AXIS M3098-LV Dome Camera

Mini dome da 8 MP basata sull'IA e con infrarossi

Questa telecamera mini dome basata sull'IA offre un ampio campo visivo e un'eccellente qualità d'immagine in tutte le condizioni di illuminazione. L'illuminazione IR integrata consente la sorveglianza in condizioni di completa oscurità. È dotata di AXIS Object Analytics e, grazie al sensore acustico e ad AXIS Audio Analytics, si riceve una notifica ogni volta che si verifica un evento rilevante, anche in assenza di indicazioni visive. Consente un'installazione flessibile e discreta su pareti e soffitti. Per alcuni mercati è disponibile la visualizzazione diretta dell'installazione nell'app AXIS Installer. Inoltre, Axis Edge Vault protegge il dispositivo e offre un'archiviazione delle chiavi e operazioni sicure grazie alla certificazione FIPS 140-3 Level 3.

- Qualità di immagine ottima a 8 MP
- Design compatto e discreto
- Forensic WDR, Lightfinder, OptimizedIR
- Analisi audio e video supportate dall'intelligenza artificiale
- Cybersecurity integrata con Axis Edge Vault

FIPS 140-3 Inside #5139

AXIS M3098-LV Dome Camera

Telecamera

Sensore immagini
RGB CMOS Progressive Scan da 1/1,8"
Dimensioni pixel 2,0 µm

Obiettivo
3,76 mm, F2.0
Campo visivo orizzontale: 124˚
Campo visivo verticale: 66˚
Attacco M12, iride fisso, correzione IR

Day&Night
Filtro IR automatico
Filtro IR ibrido

Illuminazione minima
Colore: 0,19 lux a 50 IRE, F2.0
B/N: 0,05 lux a 50 IRE, F2.0
0 lux con illuminazione IR attiva

Velocità otturatore
Da 1/66000 s a 1/5 s

Regolazione telecamera
Panoramica ±175°, inclinazione (formato corridoio) da +30° a -10°, inclinazione (formato orizzontale) da +57° a -10°, rotazione ±175°

System-on-chip (SoC)

Modello
CV75

Memoria
RAM da 2 GB, flash da 8 GB

Capacità di calcolo
DLPU (Unità di elaborazione di deep learning)

Video

Compressione video
H.264 (MPEG-4 Parte 10/AVC) profili principale ed elevato
H.265 (MPEG-H parte 2/HEVC), profilo principale
Motion JPEG

Risoluzione
16:9: da 3840x2160 a 640x360
4:3: Da 1440x1080 a 320x240

Velocità in fotogrammi
Fino a 12/15 fps (50/60 Hz) con H.264 e H.265[1] in tutte le risoluzioni in modalità 8 MP
Fino a 25/30 fps (50/60 Hz) con H.264 e H.265[1] in tutte le risoluzioni in modalità 4 MP

Streaming video
Possibilità di trasmettere più flussi H.264, H.265 e Motion JPEG configurabili singolarmente
Axis' Zipstream technology in H.264 e H.265
Velocità in fotogrammi e larghezza di banda regolabili
VBR/ABR/MBR H.264/H.265

WDR
Forensic WDR: fino a 120 dB a seconda della scena

Streaming multi-vista
2 aree di visione ritagliate singolarmente

Impostazioni immagini
Saturazione, contrasto, luminosità, nitidezza, bilanciamento del bianco, soglia giorno/notte, contrasto locale, mappatura tonale, modalità d'esposizione, zone di esposizione, compressione, rotazione: 0°, 90°, 180°, 270°, incluso formato corridoio, specularità, sovrapposizione testo dinamico e immagine, privacy mask
Profili di scena: forense, vivido

Elaborazione delle immagini
Axis Zipstream, Forensic WDR, Lightfinder, OptimizedIR

Pan/Tilt/Zoom (rotazione, inclinazione e zoom)
PTZ digitale

Rete

Protocolli di rete
IPv4, IPv6 USGv6, ICMPv4/ICMPv6, HTTP, HTTPS[2], HTTP/2, TLS[2], QoS Layer 3 DiffServ, FTP, SFTP, CIFS/SMB, SMTP, mDNS (Bonjour), UPnP®, SNMP v1/v2c/v3 (MIB-II), DNS/DNSv6, DDNS, NTP, NTS, PTP, RTSP, RTP, SRTP/RTSPS, TCP, UDP, IGMPv1/v2/v3, RTCP, ICMP, DHCPv4/v6, SSH, LLDP, CDP, MQTT v3.1.1, Syslog sicuro (RFC 3164/5424, UDP/TCP/TLS), indirizzo di collegamento locale (ZeroConf)

1. *Riduzione della velocità in fotogrammi in Motion JPEG*
2. *Questo dispositivo comprende il software sviluppato da OpenSSL Project per l'utilizzo con OpenSSL Toolkit. (openssl.org) e il software di crittografia scritto da Eric Young (eay@cryptsoft.com).*

Integrazione di sistemi

Application Programming Interface
API aperta per l'integrazione di software, compresi VAPIX®, metadati e AXIS Camera Application Platform (ACAP); specifiche disponibili all'indirizzo *axis.com/developer-community*.
Connessione al cloud con un clic
Profilo G di ONVIF®, Profilo M di ONVIF®, Profilo S di ONVIF®, e Profilo T di ONVIF®, specifiche disponibili all'indirizzo *onvif.org*

Sistemi di gestione video
Compatibile con AXIS Camera Station Edge, AXIS Camera Station Pro e con il software per la gestione video di partner di Axis, disponibile all'indirizzo *axis.com/vms*.

Comandi su schermo
Transizione livello diurno/notturno
Wide Dynamic Range
Privacy mask
Illuminazione IR

Edge-to-edge
Associazione sirena e luce

Condizioni degli eventi
Applicazione
Analitiche audio: volume dell'audio superiore alla soglia, rilevato accesso di tosse, rilevata rottura vetri, rilevate urla, rilevate grida, rilevato parlato, SPL: Sopra la soglia superiore, SPL: Al di sotto della soglia inferiore
Stato dispositivi: sopra/sotto/entro la temperatura di esercizio, log di audit, indirizzo IP bloccato/rimosso, flusso dal vivo attivo, rete persa, nuovo indirizzo IP, pronto all'uso
Edge storage: registrazione in corso, interruzione dell'archiviazione, problemi di integrità dell'archiviazione rilevati
I/O: trigger manuale, ingresso virtuale attivo
MQTT: Client MQTT connesso
Pianificato e ricorrente: pianificazione
Video: degradazione della velocità di trasmissione media, modalità giorno/notte, manomissione

Azioni eventi
Modalità diurna/notturna
Illuminazione: utilizza luci, utilizza luci mentre la regola è attiva
LED: LED di stato lampeggiante, LED di stato lampeggiante mentre la regola è attiva
MQTT: invia messaggio di pubblicazione MQTT
Notifica: HTTP, HTTPS, TCP ed e-mail
Testo sovrapposto
Registrazioni: registra video, registra video mentre la regola è attiva
Sicurezza: cancella configurazione
Messaggi di trap SNMP: invio, invio mentre la regola è attiva
Immagini o clip video: FTP, SFTP, HTTP, HTTPS, condivisione di rete ed e-mail
Modalità WDR

Supporti di installazione incorporati
Contatore di pixel, griglia livello

Analitiche

Applicazioni
Area inclusa
AXIS Object Analytics, AXIS Image Health Analytics, AXIS Audio Analytics, AXIS Scene Metadata, AXIS Live Privacy Shield[3], AXIS Video Motion Detection
Supporta
Per il supporto per AXIS Camera Application Platform che consente l'installazione di applicazioni di terze parti, visitare *axis.com/acap*

AXIS Object Analytics
Classi di oggetti: persone, veicoli (tipologie: auto, autobus, camion, biciclette/moto, altro)
Scenari: attraversamento linea, oggetto in area, tempo nell'area, conteggio attraversamenti, presenza nell'area, rilevamento accessi non autorizzati, monitoraggio PPE[BETA], movimento nell'area, attraversamento linea di movimento
Fino a 10 scenari
Altre caratteristiche: oggetti attivati visualizzati con riquadri delimitatori del testo con codice colore
Poligono aree di inclusione/esclusione
Configurazione della prospettiva
Evento di allarme movimento ONVIF

AXIS Image Health Analytics
Detection settings (Impostazioni rilevamento):
Antimanomissione: immagine bloccata, immagine reindirizzata
Deterioramento dell'immagine: immagine sfocata, immagine sottoesposta
Altre caratteristiche: sensibilità, periodo di validazione

3. *Disponibile per il download*

AXIS Audio Analytics
Caratteristiche: livello di pressione sonora, rilevamento di suoni adattivo, classificazione audio
Classi audio: accesso di tosse, rottura vetro, presenza umana, urla, grida, parlato
Metadati evento: rilevamenti di suoni, classificazioni, livello di pressione sonora

AXIS Scene Metadata
Classi di oggetti: persone, volti, veicoli (tipologie: auto, autobus, camion, biciclette/moto), targhe
Attributi oggetto: colore del veicolo, colore dell'abbigliamento superiore/inferiore, borsa, sicurezza, posizione

Approvazioni

Marcature del prodotto
CE, FCC, ICES, UL, RCM[4], BSMI[4], KC[4], NCC[4], TELEC[4], VCCI[4]

Catena di fornitura
Conformità a TAA

EMC
CISPR 35, CISPR 32 Classe B, EN 55035,
EN 55032 Classe B, EN 61000-6-1, EN 61000-6-2
Australia/Nuova Zelanda:
RCM AS/NZS CISPR 32 Classe B[4]
Canada: ICES(B)/NMB(B)
Giappone: VCCI Classe B[4]
Corea: KS C 9835[4], KS C 9832 Classe B[4]
Stati Uniti: FCC Parte 15 Sottosezione B Classe B

Protezione
CAN/CSA C22.2 N. 62368-1 ed. 3,
IEC/EN/UL 62368-1 ed. 3, gruppo di rischio esente
IEC/EN 62471 NOM-001[5]

Ambiente
IEC 60068-2-1, IEC 60068-2-2, IEC 60068-2-6,
IEC 60068-2-14, IEC 60068-2-27, IEC 60068-2-78,
IEC/EN 60529 IP42, IEC/EN 62262 IK08

Rete wireless
EN 62311[4], EN 300328[4], EN 301489-1[4],
EN 301489-17[4], FCC Parte 15 Sottoparte C[4],
FCC Parte 2 Sottoparte J[4], MIC[4], NCC[4], RSS-102[4],
RSS-247[4], RSS-Gen[4]

Rete
NIST SP500-267

Cybersecurity
ETSI EN 303 645, Etichetta di sicurezza BSI IT, FIPS 140, EN 18031-1[4]

Cybersecurity

Sicurezza edge
Software: SO firmato, protezione ritardo forza bruta, autenticazione digest e OAuth 2.0 RFC 6749 Client Credential Flow/OpenID Authorization Code Flow per la gestione centralizzata dell'account ADFS, protezione mediante password, Modulo crittografico di Axis (FIPS 140-2 livello 1)
Hardware: Piattaforma di cybersecurity Axis Edge Vault Secure keystore (Archivio chiavi sicuro): elemento sicuro (CC EAL 6+, FIPS 140-3 Livello 3), sicurezza system-on-chip (TEE)
ID dispositivo Axis, video firmato, avvio sicuro, filesystem crittografato (AES-XTS-Plain64 256bit)

Protezione della rete
IEEE 802.1X (EAP-TLS, PEAP-MSCHAPv2)[6],
IEEE 802.1AE (MACsec PSK/EAP-TLS), IEEE 802.1AR,
HTTPS/HSTS[6], TLS v1.2/v1.3[6], Network Time Security (NTS), X.509 PKI certificato, firewall basato su host

Documentazione
AXIS OS Hardening Guide
Policy AXIS Vulnerability Management
Axis Security Development Model
Distinta base del software AXIS OS (SBOM)
Per il download dei documenti, vai a *axis.com/support/cybersecurity/resources*
Per maggiori informazioni relativamente al supporto per la sicurezza informatica Axis, visitare *axis.com/cybersecurity*

Generale

Alloggiamento
Classe IP42 e IK08
Cupola con rivestimento robusto in policarbonato
Colore: bianco NCS S 1002-B
Per le istruzioni sulla riverniciatura, vai alla pagina di assistenza del dispositivo. Vai su *axis.com/warranty-implication-when-repainting* per ottenere informazioni relative all'impatto sulla garanzia.

4. *Non valido per le varianti ROW*
5. *Valido solo per le varianti ROW*
6. *Questo dispositivo comprende il software sviluppato da OpenSSL Project per l'utilizzo con OpenSSL Toolkit. (openssl.org) e il software di crittografia scritto da Eric Young (eay@cryptsoft.com).*

Alimentazione
Power over Ethernet (PoE) IEEE 802.3af/802.3at Tipo 1
Classe 3, max 5,9 W, tipico (riscaldatore spento, IR spento) 3,4 W
Caratteristiche: modalità di alimentazione dinamica, misuratore di potenza

Interfaccia wireless
Bluetooth® 5.4 Low Energy[7] [8]
Profili Bluetooth: nessuno[8]
Caratteristiche: visualizzazione diretta dell'installazione tramite l'app mobile AXIS Installer[8]

Sensori ambientali
Sensori ambientali attraverso gli accessori della tecnologia portcast. Per ulteriori informazioni, vedere *Accessori opzionali*.

Connettori
Rete: RJ45 10BASE-T/100BASE-TX/1000BASE-T PoE

Sensore
Sensore acustico

Illuminazione IR
OptimizedIR con LED IR da 850 nm ad elevata efficienza energetica e di lunga durata
Ampiezza del raggio: 15 m (49 ft) o maggiore a seconda della scena

Archiviazione
Supporto per scheda di memoria microSD/microSDHC/microSDXC
Supporto per la codifica della scheda di memoria (AES-XTS-Plain64 256 bit))
Registrazione su dispositivo NAS (Network Attached Storage)
Per consigli sulle schede di memoria e su NAS, visitare *axis.com*

Condizioni d'esercizio
Temperatura: da 0 °C a 45 °C (32 °F - 113 °F)
Umidità: umidità relativa da 10 a 85% (senza condensa)

Condizioni di immagazzinaggio
Temperatura: da -40 °C a 65 °C (da -40 °F a 149 °F)
Umidità: umidità relativa5-95% (senza condensa)

Dimensioni
Per le dimensioni complessive del prodotto, vedere il disegno quotato in questa scheda tecnica.

Peso
206 g (0,45 lb)

Contenuto della scatola
Telecamera, guida all'installazione, chiave di autenticazione proprietario

Strumenti di sistema
AXIS Site Designer, AXIS Device Manager, AXIS Installer, selettore prodotti, selettore accessori, calcolatore obiettivo
Disponibile all'indirizzo *axis.com*

Lingue
Inglese, tedesco, francese, spagnolo, italiano, russo, cinese semplificato, giapponese, coreano, portoghese, polacco, cinese tradizionale, olandese, ceco, svedese, finlandese, turco, tailandese, vietnamita

Garanzia
garanzia di 5 anni, visitare *axis.com/warranty*

Assistenza software
Sviluppo di nuove funzionalità fino al 2030 (AXIS OS 12, 13 e 14)
Supporto fino al 31-12-2035 (AXIS OS LTS 2030-2035)
Per ulteriori informazioni sul ciclo di vita di AXIS OS, visitare il sito *help.axis.com/axis-os*

Codici prodotto
Disponibile presso *axis.com/products/axis-m3098-lv#part-numbers*

Accessori opzionali

Portcast
AXIS D6210 Air Quality Sensor

Installazione
AXIS T8415 Wireless Installation Tool

Montaggio
Supporto per montaggio a soffitto AXIS TM3401, AXIS TM3101 Pendant Wall Mount, Accessori di montaggio AXIS T91, Accessori di montaggio AXIS T94

Archiviazione
AXIS Surveillance Cards

7. *Il marchio e i loghi Bluetooth® sono marchi registrati di proprietà di Bluetooth SIG, Inc. e l'uso di tali marchi da parte di Axis Communications AB è concesso in licenza. Altri marchi e nomi commerciali appartengono ai rispettivi proprietari.*
8. *Non valido per le varianti ROW*

Cupola oscurata
Per ulteriori accessori, vedere *axis.com/products/axis-m3098-lv#compatible-products*

Sostenibilità

Controllo sostanza
Senza PVC, senza BFR/CFR conformemente a JEDEC/ECA Standard JS709
RoHS in conformità alla direttiva UE RoHS 2011/65/UE e 2015/863 e EN IEC 63000:2018 standard
REACH conformemente a (EC) N. 1907/2006. For SCIP UUID, consultare *echa.europa.eu*

Materiali
Contenuto di plastica a base di carbonio rinnovabile: 64% (riciclata: 24%, a base bio: 36%, a base di cattura di carbonio: 4%)
Sottoposto a controlli conformemente alle linee guida OCSE nell'ambito dei "conflict minerals"
Per ulteriori informazioni relative alla sostenibilità presso Axis, visitare *axis.com/about-axis/sustainability*

Responsabilità ambientale
axis.com/environmental-responsibility
Axis Communications è un firmatario di UN Global Compact, per maggiori informazioni andare su *unglobalcompact.org*

Rilevare, osservare, riconoscere, identificare (DORI)

	Definizione DORI	Distanza
Rilevamento	25 px/m (8 px/ft).	75 m (250 ft)
Osservazione	63 px/m (19 px/ft)	30 m
Riconoscimento	125 px/m (38 px/ft)	15 m
Identificazione	250 px/m (76 px/ft)	8 m (30 ft)

I valori DORI sono calcolati utilizzando le densità pixel per i diversi casi d'uso, come consigliato dallo standard EN-62676-4. I calcoli usano il centro dell'immagine come punto di riferimento e valutano la distorsione dell'obiettivo. La possibilità di eseguire il riconoscimento o l'identificazione di una persona o di un oggetto dipende da fattori quali il movimento degli oggetti, la compressione video, le condizioni di luminosità e la messa a fuoco della telecamera. Usa i margini nel corso della pianificazione. La densità pixel varia nell'immagine ed è possibile che i valori calcolati differiscano dalle distanze nel mondo reale.

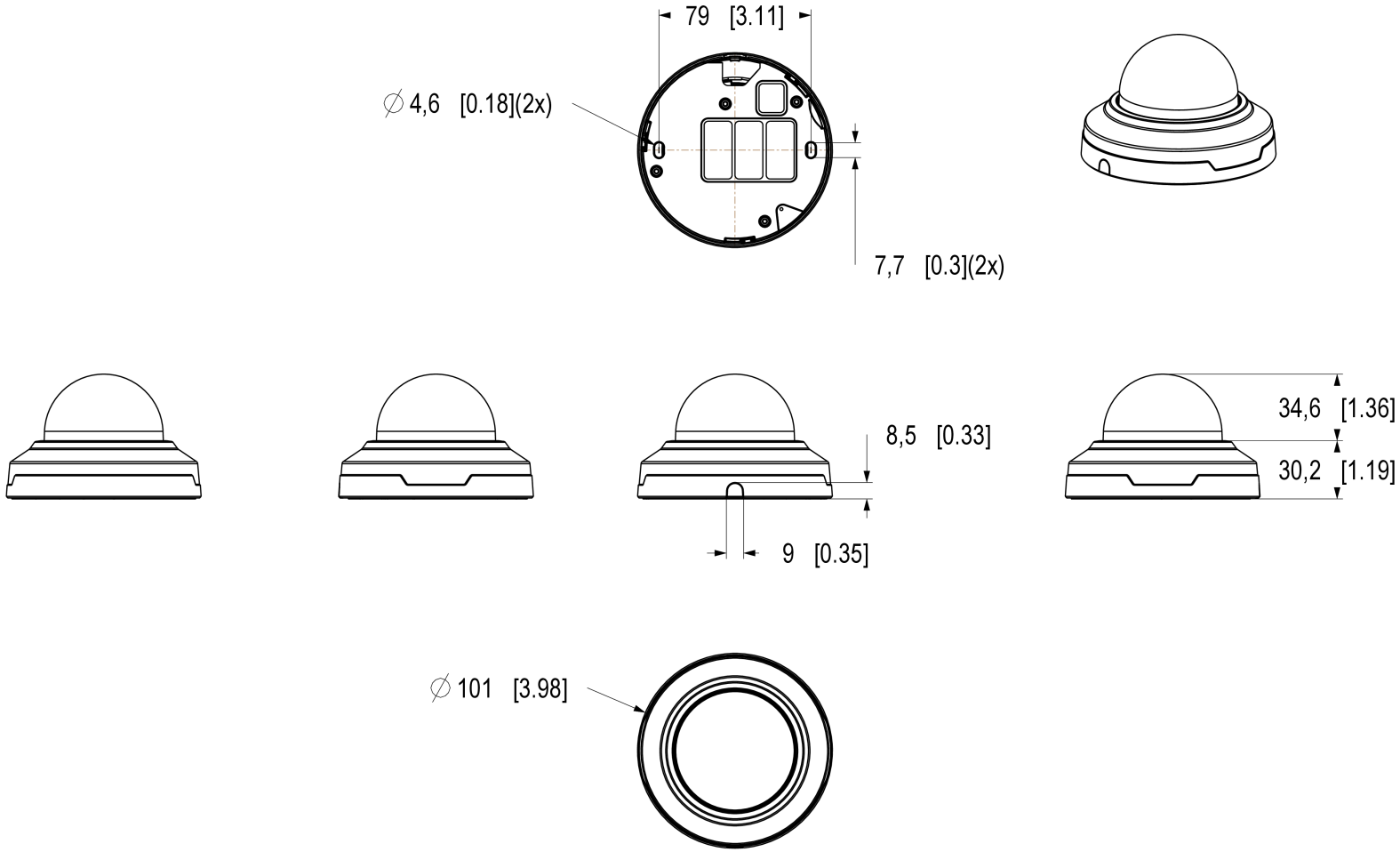

Dimensions in mm [inch]

Date	Version	Scale
2026 Jan-21	M1.3	1:2
Drawing Number	Size	Sheet
3508043	A3	1(1)

AXIS COMMUNICATIONS

AXIS M3098-LV Dome Camera

© 2026 Axis Communications AB. All rights reserved.

Funzionalità evidenziate

AXIS Audio Analytics

AXIS Audio Analytics usa il rilevamento di suoni adattivo per la generazione di allarmi se si verificano improvvisi aumenti del volume dell'audio. Con classificatori basati sull'IA, è capace di rilevare urla e grida. Si può anche avere una conferma in più unendo AXIS Audio Analytics con l'analisi video. Questa applicazione smart trasmette unicamente metadati, assicurando che la privacy sia tutelata. Trattandosi di una funzione fondamentale di AXIS OS, AXIS Audio Analytics è preinstallata senza costi aggiuntivi.

AXIS Object Analytics

AXIS Object Analytics è un'analisi video preinstallata con più funzionalità che rileva e classifica persone, veicoli e tipi di veicoli. Gli algoritmi basati sull'IA e le condizioni di comportamento consentono di analizzare la scena e il comportamento spaziale all'interno, il tutto pensato su misura per le tue necessità specifiche. Scalabile ed edge-based, è necessario un minimo sforzo per impostare e supportare vari scenari in esecuzione simultaneamente.

Axis Edge Vault

Axis Edge Vault è la piattaforma di sicurezza informatica basata sull'hardware che protegge il dispositivo Axis. Rappresenta la base sulla quale poggiano tutte le operazioni sicure e mette a disposizione funzionalità per la tutela dell'identità del dispositivo, la salvaguardia della sua integrità e la protezione dei dati sensibili da accessi non autorizzati. Ad esempio, l'**avvio sicuro** assicura che un dispositivo possa essere avviato solo con **SO firmato**, impedendo la manomissione fisica della catena di fornitura. Con il sistema operativo firmato, il dispositivo è anche in grado di convalidare il nuovo software del dispositivo prima di accettarne l'installazione. Il **keystore sicuro** è l'elemento essenziale per proteggere le informazioni di crittografia utilizzate per una comunicazione sicura (IEEE 802.1X, HTTPS, ID dispositivo Axis, chiavi di controllo degli accessi e così via) contro malintenzionati in caso di violazione della sicurezza. Il keystore sicuro e le connessioni sicure vengono forniti tramite un modulo di elaborazione crittografico basato su hardware con certificazione FIPS 140 o Common Criteria.

Inoltre, il video firmato assicura che le prove video possano essere verificate come non garantite. Ogni telecamera utilizza la propria chiave univoca per la firma video, memorizzata in modo sicuro nel keystore sicuro, per aggiungere una firma nel flusso video consentendo di tracciare il video sulla telecamera Axis da dove è nato.

Per maggiori informazioni relativamente ad Axis Edge Vault, visitare *axis.com/solutions/edge-vault*.

Visualizzazione diretta dell'installazione

La visualizzazione diretta dell'installazione è una funzione della telecamera che abilita l'impostazione rapida utilizzando la tecnologia Bluetooth® per visualizzare il flusso video in tempo reale durante la fase di installazione.

Forensic WDR

Le telecamere Axis con tecnologia ampio intervallo dinamico (WDR) consentono una chiara visualizzazione di importanti dettagli forensi contrapponendosi alla visualizzazione in condizioni di illuminazione difficili. La differenza tra le aree più chiare e più scure può rappresentare un problema per l'usabilità e la nitidezza dell'immagine. Forensic WDR riduce in modo efficace il rumore e gli artefatti visibili, per video ottimizzati per l'uso forense.

Lightfinder

La tecnologia Axis Lightfinder consente un'elevata risoluzione video a colori con un minimo di sfocatura da movimento anche nella completa oscurità. Eliminando il rumore, Lightfinder rende le aree scure visibili in una scena e acquisisce dettagli in condizioni di bassa luminosità. Le telecamere dotate di tecnologia Lightfinder distinguono i colori in condizioni di bassa luminosità meglio rispetto all'occhio umano. Nella sorveglianza, il colore può essere il fattore critico per identificare una persona, un oggetto o un veicolo.

OptimizedIR

Axis OptimizedIR offre una combinazione unica e potente di intelligenza della telecamera e sofisticata tecnologia LED, che si traduce in soluzioni IR più avanzate per condizioni di totale oscurità. Il fascio IR delle nostre telecamere pan-tilt-zoom (PTZ) con OptimizedIR si adatta in automatico, diventando più ampio o più ristretto man mano che la telecamera esegue lo zoom in avanti e all'indietro, in modo da assicurare sempre l'illuminazione uniforme dell'intero campo visivo.

Per ulteriori informazioni, consulta *axis.com/glossary*

© 2025 – 2026 Axis Communications AB. AXIS COMMUNICATIONS, AXIS, ARTPEC e VAPIX sono marchi registrati di Axis AB in diverse giurisdizioni. Tutti gli altri marchi sono proprietà dei rispettivi proprietari.Axis Communications AB si riserva il diritto di apportare modifiche senza preavviso.