AXIS P3827-PVE Panoramic Camera

Fidèle à la réalité et couverture à 180° sans angles morts

Avec une résolution de 7 MP et le raccord transparent des quatre images, cette caméra multicapteur offre une couverture complète et une excellente qualité d'image avec des détails incroyables jusqu'à 30 ips. Elle offre une couverture horizontale à 180° et verticale à 90°, sans angles morts. De plus, il est possible de monter deux caméras dos à dos pour bénéficier d'une vue d'ensemble à 360°. Avec le redressement de l'horizon, ce produit vous offrira une excellent expérience visuelle, vous permettant de configurer l'horizon dans l'image. Basée sur la plate-forme ARTPEC-8, cette caméra économique prend en charge des analyses avancées basées sur le deep learning à la périphérie du réseau. De plus, les fonctionnalités de cybersécurité intégrées empêchent tout accès non autorisé et protègent votre système.

- Caméra multidirectionnelle de 7 MP nécessitant une seule adresse IP
- Champ de vision horizontal à 180° et vertical à 90°
- Assemblages d'images réalistes sans raccord
- Prise en charge d'analyses avancées
- Redressement de l'horizon

AXIS P3827-PVE Panoramic Camera

Caméra

Capteur d'image
4 capteurs CMOS RVB progressive scan 1/2,8 po
Taille des pixels 2,9 µm

Objectif
Fixe 3,3 mm, F2.0
Champ de vision horizontal : 180°
Champ de vision vertical : 90°

Jour et nuit
Masque IR automatique
Filtre IR hybride

Éclairage minimum
Couleur : 0,15 lux à 50 IRE, F2.0
N/B : 0,05 lux à 50 IRE, F2.0

Vitesse d'obturation
1/31500 s à 1,5 s

Réglage de la caméra
Panoramique ±180°
Inclinaison de 0° à 50°
Roulis ±5°

Système sur puce

Modèle
ARTPEC-8

Flash
RAM de 2048 Mo, mémoire Flash de 8192 Mo

Capacités de calcul
Processeur de deep learning (DLPU)

Vidéo

Compression vidéo
Profils de base, principal et High profile H.264 (MPEG-4 Partie 10/AVC)
Profil principal H.265 (MPEG-H Partie 2/HEVC)
Motion JPEG

Résolution
3712 x 1856 à 640 x 320

Fréquence d'image
Jusqu'à 25/30 ips (50/60 Hz) dans toutes les résolutions

Flux vidéo
Jusqu'à 20 flux vidéo uniques et configurables[1]
Axis Zipstream technology en H.264 et H.265
Fréquence d'images et bande passante contrôlables
H.264/H.265 VBR/ABR/MBR
Mode faible latence
Indicateur de diffusion vidéo

Rapport signal/bruit :
> 55 dB

Plage dynamique étendue (WDR)
Forensic WDR : jusqu'à 120 dB en fonction de l'emplacement

Diffusion multi-vues
Jusqu'à 8 zones de vue détourées individuellement

Réduction du bruit
Filtre spatial (réduction de bruit 2D)
Filtre temporel (réduction de bruit 3D)

Paramètres d'image
Redressement de l'horizon, saturation, contraste, luminosité, netteté, balance des blancs, seuil jour/nuit, contraste local, courbe des gammas, mode d'exposition, compression, incrustation dynamique de texte et d'image, masques de confidentialité polygonaux

Traitement de l'image
Axis Zipstream, Forensic WDR, Lightfinder

Panoramique, Inclinaison et Zoom (PTZ)
Fonction numérique PTZ

Audio

Points forts
Contrôle automatique du gain
Appairage du haut-parleur

1. *Nous recommandons 3 flux vidéo uniques au maximum pour une expérience utilisateur optimisée, la bande passante réseau, et l'utilisation du stockage. Un flux vidéo unique peut être diffusé à de nombreux clients vidéo sur le réseau via une méthode de transport multicast ou unicast via une fonction de réutilisation de flux intégrée.*

Diffusion en flux (streaming)
Duplex configurable :
unidirectionnel (simplex, half-duplex)
bidirectionnel (half-duplex, full-duplex)

Entrée
Entrée pour microphone externe déséquilibré, alimentation microphone 5 V en option
Entrée numérique, alimentation en boucle 12 V en option
Entrée de ligne déséquilibrée

Sortie
Sortie via l'appairage du haut-parleur réseau

(codage)
24 bits LPCM, AAC-LC 8/16/32/48 kHz, G.711 PCM 8 kHz, G.726 ADPCM 8 kHz, Opus 8/16/48 kHz
Débit configurable

Réseau

Protocoles réseau
IPv4, IPv6 USGv6, ICMPv4/ICMPv6, HTTP, HTTPS[2], HTTP/2, TLS[2], QoS Layer 3 DiffServ, FTP, SFTP, CIFS/SMB, SMTP, mDNS (Bonjour), UPnP®, SNMP v1/v2c/v3 (MIB-II), DNS/DNSv6, DDNS, NTP, PTP, NTS, RTSP, RTP, SRTP/RTSPS, TCP, UDP, IGMPv1/v2/v3, RTCP, IMCP, DHCPv4/v6, ARP, SSH, LLDP, CDP, MQTT v3.1.1, Syslog sécurisé (RFC 3164/5424, UDP/TCP/TLS), Adresse lien-local (sans configuration), IEEE 802.1X (EAP-TLS), IEEE 802.1AR

Intégration système

Application Programming Interface (interface de programmation d'applications)
API ouverte pour l'intégration de logiciels, avec VAPIX®, métadonnées et plate-forme d'applications pour caméras Axis (ACAP) ; caractéristiques disponibles sur *axis.com/developer-community*.
Connexion au cloud en un clic
Profil G ONVIF®, Profil M ONVIF®, Profil S ONVIF® et Profil T ONVIF®, caractéristiques disponibles sur *onvif.org*

Systèmes de gestion vidéo
Compatible avec AXIS Camera Station Edge, AXIS Camera Station Pro, et les logiciels de gestion vidéo des partenaires Axis disponibles sur *axis.com/vms*.

Commandes à l'écran
Masques de confidentialité
Clip multimédia

Edge-to-Edge
Appairage de radar
Appairage du haut-parleur
Appairage sirène et luminosité

Conditions de l'événement
Statut des périphériques: au-dessus de la température de fonctionnement, au-dessus ou en dessous de la température de fonctionnement, en dessous de la température de fonctionnement, dans la plage de température de fonctionnement, adresse IP supprimée, nouvelle adresse IP, perte du réseau, système prêt, protection contre les surintensités de l'alimentation en boucle, flux de données vidéo en direct actif, boîtier ouvert
Statut de l'entrée audio numérique
Stockage local: enregistrement en cours, interruption du stockage, problèmes d'état du stockage détectés
E/S: entrée numérique, déclenchement manuel, entrée virtuelle
MQTT: abonnement
Programmés et récurrents : programme
Vidéo: dégradation du débit binaire moyen, mode jour-nuit, flux de données vidéo en direct, sabotage

Déclenchement d'actions en cas d'événement
Clips audio: lecture, arrêt
Mode jour-nuit
E/S: activer/désactiver l'E/S une fois, activer/désactiver l'E/S tant que la règle est active
MQTT: publication
Notification : HTTP, HTTPS, TCP et e-mail
Incrustation de texte
Enregistrements : carte SD et partage réseau
Déroutements SNMP: envoyer, envoyer tant que la règle est active
Chargement d'images ou de clips vidéo : FTP, SFTP, HTTP, HTTPS, partage de réseau et e-mail

Aides à l'installation intégrées
Compteur de pixels, grille de niveau

2. *Ce produit comprend des logiciels développés par le projet OpenSSL pour une utilisation dans la boîte à outils OpenSSL (openssl.org/), ainsi qu'un logiciel de cryptographie développé par Eric Young (eay@cryptsoft.com).*

Fonctions d'analyse

Applications
Inclus
AXIS Object Analytics, AXIS Scene Metadata, AXIS Video Motion Detection, alarme anti-sabotage active, détection audio
Prise en charge d'AXIS Camera Application Platform permettant l'installation d'applications tierces, voir *axis.com/acap*

AXIS Object Analytics
Classes d'objets : humains, véhicules: (types : voitures, bus, camions, vélos, autres)
Scénarios : franchissement de ligne, objet dans la zone, temps dans la zone, comptage de passages, occupation dans la zone
Jusqu'à 10 scénarios
Autres caractéristiques : objets déclenchés visualisés avec trajectoires, matrices de caractères et tableaux à codes couleurs
Zones d'inclusion et d'exclusion polygone
Configuration de la perspective
Événement d'alarme de mouvement ONVIF

AXIS Scene Metadata
Classes d'objets : humains, visages, véhicules (types : voitures, bus, camions, vélos), plaques d'immatriculation
Attributs des objets : couleur du véhicule, couleur des vêtements (haut ou bas du corps), confiance, position

Agréments

Marquages de produit
CSA, UL/cUL, BIS, UKCA, CE, KC, EAC, VCCI, RCM

Chaîne d'approvisionnement
Conforme aux exigences de la TAA

CEM
CISPR 35, CISPR 32 Classe A, EN 55035, EN 55032 Classe A, EN 50121-4, EN 61000-6-1, EN 61000-6-2, IEC 62236-4
Australie/Nouvelle-Zélande : RCM AS/NZS CISPR 32 Classe A
Canada : ICES-3(A)/NMB-3(A)
Japon : VCCI Classe A
Corée du Sud : KS C 9835, KS C 9832 Classe A
États-Unis : FCC partie 15 - sous-partie B, Classe A

Protection
CAN/CSA C22.2 No. 62368-1 ed. 3, IEC/EN/UL 62368-1 ed. 3, IS 13252

Environnement
IEC 60068-2-1, IEC 60068-2-2, IEC 60068-2-6, IEC 60068-2-14, IEC 60068-2-27, IEC 60068-2-78, IEC/EN 60529 IP66/IP67, IEC/EN 62262 IK10, NEMA 250 Type 4X, NEMA TS 2 (2.2.7-2.2.9), MIL-STD-810H (Méthode 501.7, 502.7, 505.7, 506.6, 507.6, 509.7, 512.6)

Réseau
NIST SP500–267

Cybersécurité
ETSI EN 303 645, Label de Sécurité Informatique BSI, FIPS 140

Cybersécurité

Sécurité locale
Logiciel : SE signé, protection contre les attaques par force brute, authentification digest et flux pour code d'autorisation OAuth 2.0 RFC6749 Client Credential Flow/OpenID pour la gestion centralisée des comptes ADFS, protection par mot de passe, module cryptographique Axis (FIPS 140-2 niveau 1), cryptage de carte SD AES-XTS-Plain64 256 octets
Matériel : démarrage sécurisé, Axis Edge Vault avec identifiant de dispositif Axis, vidéo signée, keystore sécurisé (protection matérielle des opérations et clés cryptographiques certifiée CC EAL4+, FIPS 140-2 niveau 2)

Sécurité réseau
IEEE 802.1X (EAP-TLS, PEAP-MSCHAPv2)[3], IEEE 802.1AE (MACsec PSK/EAP-TLS), IEEE 802.1AR, HTTPS/HSTS[3], TLS v1.2/v1.3[3], sécurité de l'heure réseau (NTS), IGC de certification X.509, pare-feu basé sur l'hôte

Documentation
Guide de renforcement de la sécurité d'AXIS OS
Politique de gestion des vulnérabilités d'Axis
Modèle de développement de la sécurité Axis
Facture des matériels du logiciel d'AXIS OS (SBOM)
Pour télécharger des documents, rendez-vous sur *axis.com/support/cybersecurity/resources*
Pour en savoir plus sur la prise en charge de la cybersécurité Axis, rendez-vous sur *axis.com/cybersecurity*

3. *Ce produit comprend des logiciels développés par le projet OpenSSL pour une utilisation dans la boîte à outils OpenSSL (openssl.org/), ainsi qu'un logiciel de cryptographie développé par Eric Young (eay@cryptsoft.com).*

Général

Boîtier
Boîtier en aluminium IP66/IP67, NEMA 4X et IK10
Dôme enduit en polycarbonate
Couleur: blanc NCS S 1002-B
Pour des instructions concernant la peinture, accédez à la page d'assistance du produit. Pour plus d'informations sur l'impact sur la garantie, accédez à *axis.com/warranty-implication-when-repainting*.

Fixation
Support de fixation avec trous pour boîte de jonction (double, simple, carrée 4" et octogonale 4") et pour fixation au mur ou au plafond
Entrées latérales de conduit ¾" (M25)

Alimentation
Alimentation par Ethernet (PoE) IEEE 802.3at Type 2 Classe 4
12 W standard, 18 W max.

Connecteurs
Réseau : Câble PoE RJ45 blindé 10BASE-T/100BASE-TX/1000BASE-T
E/S: Bloc terminal pour deux entrées/sorties numériques supervisées configurables (sortie 12 V CC, charge max. 50 mA)
Audio : Entrée micro ou ligne analogique/numérique 3,5 mm

Stockage
Compatible avec les cartes microSD/microSDHC/microSDXC
Enregistrement dans un espace de stockage réseau (NAS)
Pour des recommandations sur les cartes SD et le stockage NAS, voir *axis.com*

Conditions de fonctionnement
-40 °C à 55 °C (-40 °F à 131 °F)
Température maximale conformément à la norme NEMA TS 2 (2.2.7) : 74 °C (165 °F)
Température de démarrage : -40 °C
Humidité relative de 10 à 100 % (avec condensation)

Conditions de stockage
-40 °C à 65 °C (-40 °F à 149 °F)
Humidité relative de 5 % à 95 % (sans condensation)

Dimensions
Hauteur : 169 mm (6,7 po)
ø 195 mm (7,7")
Surface projetée réelle (EPA) : 0,030862 m^2 (0,33 pi^2)

Poids
2300 g (5,1 lb)

Contenu de la boîte
Caméra, guide d'installation, connecteur de bornes de connexion, protège-connecteur, joints de câble, clé d'authentification du propriétaire

Accessoires en option
AXIS T8415 Wireless Installation Tool
AXIS Surveillance Cards
AXIS TQ3102 Pendant Kit
AXIS TQ3101-E Pendant Kit
AXIS TQ3201-E Recessed Mount
AXIS T94V01C Dual Camera Mount
Pour en savoir plus sur les accessoires, rendez-vous sur *axis.com/products/axis-p3827-pve#accessories*

Outils système
AXIS Site Designer, AXIS Device Manager, sélecteur de produits, sélecteur d'accessoires, calculateur d'objectif
Disponible sur *axis.com*

Langues
Anglais, Allemand, Français, Espagnol, Italien, Russe, Chinois simplifié, Japonais, Coréen, Portugais, Polonais, Chinois traditionnel

Garantie
Garantie de 5 ans, voir *axis.com/warranty*

Références
Disponible sur *axis.com/products/axis-p3827-pve#part-numbers*

Écoresponsabilité

Contrôle des substances
Sans PVC et sans BFR/CFR conformément à la norme JEDEC/ECA JS709
RoHS conformément à la directive de l'UE RoHS 2011/65/EU/ et EN 63000:2018
REACH conformément à (CE) N° 1907/2006. Pour en savoir plus sur l'UUID SCIP, rendez-vous sur *axis.com/partner.*

Matériaux
Contenu en plastique à base de carbone renouvelable : 19 % (biologique)
Vérification conformément aux lignes directrices de l'OCDE concernant le devoir de diligence pour les chaînes d'approvisionnement en minerais provenant de zones de conflit
Pour en savoir plus sur le développement durable chez Axis, veuillez aller à *axis.com/about-axis/sustainability*

Responsabilité environnementale
axis.com/environmental-responsibility
Axis Communications est signataire du Pacte mondial des Nations unies ; pour en savoir plus, accédez à *unglobalcompact.org*

Plan coté

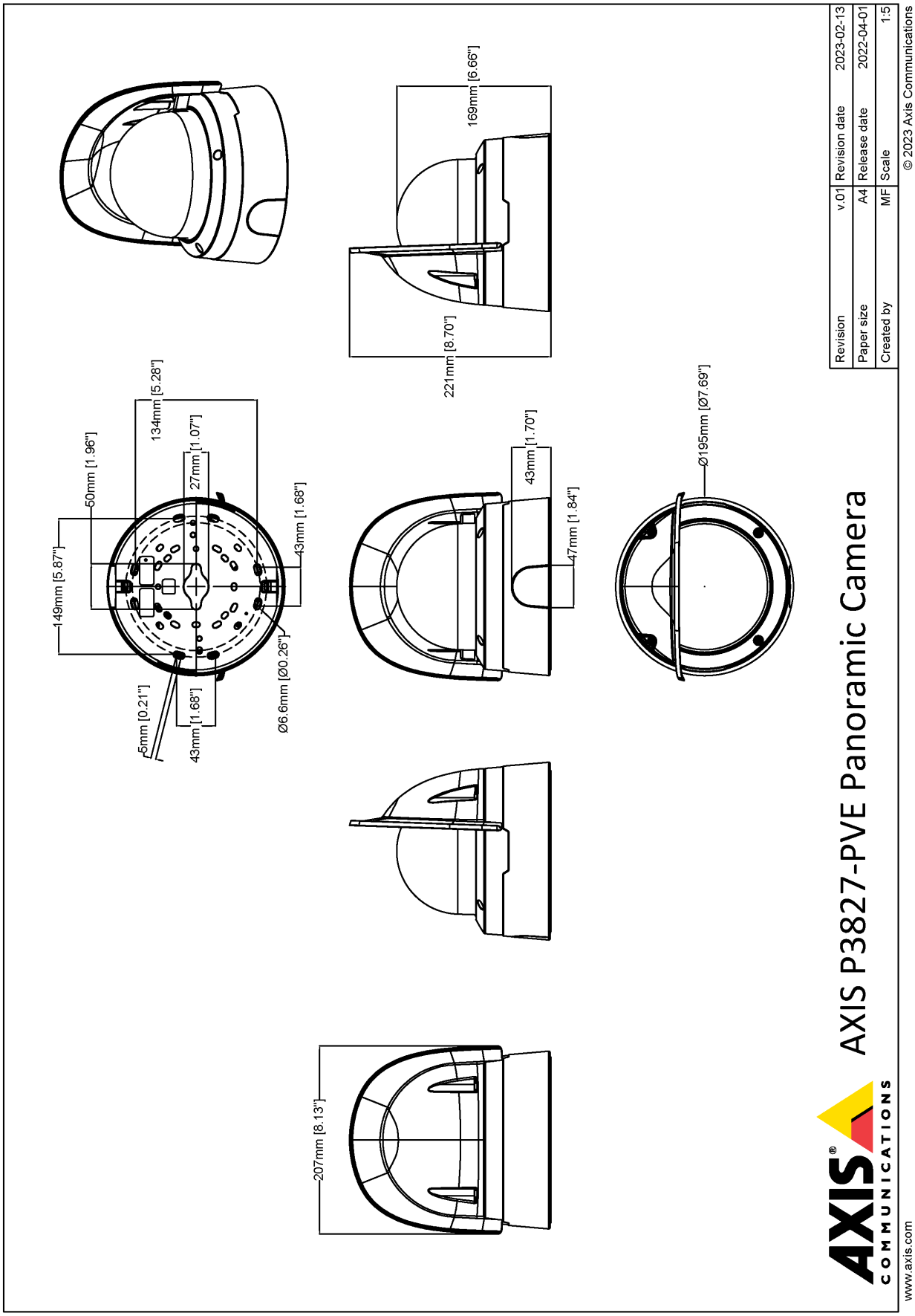
149mm [5.87"]
50mm [1.96"]
134mm [5.28"]
27mm [1.07"]
43mm [1.68"]
5mm [0.21"]
43mm [1.68"]
Ø6.6mm [Ø0.26"]
207mm [8.13"]
221mm [8.70"]
169mm [6.66"]
43mm [1.70"]
47mm [1.84"]
Ø195mm [Ø7.69"]
AXIS P3827-PVE Panoramic Camera
Revision v.01 Revision date 2023-02-13
Paper size A4 Release date 2022-04-01
Created by MF Scale 1:5
© 2023 Axis Communications
www.axis.com

Fonctionnalités en surbrillance

AXIS Object Analytics

AXIS Object Analytics est une analyse vidéo préinstallée et polyvalente qui détecte et classifie les personnes, les véhicules et les types de véhicules. Grâce aux algorithmes d'IA et aux conditions de comportement, elle analyse la scène et son comportement spatial en lui- même, le tout sur mesure pour répondre à vos besoins spécifiques. Évolutive et edge-based, elle requiert un effort de configuration minimal et prend en charge différents scénarios s'exécutant simultanément.

Zipstream

L'Axis Zipstream technology préserve tous les éléments médico-légaux importants du flux de données vidéo tout en réduisant les besoins en bande passante et en stockage de 50 % en moyenne. Zipstream comprend également trois algorithmes intelligents, qui garantissent que les informations légales pertinentes sont identifiées, enregistrées et envoyées en haute résolution et à fréquence d'image maximale.

Forensic WDR

Les caméras Axis dotées de la technologie de plage dynamique étendue (WDR) font la différence entre voir clairement des détails médico-légaux importants et ne voir qu'un flou dans des conditions de lumière difficiles. La différence entre les points les plus sombres et les points les plus lumineux risque de générer des problèmes d'utilisation et de clarté de l'image. Forensic WDR réduit efficacement le bruit et les artefacts visibles pour produire un flux vidéo ajusté de manière à faciliter au maximum les investigations post-incident.

Redressement de l'horizon

Le redressement de l'horizon est une fonction des caméras panoramiques multicapteur qui compense toute inclinaison physique de la caméra, et supprime ainsi l'effet de distorsion tout en permettant à l'horizon d'être droit même s'il n'est pas au milieu de l'image. Tous les objets et lignes qui sont verticaux dans la vie réelle restent verticaux également dans l'image.

Axis Edge Vault

Axis Edge Vault est la plate-forme de cybersécurité matérielle qui protège les périphériques Axis. Elle constitue la base sur qui reposent toutes les opérations sécurisées et offre des fonctions qui protègent l'identité de l'appareil, préservent son intégrité et protègent les informations sensibles contre tout accès non autorisé. Par exemple, le **démarrage sécurisé** garantit qu'un appareil ne peut démarrer qu'avec un **SE signé**, ce qui empêche toute manipulation physique de la chaîne d'approvisionnement. Avec le système d'exploitation signé, le périphérique est aussi capable de valider un nouveau logiciel de dispositif avant d'accepter son installation. Et le **keystore sécurisé** est un élément clé de la protection des informations cryptographiques utilisées dans le cadre des communications sécurisées (IEEE 802.1X, HTTPS, identifiant de périphérique Axis, clés de contrôle d'accès, etc.) contre toute extraction malveillante en cas de faille. Le keystore sécurisé et des connexions sécurisées sont mis en œuvre via un module de calcul cryptographique basé sur du matériel certifié FIPS 140 et conforme aux critères courants.

En outre, la vidéo signée garantit que les preuves vidéo peuvent être vérifiées comme non falsifiées. Chaque caméra utilise sa clé de signature vidéo unique, stockée en toute sécurité dans le keystore sécurisé, pour ajouter une signature dans le flux de données vidéo permettant de remonter la vidéo à la caméra Axis d'où elle provient.

Pour en savoir plus sur Axis Edge Vault, rendez-vous sur *axis.com/solutions/edge-vault*.

Pour en savoir plus, voir *axis.com/glossary*

© 2023 – 2026 Axis Communications AB. AXIS COMMUNICATIONS, AXIS, ARTPEC et VAPIX sont des marques déposées d'Axis AB dans différentes juridictions. Toutes les autres marques sont la propriété de leurs détenteurs respectifs.Nous nous réservons le droit d'effectuer des modifications sans préavis.