AXIS Q6355-LE PTZ Camera

2メガピクセル、極低光量向けAI搭載PTZ

AXIS Q6355-LEは、優れた光感度を備えた1/2インチセンサー、31倍光学ズーム、レーザーフォーカス、クイックズーム機能を搭載しています。ARTPEC-9をベースに構築されており、エッジで高度な分析アプリケーションを実行するための高速パフォーマンスを提供します。例えば、*AXIS Object Analytics*は、人、車両、車両の種類を検知し、分類することができます。IP66、IK10、NEMA 4x規格に準拠したこのデバイスは、耐衝撃性と耐候性を備えています。また、NEMA TS2規格に準拠しているため、最大74℃の高温環境でも使用可能です。AV1、H.264、H.265対応のAxis Zipstreamにより、帯域幅とストレージの要件を大幅に削減できます。さらに、Axis Edge Vaultが装置を保護し、機密情報を不正アクセスから保護します。

- 31倍光学ズームを備える1/2"センサー
- Forensic WDR、Lightfinder、OptimizedIR
- AIを活用した次世代の分析機能
- AV1/H.264/H.265対応Axis Zipstream
- 内蔵サイバーセキュリティ「Axis Edge Vault」

JAPAN CYBERSECURITY LABEL
ジャパン・サイバーセキュリティ・ラベル
JC-STAR
Registered ID: 2025050200000244
Information-technology Promotion Agency, Japan (IPA)

AXIS Q6355-LE PTZ Camera

カメラ

バリエーション
AXIS Q6355-LE
AXIS Q6355-LE NM (ミッドスパンは別売り)

イメージセンサー
1/2"プログレッシブスキャンCMOS

レンズ
光学ズーム:31x
ズーム速度:任意のズーム値間で1秒未満
バリフォーカル: 6.91～214.64 mm、F1.36～F4.6
水平画角:60.6°～ 2.0°
垂直視野:36.5°～ 1.1°
レーザーフォーカス、オートフォーカス、Pアイリス

デイナイト
自動切換え赤外線カットフィルター
取り外し可能な赤外線透過フィルター

最低照度
カラー: 0.06ルクス (30 IRE、F1.36)
白黒 : 0.001ルクス (30 IRE、F1.36)、IR照明点灯時は0ルクス
カラー: 0.09ルクス (50 IRE、F1.36)
白黒: 0.003ルクス (50 IRE、F1.36)、IR照明点灯時は0ルクス

シャッター速度
1/111000秒～1/2秒

パン/チルト/ズーム
パン:360°(エンドレス)、0.05～550°/秒
チルト:+20～-90°、0.05°～500°/秒
ズーム:光学31倍、デジタル12倍、合計372倍ズーム
クイックズーム、天底フリップ、300個のプリセットポジション、ツアー録画 (最大10個、最大期間各16分)、ガードツアー (最大100個)、コントロールキュー、画面上での方向表示、新しいパン0°の設定、ズーム速度の調整、スピードドライ

システムオンチップ (SoC)

モデル
ARTPEC-9

メモリー
4096 MB RAM、8192 MBフラッシュ

コンピューティング機能
深層学習処理ユニット (DLPU)

ビデオ

ビデオ圧縮
AV1
H.264 (MPEG-4 Part 10/AVC) Baseline、Main、High Profile
H.265 (MPEG-H Part 2/HEVC) メインプロファイル
Motion JPEG

解像度
1920×1080 (HDTV 1080p) ～320×180

フレームレート
すべての解像度で最大50/60 フレーム/秒(50/60 Hz)

ビデオストリーミング
個別に設定可能なマルチストリーム (AV1、H.264、H.265、Motion JPEG)
Axis Zipstream technology (AV1/H.264/H.265)
フレームレートおよび帯域幅の制御
VBR/ABR/MBR AV1/H.264/H.265
低遅延モード
ビデオストリーミングインジケーター、

S/N比
55 dB超

画像設定
圧縮レベル、カラーレベル、輝度、シャープネス、ホワイトバランス、露出コントロール、露出ゾーン、PTZ動作時の画像フリーズ、シーンプロファイル、回転、電子動体ブレ補正 (EIS)、曇り除去
コントラスト、ローカルコントラスト、オートフォーカス、Forensic WDR:最大120 dB (撮影シーンによる)、モザイクやカメレオンのプライバシーマスクを含む100個の個別のポリゴンプライバシーマスク

音声

入力
ポートキャスト技術による入力

出力
ポートキャスト技術による出力

ネットワーク

ネットワークプロトコル
IPv4、IPv6 USGv6、ICMPv4/ICMPv6、HTTP、HTTPS[1]、HTTP/2、TLS[1]、QoS Layer 3 DiffServ、FTP、SFTP、CIFS/SMB、SMTP、mDNS (Bonjour)、UPnP®、SNMP v1/v2c/v3 (MIB-II)、DNS/DNSv6、DDNS、NTP、PTP、NTS、RTSP、RTCP、RTP、SRTP/RTSPS、TCP、UDP、IGMPv1/v2/v3、DHCPv4/v6、ARP、SSH、NTCIP、LLDP、CDP、MQTT v3.1.1、Secure syslog (RFC 3164/5424、UDP/TCP/TLS)、リンクローカルアドレス(設定不要)

システムインテグレーション

アプリケーションプログラミングインターフェース
VAPIX®、AXIS Camera Application Platformなど、ソフトウェア統合のためのオープンAPI (仕様については*axis.com*を参照)
ワンクリッククラウド接続
ONVIF® Profile G、ONVIF® Profile M、ONVIF® Profile S、ONVIF® Profile T、(仕様については*onvif.org*を参照)

画面上コントロール
赤外線照明
クイックズーム
スピードドライ

イベント条件
装置ステータス:動作温度範囲を上回ったとき、動作温度範囲外、動作温度範囲を下回ったとき、ファンの故障、IPアドレスの削除、IPアドレスのブロック、ライブストリーム有効、ネットワーク接続断絶、新しいIPアドレス、PTZ電源障害、システムの準備完了、動作温度範囲内
エッジストレージ:録画中、ストレージの中断、ストレージの健全性に関する問題を検知
I/O:手動トリガー、仮想入力[2]
MQTT:MQTTクライアントを接続しました
PTZ:PTZ動作不良、PTZ動作、PTZプリセットポジションに到達、PTZ準備完了
スケジュール、繰り返し:スケジュール
ビデオ:平均ビットレート低下、デイナイトモード

イベントアクション
デイナイトモード:ルールがアクティブである間、デイナイトモードを使用する
曇り除去:曇り除去モードを設定、ルールがアクティブな間に曇り除去モードを設定
照明:照明を使用、ルールが有効な間に照明を使用
画像:FTP/SFTP/HTTP/HTTPS/ネットワーク共有/電子メール
MQTT:MQTTパブリッシュ
通知:電子メール、HTTP、HTTPS、TCP
オーバーレイテキスト: :オーバーレイテキストを使用、ルールがアクティブな間にオーバーレイテキストを使用
録画:ビデオを録画、ルールがアクティブな間にビデオを録画
セキュリティ:設定の消去
SNMP:トラップメッセージ、トラップメッセージ(ルール有効時に送信)
ビデオクリップ:FTP、HTTP、HTTPS、SFTP、電子メール、ネットワーク共有

分析機能

アプリケーション
含まれるもの
AXIS Object Analytics、AXIS Image Health Analytics、AXIS Live Privacy Shield、AXIS Scene Metadata、AXIS Video Motion Detection、AXIS OSDIゾーン、Orientation Aid PTZ、アドバンストゲートキーパー機能、オートトラッキング2
サポート
AXIS License Plate Verifier
AXIS Camera Application Platformに対応し、サードパーティ製アプリケーションをインストール可能(*axis.com/acap*を参照)

AXIS Object Analytics
物体クラス: 人、車両 (タイプ:車、バス、トラック、バイク、その他)
シナリオ:ライン横断、物体の対象範囲への侵入、領域内の滞留時間による検知、クロスラインカウント、共連れ検知、PPE監視BETA、エリア内の動き、ライン横断の動き
最大シナリオ数は10本まで
その他の機能:軌跡、色分けされた境界ボックスおよびテーブルで視覚化されたトリガー物体
対象範囲と除外範囲
奥行きの設定
ONVIF動体アラームイベント

AXIS Image Health Analytics
Detection settings (検知設定):
いたずら検出:ブロックされた画像、リダイレクトされた画像
画像の劣化: ぼやけた画像、露出不足の画像
その他の特徴： 感度、検証期間

---

1. この製品には、*OpenSSL Toolkit*で使用するために*OpenSSL Project (openssl.org)* によって開発されたソフトウェアと*Eric Young (eay@cryptsoft.com)* によって開発された暗号化ソフトウェアが含まれています。
2. ミッドスパン付きでのみ入手可能。

AXIS Scene Metadata
物体クラス: 人、顔、車両 (タイプ:車、バス、トラック、自転車)、ナンバープレート
物体属性:車両の色、上/下の服の色、信頼度、ポジション

認証

EMC
EN 55032 Class A、EN 55035、EN 61000-3-2、EN 61000-3-3、EN 61000-6-1、EN 61000-6-2、CISPR 35、EAC、EN 50121-4
オーストラリア/ニュージーランド:
RCM AS/NZS CISPR 32 Class A
カナダ : ICES-3(A)/NMB-3(A)
日本: VCCI Class A
韓国: KS C 9835、KS C 9832 Class A
米国 : FCC Part 15 Subpart B Class A
鉄道: IEC 62236-4

安全性
IEC/EN/UL 62368-1、CAN/CSA C22.2 No. 62368-1、IEC/EN 62471 リスクグループ2、IEC 60825-1 Class 1

環境
ICC-ES AC156、IEC/EN 62262 IK10、IEC/EN 60529 IP66、IEC/EN 60529 IP67、NEMA 250、Type 4X、NEMA TS 2 (2.2.7–2.2.9)、IEC 60068-2-1、IEC 60068-2-2、IEC 60068-2-6、IEC 60068-2-14、IEC 60068-2-27、IEC 60068-2-57、IEC 60068-2-78、ISO 21207 (Method B)、ISO 12944-6 C5、ICC-ES AC156、IEC 60068-2-57

ネットワーク
NIST SP500-267

サイバーセキュリティ
ETSI EN 303 645、BSI IT Security Label、FIPS 140

サイバーセキュリティ

エッジセキュリティ
ソフトウェア: 署名付きOS、総当たり攻撃による遅延からの保護、ダイジェスト認証、OAuth 2.0 RFC 6749クライアントクレデンシャルフロー/OpenID認証コードフローによるADFSアカウント一元管理、パスワード保護、AES-XTS-Plain64 256bit SDカード暗号化
ハードウェア: Axis Edge Vaultサイバーセキュリティプラットフォーム
セキュアキーストア:セキュアエレメント (CC EAL6+、FIPS 140-3 レベル3)、システムオンチップセキュリティ (TEE)
AxisデバイスID、署名付きビデオ、セキュアブート、暗号化ファイルシステム(AES-XTS-Plain64 256bit)

ネットワークセキュリティ
IEEE 802.1X (EAP-TLS、PEAP-MSCHAPv2)[3]、IEEE 802.1AE (MACsec PSK/EAP-TLS)、HTTPS/HSTS[3]、TLS v1.2/v1.3[3]、Network Time Security (NTS)、X.509証明書PKI、ホストベースのファイアウォール

文書化
AXIS OSハードニングガイド
Axis脆弱性管理ポリシー
Axis Security Development Model
AXIS OSソフトウェア部品表 (SBOM)
ドキュメントをダウンロードするには、*axis.com/support/cybersecurity/resources*にアクセスしてください。
Axisのサイバーセキュリティのサポートの詳細については、*axis.com/cybersecurity*にアクセスしてください。

概要

ケーシング
IP66、IP67、NEMA 4X、IK10規格準拠
カラー:白NCS S 1002-B
再塗装可能なメタルケーシング (アルミニウム)、Sharpdomeテクノロジーを備えるハードコーティングされたポリカーボネート (PC) クリアドーム

電源
PoE、IEEE 802.3bt Class 6
通常13 W (赤外線照明オフ)、最大51 W
機能:電源プロファイル、電源メーター

コネクター
RJ45 10BASE-T/100BASE-TX/1000BASE-T
RJ45プッシュプルコネクター (IP66)

IRイルミネーター
電力効率が高く長寿命の850 nm赤外線LEDを搭載した、OptimizedIR
照射距離300 m以上 (撮影シーンによる)

ストレージ
SD/SDHC/SDXCカードに対応
SDカード暗号化に対応 (AES-XTS-Plain64 256bit)
NAS (Network Attached Storage) への録画に対応
推奨されるSDカードとNASについては、*axis.com*を参照

動作温度
最大電力: -50 ℃～55 ℃ (-58 °F～131 °F)
NEMA TS 2 (2.2.7) に基づく最高温度:74°C
極寒温度管理機能 (Arctic Temperature Control):-40℃の低温下で起動可能
湿度 : 10～100% RH (結露可)
風荷重 (持続的):60 m/秒 (135 mph)[4]

3. この製品には、*OpenSSL Toolkit*で使用するために*OpenSSL Project (openssl.org)* によって開発されたソフトウェアと*Eric Young (eay@cryptsoft.com)* によって開発された暗号化ソフトウェアが含まれています。
4. 示されている値は、実際の風洞テストの結果に基づいています。抗力計算では、有効投影面積 *(EPA)* を使用してください。

保管条件
-40°C～65°C (-40°F～149°F)
湿度: 5～95% RH (結露不可)

寸法
高さ: 261 mm (10.3 in)
ウェザーシールド装着時: 直径239 mm (9.4 in)
ウェザーシールド非装着時: 直径192 mm (7.6 in)
有効投影面積 (EPA):0.045 m^2

重量
4,400 g (9.7 lb)

付属品
インストールガイド、Windows® デコーダ 1ユーザーライセンス、90 Wミッドスパン (電源ケーブルを含む)[5]、IP66規格準拠のネットワークコネクター、再塗装テンプレート、ペイントペーパー

オプションアクセサリー
AXIS TQ6808-E Hard-Coated Clear Dome
AXIS TQ6815-E Dome Hard-Coated Smoked
AXIS TU8003 90 W Connectivity Midspan
AXIS T91/T94取り付けアクセサリー
AXIS Surveillance Card
その他のアクセサリーについては、*axis.com*を参照

ビデオ管理ソフトウェア
AXIS Companion、AXIS Camera Station、Axisアプリケーション開発パートナー製のビデオ管理ソフトウェア。*axis.com/vms*で入手可能

言語
英語、ドイツ語、フランス語、スペイン語、イタリア語、ロシア語、中国語 (簡体字)、日本語、韓国語、ポルトガル語、ポーランド語、中国語 (繁体字)、オランダ語、チェコ語、スウェーデン語、フィンランド語、トルコ語、タイ語、ベトナム語

保証
5年保証、*axis.com/warranty*を参照

サステナビリティ

物質管理
JEDEC/ECA規格JS709に従い、PVC不使用、BFR/CFR不使用 (ミッドスパンを含むバリアントには適用されません)
RoHS、EU RoHS指令2011/65/EUおよび2015/863、規格EN IEC 63000:2018に準拠
REACH (EC) No 1907/2006に準拠。SCIP UUIDについては、*echa.europa.eu*を参照

材料
再生可能な炭素系プラスチックの含有率:23% (再生プラスチック:18%、バイオ系:5%、回収炭素系:0%)
OECDガイドラインに従って紛争鉱物について検査済み
Axisの持続可能性の詳細については、*axis.com/about-axis/sustainability*にアクセスしてください。

環境責任
axis.com/environmental-responsibility
Axis CommunicationsはUN Global Compactの署名企業です (詳細については*unglobalcompact.org*を参照)

電力最適化パフォーマンス

電源
PoE、IEEE 802.3bt Class 6
低電力プロファイル: 通常13 W (赤外線照明オフ)、最大30 W (赤外線照明オン: 40 W)

動作温度
低電力プロファイル: -10°C～55°C

5. *AXIS Q6355-E NM*には含まれていません。

検知、監視、認識、識別 (DORI)

	DORIの定義	距離 (広角)	距離 (望遠)
検知	25 px/m (8 px/ft)	65.8 m (216 ft)	1749.3 m (5737.7 ft)
観察	63ピクセル/m (19 ピクセル/ft)	26.1 m (85.6 ft)	693.7 m (2275 ft)
認識	125 px/m (38 px/ft)	13.2 m (43.3 ft)	349.2 m (1145 ft)
識別	250 px/m (76 px/ft)	6.6 m (21.6 ft)	174.2 m (571.4 ft)

DORI値は、EN-62676-4規格で推奨されているように、用途別のピクセル密度を使用して計算されます。この計算では、画像の中心を基準点として使用し、レンズの歪みを考慮します。人物や物体を認識または識別できる可能性は、物体の動き、ビデオ圧縮、照明条件、カメラのフォーカスなどの要因によって変わります。計画時にマージンを使用します。ピクセル密度は画像の各部分で変わり、計算値は現実世界の距離とは異なる場合があります。

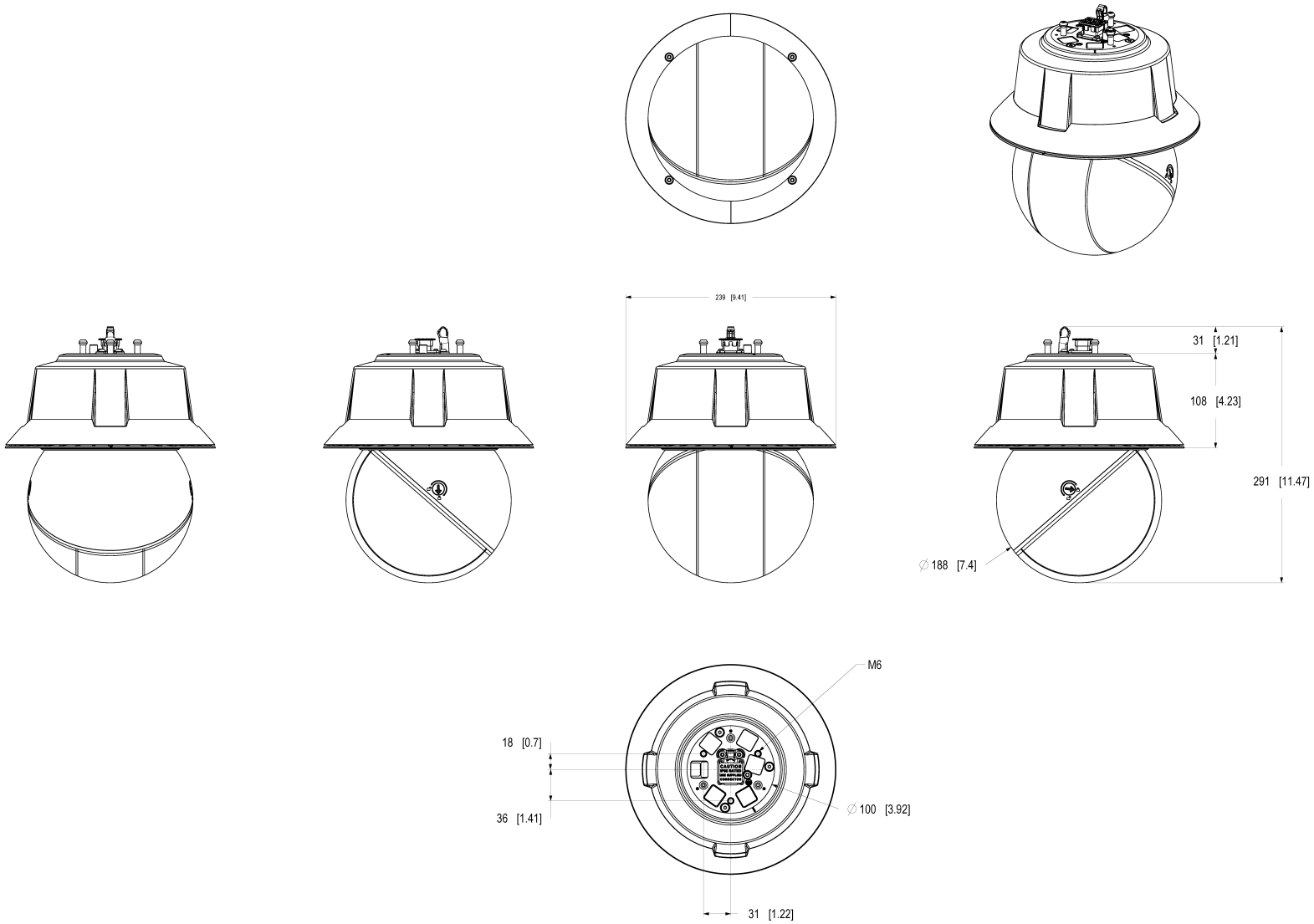

AXIS Q6355-LE PTZ Camera

Dimensions in mm [inch]

Date	Version	Scale
2024 Nov-13	M1.4	1:2
Drawing Number	Size	Sheet
31939862	A1	1(2)

© 2024 Axis Communications AB. All rights reserved.

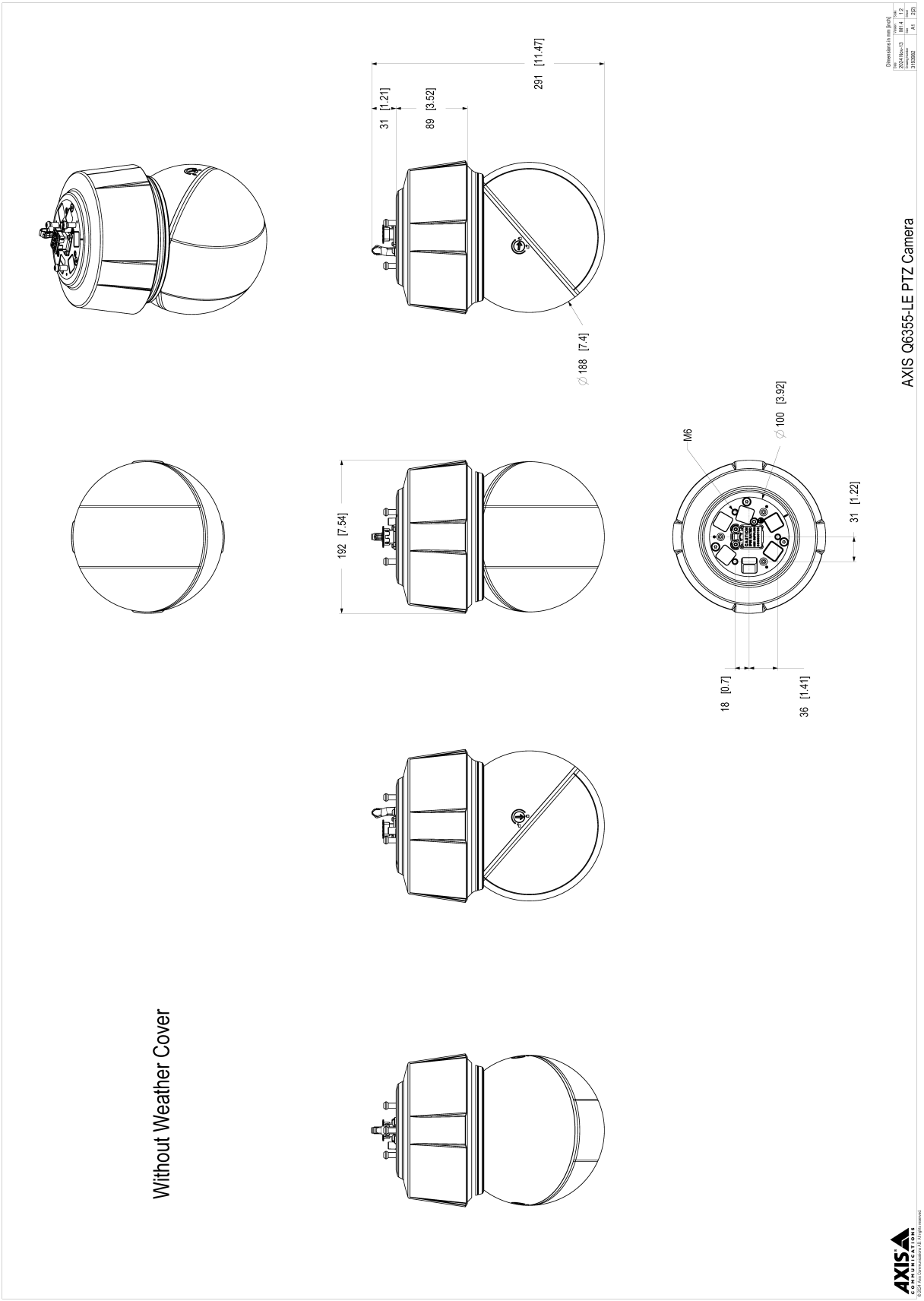

© 2025 – 2026 Axis Communications AB. AXIS COMMUNICATIONS、AXIS、ARTPEC、VAPIXは、スウェーデンおよびその他の国で登録されたAxis ABの登録商標です。その他のすべての商標は、それぞれの所有者に帰属します。記載内容は予告なく変更されることがあります。