AXIS M1075-L Mk II Box Camera

Kamera 2 MP z pełnym zestawem funkcji oraz analizą wideo i audio

AXIS M1075-L Mk II oferuje doskonałą dwukierunkową komunikację audio oraz obiektyw z korekcją podczerwieni zapewniający obraz wideo profesjonalnej jakości zarówno w dzień, jak i w nocy. Dioda LED sygnalizuje strumieniowanie lub rejestrowanie wideo, a pasywny czujnik podczerwieni (PIR) może wykrywać ruch nawet w całkowitej ciemności. Produkt jest oparty na sztucznej inteligencji oraz wyposażony w jednostkę przetwarzania głębokiego uczenia, umożliwiającą uruchamianie zaawansowanych funkcji i prowadzenie wydajnych analiz na brzegu sieci. Na przykład aplikacja AXIS Object Analytics umożliwia detekcję, śledzenie i zliczanie osób. Ponadto aplikacja AXIS Audio Analytics potrafi wykrywać dźwięki o znaczeniu krytycznym, takie jak krzyk lub atak kaszlu. Ponadto urządzenie zabezpiecza sprzętowa platforma cyberbezpieczeństwa Axis Edge Vault, która obejmuje bezpieczny magazyn i obsługę kluczy z certyfikatem FIPS 140-3 poziom 3.

- Tryb dzień i noc z oświetleniem w podczerwieni
- Wbudowane funkcje ochrony prywatności
- Czujnik PIR do detekcji ruchu
- AXIS Audio Analytics na brzegu sieci
- Dwukierunkowa komunikacja audio

FIPS 140-3 Inside #5139

AXIS M1075-L Mk II Box Camera

Kamera

Warianty
Biały

Przetwornik obrazu
1/2,9" skanowanie progresywne RGB CMOS
Rozmiar piksela 2,8 µm

Obiektyw
Stała długość ogniskowej, 3,16 mm, F2,0
Pole widzenia w poziomie: 103°
Pole widzenia w pionie: 55°
Stała przysłona, korekcja podczerwieni

Dzień i noc
Automatyczny zdejmowalny filtr odcinający podczerwień

Minimalne oświetlenie
kolor: 0,18 luksa przy 50 IRE F2.0
cz.-b.: 0,04 luksa przy 50 IRE, F2.0
0 luksów przy włączonym oświetleniu w podczerwieni

Szybkość migawki
Od 1/19000 s do 1/5 s

System on chip (SoC)

Model
CV25

Pamięć
RAM 2048, Flash 1024

Możliwości obliczeniowe
Jednostka głębokiego uczenia (DLPU)

Nagranie wideo

Kompresja obrazu
H.264 (MPEG-4 część 10/AVC), profile Main i High
H.265 (MPEG-H część 2/HEVC) Main Profile
MJPEG

Rozdzielczość
Od 1280x960 do 320x240 (4:3)
Od 1920x1080 do 640x360 (16:9)

Liczba klatek przesyłanych w ciągu zadanej jednostki czasu
Do 25/30 kl./s (50/60 Hz) w standardzie kodowania H.264, H.265 i MJPEG[1] we wszystkich rozdzielczościach

Strumieniowanie wideo
Wiele osobno konfigurowanych strumieni H.264, H.265 i MJPEG
Technologia Axis Zipstream w standardach H.264 i H.265
Kontrola poklatkowości i przepustowości
Obsługa trybu niskiego opóźnienia

Ustawienia obrazu
Nasycenie, kontrast, jasność, ostrość, WDR: maksymalnie 120 dB w zależności od sceny, balansu bieli, progu dzień/noc, trybu ekspozycji, stref ekspozycji, kompresji, obracanie: 0°, 90°, 180°, 270°, w tym corridor format, tryb sygnalizacji świetlnej, ekspozycja adaptacyjna względem ruchu, odbicie lustrzane, dynamiczne nałożenie, maska prywatności

Audio

Przesyłanie strumieniowe
Dwukierunkowa komunikacja audio w trybie full duplex
Usuwanie efektu echa i wzmacniacz głosu

Kodowanie
24bit LPCM, AAC-LC 8/16/32/48 kHz, G.711 PCM 8 kHz, G.726 ADPCM 8 kHz, Opus 8/16/48 kHz

Wejście/wyjście
Wbudowane mikrofony (można wyłączyć), wbudowany głośnik
74 dB-SPL (na odległość 1 m / 39 in)

1. *Zmniejszona poklatkowość w formacie MJPEG*

Sieć

Protokoły sieciowe
IPv4, IPv6 USGv6, ICMPv4/ICMPv6, HTTP, HTTPS[2], HTTP/2, TLS[2], QoS Layer 3 DiffServ, FTP, SFTP, CIFS/SMB, SMTP, mDNS (Bonjour), UPnP®, SNMP v1/v2c/v3 (MIB-II), DNS/DNSv6, NTP, PTP, NTS, RTSP, RTCP, RTP, SRTP/RTSPS, TCP, UDP, IGMPv1/v2/v3, DHCPv4/v6, SSH, LLDP, MQTT v3.1.1, Syslog, adres Link-Local (ZeroConf)

Protokoły sieciowe
IPv4, IPv6 USGv6, ICMPv4 / ICMPv6, HTTP, HTTPS[2], HTTP/2, TLS[2], QoS Layer 3 DiffServ, FTP, SFTP, CIFS / SMB, SMTP, mDNS (Bonjour), UPnP®, SNMP v1 / v2c / v3 (MIB-II), DNS / DNSv6, NTP, PTP, NTS, RTSP, RTCP, RTP, SRTP / RTSPS, TCP, UDP, IGMPv1 / v2 / v3, DHCPv4 / v6, SSH, SIP, LLDP, MQTT v3.1.1, Secure syslog (RFC 3164 / 5424, UDP / TCP / TLS), adres Link-Local (ZeroConf)

integracji systemu;

Application Programming Interface (interfejs programowania aplikacji)
Open API do integracji oprogramowania, w tym metadane VAPIX® i AXIS Camera Application Platform; dane techniczne są dostępne pod adresem *axis.com*
Połączenie z chmurą jednym kliknięciem
ONVIF® Profile G, ONVIF® Profile M, ONVIF® Profile S i ONVIF® Profile T, specyfikacja pod adresem *onvif.org*
Obsługa protokołu Session Initiation Protocol (SIP) umożliwiającego integrację z systemami Voice over IP (VoIP), P2P lub zintegrowanych z SIP/PBX

Kontrolki ekranowe
Maski prywatności
Klip multimedialny
Oświetlenie w podczerwieni

Warunki zdarzeń
Dźwięk: odtwarzanie klipu audio, detekcja dźwięku
Status urządzeń: powyżej temperatury roboczej, powyżej lub poniżej temperatury roboczej, poniżej temperatury roboczej, usunięcie adresu IP, aktywne strumieniowanie sieciowe, utrata połączenia sieciowego, nowy adres IP, gotowość systemu, w zakresie temperatury roboczej
Pamięć masowa typu Edge: nagrywanie w toku, zakłócenie pamięci masowej, wykryto problemy z kondycją pamięci masowej
We/wy: wejście cyfrowe jest aktywne, wyjście cyfrowe jest aktywne, wyzwalacz ręczny, wejście wirtualne jest aktywne
MQTT: subskrypcja
Zaplanowane i cykliczne: harmonogram
Nagranie wideo: średnia degradacja przepływności bitowe, tryb dzień/noc, sabotaż

Mechanizmy zdarzeń
Klipy audio: odtwarzanie, zatrzymanie
Tryb dzień/noc: używanie trybu dzień/noc, gdy reguła jest aktywna
We/wy: przełączanie raz We/Wy, przełączanie We/Wy gdy reguła jest aktywna
Oświetlenie: używanie oświetlenia, używanie oświetlenia gdy reguła jest aktywna
Obrazy: za pośrednictwem protokołu FTP, HTTP lub HTTPS, udziału sieciowego, SFTP oraz poczty e-mail
MQTT: publikacja
Powiadomienie: HTTP, HTTPS, TCP i e-mail
Nałożenie tekstu: używanie nałożonego tekstu, używanie nałożonego tekstu, gdy reguła jest aktywna
Nagrania: rejestrowanie wideo, rejestrowanie wideo, gdy reguła jest aktywna
Wiadomości pułapki SNMP: wysyłanie, wysyłanie gdy reguła jest aktywna
Dioda stanu: miganie diodami statusu, miganie diodami statusu, gdy reguła jest aktywna
Nagrania wideo: za pośrednictwem protokołu FTP, HTTP lub HTTPS, udziału sieciowego, SFTP oraz poczty e-mail
Tryb WDR: ustawianie trybu WDR, ustawianie trybu WDR, gdy reguła jest aktywna

Narzędzia analityczne

Aplikacje
W zestawie
AXIS Object Analytics, AXIS Audio Analytics, AXIS Scene Metadata, AXIS Video Motion Detection, AXIS Live Privacy Shield, aktywny alarm sabotażu
Obsługiwane
Obsługa AXIS Camera Application Platform umożliwia instalowanie aplikacji innych firm; szczegółowe informacje znajdują się na stronie *axis.com/acap*

2. *Ten produkt zawiera oprogramowanie opracowane przez OpenSSL Project do używania w zestawie narzędzi OpenSSL (openssl.org) i oprogramowanie kryptograficzne napisane przez Erica Younga (eay@cryptsoft.com).*

AXIS Object Analytics
Klasy obiektów: ludzie, pojazdy (rodzaje: samochody, autobusy, ciężarówki, jednoślady)
scenariusze: przekroczenie linii, obiekt w strefie, zliczanie obiektów przekraczających linię, obecność w obszarze
Maksymalnie 10 scenariuszy
inne funkcje: obiekty wyzwalające wizualizowane za pomocą obwiedni o przypisanej barwie
Wielokątne strefy detekcyjne/wykluczania
Konfiguracja perspektywy
Alarm wyzwolony ruchem ONVIF

AXIS Audio Analytics
Funkcje: poziom ciśnienia akustycznego, adaptacyjna detekcja dźwięku, klasyfikacja dźwięku
Klasy audio: atak kaszlu, odgłos tłuczonego szkła, odgłos obecności człowieka, wrzask, krzyk, mowa
metadane zdarzeń: detekcja dźwięku, klasyfikacje

AXIS Scene Metadata
Klasy obiektów: ludzie, twarze, pojazdy (rodzaje: samochody, autobusy, ciężarówki, jednoślady), tablice rejestracyjne
cechy obiektu: kolor pojazdu, kolor odzieży górnej / dolnej, ufność, pozycja

Aprobaty

EMC
EN 55032 klasa A, EN 55035, EN 61000-6-1, EN 61000-6-2
Australia / Nowa Zelandia: RCM AS/NZS CISPR 32 klasa A
Kanada: ICES-3(A)/NMB-3(A)
Europa: CE
Japonia: VCCI klasa A
Korea: KS C 9832 klasa A, KS C 9835
USA: FCC część 15 podczęść B klasa A

Bezpieczeństwo
CAN / CSA C22.2 No. 62368-1 wyd. 3, IEC/EN/UL 62368-1 wyd. 3, IEC 62471 (zwolniony), IS 13252

Środowisko
IEC 60068-2-1, IEC 60068-2-2, IEC 60068-2-6, IEC 60068-2-14, IEC 60068-2-27, IEC 60068-2-78

Sieć
NIST SP500-267

Cyberbezpieczeństwo
ETSI EN 303 645, FIPS 140, etykieta bezpieczeństwa BSI IT

Cyberbezpieczeństwo

Bezpieczeństwo na obwodzie
Oprogramowanie: Podpisany system operacyjny, ochrona przed atakami brute force, autoryzacja Digest i OAuth 2.0 RFC6749 OpenID Authorization Code Flow do scentralizowanego zarządzania kontami ADFS, ochrona hasłem, szyfrowanie karty SD AES-XTS-Plain64 256-bitowe,
moduł kryptograficzny Axis (FIPS 140-3 poziom 3)
Sprzęt: Platforma cyberbezpieczeństwa Axis Edge Vault Zabezpieczony element (CC EAL 6 +), zabezpieczenia układu SoC (TEE), ID urządzenia Axis, bezpieczny magazyn kluczy, podpisane wideo, bezpieczne uruchamianie, szyfrowany system plików (AES-XTS-Plain64 256-bitowe)

Bezpieczeństwo sieci
IEEE 802.1x (EAP-TLS, PEAP-MSCHAPv2)[3], IEEE 802.1AE (MACsec PSK / EAP-TLS), IEEE 802.1AR, HTTPS / HSTS[3], TLS v1.2 / v1.3[3], Network Time Security (NTS), infrastruktura klucza publicznego z certyfikatami X.509, zapora sieciowa hosta
Z opcjonalnym bezprzewodowym kluczem sprzętowym: WPA/WPA2-PSK, WPA/WPA2-Enterprise (EAP-TLS, EAP-PEAP/MSCHAPv2)

Dokumentacja
Zalecenia dotyczące zwiększenia funkcjonalności i bezpieczeństwa systemu AXIS OS
Zasady zarządzania podatnościami na zagrożenia w oprogramowaniu Axis
Model rozwoju bezpieczeństwa Axis
Wykaz komponentów oprogramowania w systemie operacyjnym AXIS OS
Aby pobrać dokumenty, przejdź do strony *axis.com/support/cybersecurity/resources*
Aby dowiedzieć się więcej o wsparciu w zakresie cyberbezpieczeństwa Axis, p. strona *axis.com/cybersecurity*

Zapisy ogólne

Obudowa
Obudowa z aluminium i tworzywa sztucznego
Kolor: biały NCS S 1002-B
Klasa IP: IP40

3. *Ten produkt zawiera oprogramowanie opracowane przez OpenSSL Project do używania w zestawie narzędzi OpenSSL (openssl.org) i oprogramowanie kryptograficzne napisane przez Erica Younga (eay@cryptsoft.com).*

Zasilanie
Zasilanie przez sieć Ethernet (PoE)
IEEE 802.3af / 802.3at Typ 1 Klasa 3
Typowo 5,4 W, maks. 12,95 W,
tryb zasilania dynamicznego

Złącza
Sieć: Ekranowany RJ45 10BASE-T/100BASE-TX PoE
We/wy: 4-pinowy blok złączy 2,5 mm na jedno wejście alarmu i jedno wyjście (wyjście 12 V DC, maks. obciążenie 25 mA)
USB
Bluetooth
Micro-HDMI

Oświetlenie w podczerwieni
OptimizedIR z oszczędnymi diodami LED IR 850 nm o dużej żywotności
Zasięg 18 m (59 stóp) lub więcej, w zależności od sceny

Przechowywanie
Obsługa szyfrowania kart SD (AES-XTS-Plain64 256-bitowa).
Rejestracja materiału w sieciowym zasobie dyskowym (NAS)
Zalecenia dotyczące kart SD i NAS można znaleźć w witrynie *axis.com*.

Czujnik PIR
Pasywny czujnik ruchu działający w podczerwieni (PIR)
Zasięg: 7 m (23 ft)

Warunki eksploatacji
0 ÷ 35°C (32 ÷ 95°F)
Wilgotność 10–85% RH (bez kondensacji)

Warunki przechowywania
Temperatura: -40 ÷ +65°C (-40 ÷ 149°F)
Wilgotność względna: 5 – 95% (bez kondensacji)

Wymiary
105 x 60 x 93 mm (4.1 x 2.4 x 3.7 in)

Masa
153 g (0,34 lb)

Dołączone akcesoria
Instrukcja instalacji, licencja na dekoder Windows® dla 1 użytkownika, uchwyt ścienny, blok złączy

Akcesoria opcjonalne
AXIS TM1901 Wireless Kit
AXIS T8415 Wireless Installation Tool
AXIS Surveillance Cards
Więcej akcesoriów znajduje się na stronie *axis.com*

Systemy zarządzania dozorem wizyjnym
Zgodność z oprogramowaniem AXIS Camera Station Edge, AXIS Camera Station Pro i oprogramowaniem do zarządzania materiałem wizyjnym od partnerów Axis dostępnym na stronie *axis.com/vms*.

Języki
angielski, niemiecki, francuski, hiszpański, włoski, rosyjski, chiński uproszczony, japoński, koreański, portugalski, polski, chiński tradycyjny, niderlandzki, czeski, szwedzki, fiński, turecki, tajski, wietnamski

Gwarancja
5-letnia gwarancja, zobacz *axis.com/warranty*

Wsparcie dla oprogramowania
Rozwój nowych funkcji do roku 2028 (AXIS OS Active 12 i 13)
Wsparcie do 31.12.2033 (AXIS OS LTS 2028)
Więcej informacji na temat okresu eksploatacji oprogramowania AXIS OS znajduje się na stronie *help.axis.com/axis-os*

Numery części
Dostępne na stronie *axis.com/products/axis-m1075-l-mk-ii#part-numbers*

Zrównoważony rozwój

Kontrola substancji
Urządzenie wolne od związków PVC, urządzenie wolne od BFR / CFR zgodnie z normą JEDEC / ECA JS709

Materiały
Bez PCW, wyprodukowana w 68% z tworzyw sztucznych pochodzących z recyklingu
Zawartość odnawialnych węglopochodnych tworzyw sztucznych: 68% (pochodzące z recyklingu), 4% (biopochodne)
Sprawdzono pod kątem nienabywania surowców z terenów objętych konfliktami zbrojnymi zgodnie z wytycznymi OECD
Aby dowiedzieć się więcej o zrównoważonym rozwoju w firmie Axis, p. strona *axis.com/about-axis/sustainability*

Odpowiedzialność za środowisko
axis.com/environmental-responsibility
Axis Communications jest sygnatariuszem programu UN Global Compact. Więcej na stronie *unglobalcompact.org*

Detekcja, Obserwacja, Rozpoznanie, Identyfikacja (DORI)

	Definicja DORI	Odległość
Detekcja	25 px/m (8 px/ft)	42 m (137,7 ft)
Obserwacja	63 px/m (19 px/ft)	16 m (52,4 ft)
Rozpoznanie	125 px/m (38 px/ft)	8 m (26,2 ft)
Identyfikacja	250 px/m (76 px/ft)	4 m (13,1 ft)

Wartość DORI są obliczanie na podstawie gęstości pikseli dla różnych przypadków użycia, zgodnie z wytycznymi normy EN-62676-4. W obliczeniach rolę punktu odniesienia pełni środek obrazu oraz jest uwzględniane zniekształcenie powstające w obiektywie. Zdolność rozpoznania lub zidentyfikowania osoby lub obiektu zależy od czynników takich jak ruch obiektu, stopień kompresji obrazu wideo, warunki oświetleniowe i ostrość kamery. W trakcie planowania należy używać marginesów. Gęstość pikseli jest inna w różnych miejscach obrazu, a obliczone wartości mogą się różnić od rzeczywistych odległości.

Rysunek wymiarowy

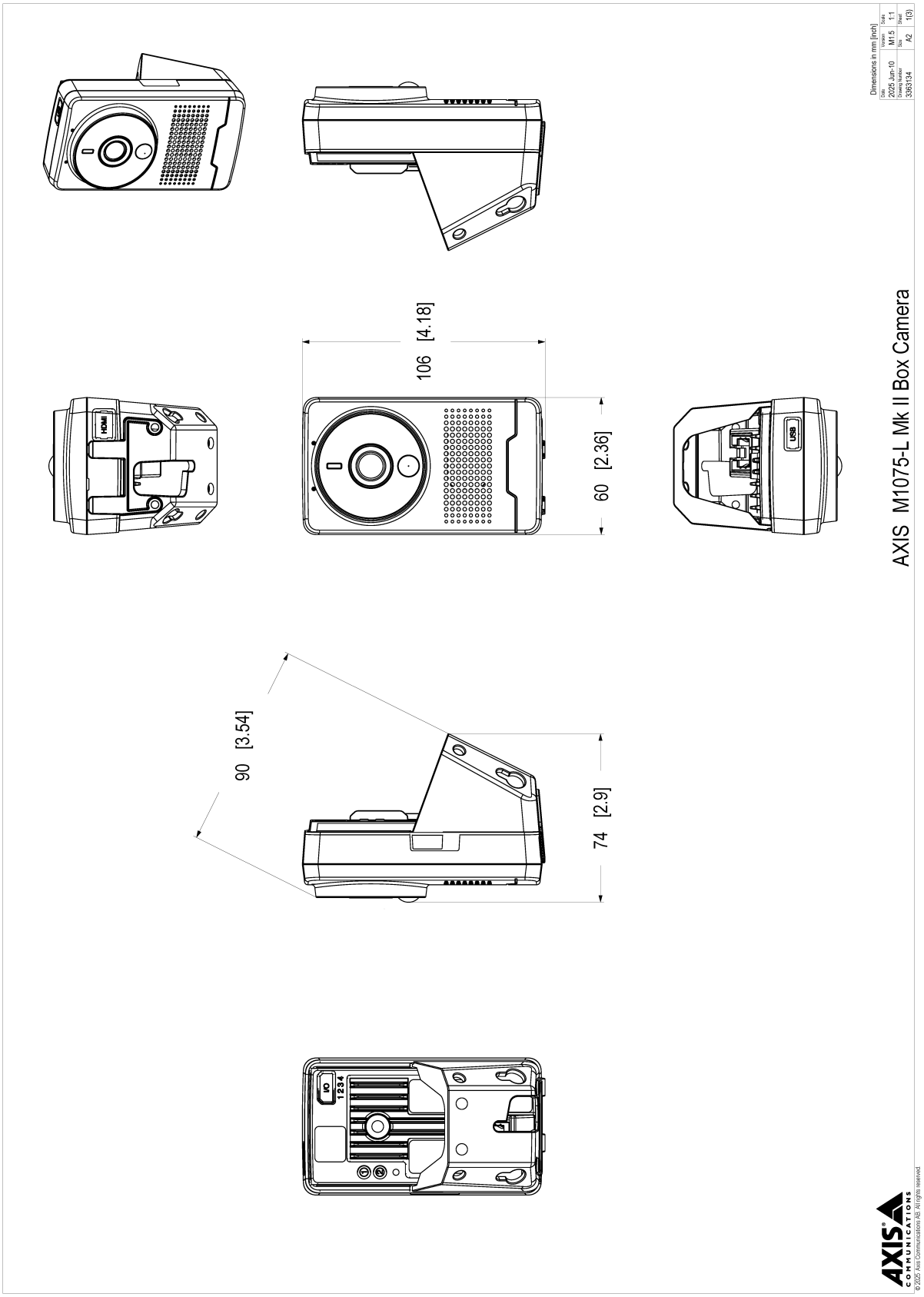

Mounting holes on the side of the product.

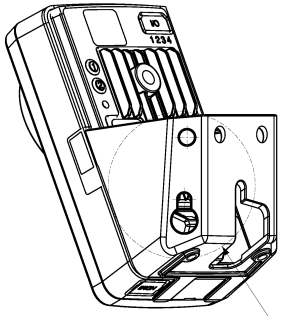

DETAIL A

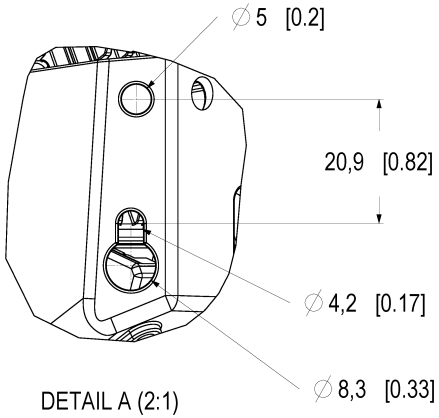

DETAIL A (2:1)

Mounting holes on the back of the product.

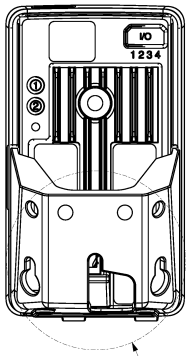

DETAIL B

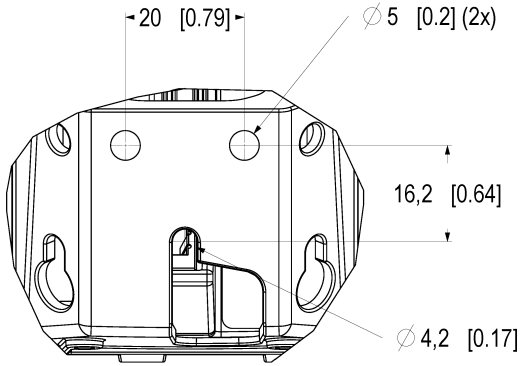

DETAIL B (2:1)

AXIS COMMUNICATIONS

© 2025 Axis Communications AB. All rights reserved.

AXIS M1075-L Mk II Box Camera

Dimensions in mm [inch]

Date	Version	Scale
2025 Jun-10	M1.5	1:1
Drawing Number	Size	Sheet
33631 34	A2	2(3)

Straight view of the backplate.

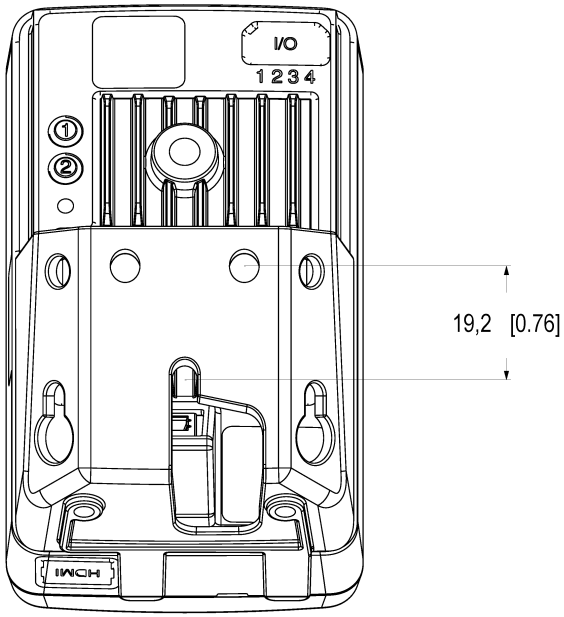

Dimensions in mm [inch]

Date	Version	Scale
2025 Jun-10	M1.5	2:1
Drawing Number	Size	Sheet
33631 34	A2	3(3)

AXIS M1075-L Mk II Box Camera

© 2025 Axis Communications AB. All rights reserved.

Wyróżnione funkcje

AXIS Edge Vault

AXIS Edge Vault to sprzętowa platforma cyberbezpieczeństwa chroniąca urządzenie Axis. Stanowi podstawę, od której zależą wszystkie bezpieczne operacje; zapewnia funkcje ochrony tożsamości urządzenia, ochrony jego integralności oraz ochrony poufnych informacji przed nieautoryzowanym dostępem. Na przykład funkcja **bezpiecznego uruchamiania** zapewnia, że rozruch urządzenia jest możliwy wyłącznie za pomocą **podpisanego systemu operacyjnego**, co uniemożliwia fizyczne manipulacje na poziomie łańcucha dostaw. Dzięki podpisanemu systemowi operacyjnemu urządzenie może też zweryfikować swoje nowe oprogramowanie, zanim zezwoli na jego instalację. Newralgicznym elementem konstrukcyjnym systemu chroniącego informacje kryptograficzne wykorzystywane do zapewnienia bezpiecznej komunikacji (IEEE 802.1X, HTTPS, identyfikator urządzenia Axis, klucze kontroli dostępu itd.) przed wykradzeniem w razie naruszenia zabezpieczeń jest bezpieczny magazyn kluczy. **Bezpieczny magazyn kluczy** oraz bezpieczne połączenia są realizowane za pomocą wspólnych kryteriów oraz/lub sprzętowego kryptograficznego modułu obliczeniowego mającego certyfikat FIPS 140. Podpisane wideo natomiast zapewnia możliwość dostarczenia materiału dowodowego do weryfikacji w stanie nienaruszonym. Wszystkie kamery używają unikalnego klucza podpisywania wideo. Jest on przechowywany w bezpiecznym magazynie kluczy i pozwala dodać podpis do strumienia wideo, co umożliwia prześledzenie drogi materiału wideo z powrotem do kamery Axis, z której pochodzi. Więcej informacji o rozwiązaniu AXIS Edge Vault można znaleźć na stronie *axis.com/solutions/edge-vault*

AXIS Object Analytics

AXIS Object Analytics to instalowana fabrycznie wielofunkcyjna aplikacja do analizy materiału wizyjnego, która wykrywa ludzi, pojazdy oraz typy pojazdów i przypisuje te elementy do odpowiednich kategorii. Dzięki algorytmom opartym na AI i warunkom behawioralnym analizuje scenę i przestrzenne zachowanie w jej obrębie w sposób dostosowany do konkretnych potrzeb. Skalowalne i oparte na krawędziach, konfiguracja wymaga minimalnego wysiłku i obsługuje różne, uruchomione jednocześnie scenariusze

AXIS Audio Analytics

AXIS Audio Analytics wykorzystuje adaptacyjną detekcję dźwięku w celu generowania alarmu, gdy nastąpi nagły wzrost głośności dźwięku. Mechanizmy klasyfikacji oparte na AI wykrywają krzyk. Aby zyskać lepszy ogląd sytuacji, możesz skorzystać łącznie z analizy dźwięku i analizy obrazu Axis. Ta inteligentna aplikacja przesyła tylko metadane, zapewniając ochronę prywatności. Aplikacja AXIS Audio Analytics to podstawowa funkcja systemu operacyjnego (oprogramowania układowego) AXIS OS, nie trzeba za nią dodatkowo płacić.

AXIS Live Privacy Shield

Zdalnie monitoruj działania w pomieszczeniach i na zewnątrz, jednocześnie chroniąc prywatność w czasie rzeczywistym. Dynamiczne maskowani oparte na algorytmach AI pozwala wybrać, które strefy mają zostać zamaskowane lub zamazane zgodnie z obowiązującymi zasadami i przepisami o ochronie prywatności i danych osobowych. Aplikacja umożliwia maskowanie obiektów ruchomych i nieruchomych, takich jak ludzie, tablice rejestracyjne czy tło. Aplikacja działa w czasie rzeczywistym tak w trybie transmisji na żywo jak i podczas odtwarzania nagrań.

Zipstream

Axis Zipstream technology zachowuje w strumieniu wizyjnym wszystkie istotne detale na potrzeby dowodowe, jednocześnie obniżając wymagania dotyczące przepustowości łącza i pojemności pamięci masowej o ponad 50%. Wykorzystuje inteligentne algorytmy, dzięki którym odpowiednie informacje dowodowe są identyfikowane, rejestrowane i przesyłane w pełnej rozdzielczości i klatkażu.

© 2025 – 2026 Axis Communications AB. AXIS COMMUNICATIONS, AXIS, ARTPEC i VAPIX są zarejestrowanymi znakami towarowymi firmy Axis AB w różnych jurysdykcjach. Wszystkie inne znaki towarowe są własnością odpowiednich podmiotów.Zastrzegamy sobie prawo do wprowadzania zmian bez uprzedniego powiadomienia.