AXIS C1210-E Network Ceiling Speaker

Unauffällige Installation in der Decke – groß

Das AXIS C1210-E ist ein All-in-One-Lautsprechersystem, das Audioansagen und die Wiedergabe von Hintergrundmusik intelligent und einfach macht. Das Kabel, mit dem es mit dem Standardnetzwerk verbunden wird, wird sowohl für die Stromversorgung (PoE) als auch für die Konnektivität verwendet. Das AXIS C1210-E ermöglicht eine flexible und unauffällige Installation in abgehängten Decken. Es ist ideal für den Innenbereich geeignet, kann jedoch auch in geschützten Außenbereichen verwendet werden, wie etwa unter einem Dachvorsprung. Zusätzlich verfügt es über einen Einbaukasten, der den Anforderungen von Plenum-Decken genügt. Es kann problemlos in Ihre Video Management Software (VMS), VoIP-Telefonie, Analysefunktionen und mehr integriert werden. Ein vorkonfigurierter digitaler Signalprozessor (DSP) sorgt jedes Mal für eine klare Sprachwiedergabe. Das integriertes Mikrofon ermöglicht außerdem eine dezentrale Überprüfung des Systemzustands und eine bidirektionale Audiokommunikation. Darüber hinaus unterstützt die integrierte Audio Management Software die Verwaltung von Benutzern, Inhalten, Zonen und Zeitplänen.

- > **Umfassendes Lautsprechersystem**
- > **Lässt sich mit dem Standardnetzwerk verbinden**
- > **Einfache Installation mit nur einem Netzwerkkabel (PoE)**
- > **Skalierbar und leicht zu integrieren**
- > **Fernüberwachung des Systemzustands**

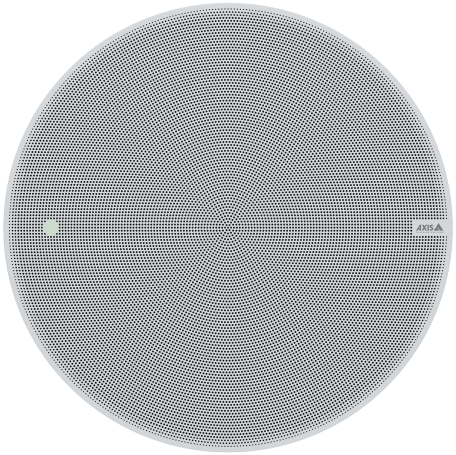

IT-Sicherheitskennzeichen
Bundesamt für Sicherheit in der Informationstechnik

Der Hersteller versichert:
Das Produkt entspricht den Anforderungen des BSI.

Das BSI informiert:
Aktuelles zum Produkt
bsi.bund.de/it-sik/03138

AXIS C1210-E Network Ceiling Speaker

Audio-Hardware

Gehäuse
Versiegeltes Gehäuse mit einem dynamischen 6,5"-Koaxial-Konus-Lautsprecher

Max. Schalldruckpegel
96 dB

Frequenzgang
40 Hz bis 20 kHz

Erfassungsbereich
130° koaxial

Eingabe/Ausgabe
Integriertes Mikrofon (kann deaktiviert werden)
Externes Mikrofon, Line-In

Technische Daten des integrierten Mikrofons
50 Hz bis 20 kHz

Beschreibung des Verstärkers
Integrierter Verstärker (7 W, Klasse D)

Digital Signal Processing
Integriert und vorkonfiguriert

Audio-Management

AXIS Audio Manager Edge
Integriert:
– Zonenverwaltung zum Aufteilen von bis zu 200 Lautsprechern in 20 Zonen
– Content Management für Musik und Live- sowie aufgezeichnete Durchsagen.
– Planungsmöglichkeit für Zeit und Ort der Wiedergabe von Inhalten.
– Priorisierung dringender Inhalte
– Statusüberwachung zur Erkennung von Systemfehlern aus der Ferne
– Benutzerverwaltung zur Steuerung des Zugriffs auf Funktionen.
Weitere Einzelheiten finden Sie im Datenblatt unter *axis.com/products/axis-audio-manager-edge/support*

AXIS Audio Manager Pro
Für größere und komplexere Systeme. Separat erhältlich.
Technische Daten finden Sie im Datenblatt auf *axis.com/products/axis-audio-manager-pro/support*

AXIS Audio Manager Center
AXIS Audio Manager Center ist ein Cloud-Dienst, über den sich Systeme mit mehreren Standorten per Fernzugriff verwalten lassen.
Technische Daten finden Sie im Datenblatt unter *axis.com/products/axis-audio-manager-center/support*

Audiosoftware

Streaming
Uni-/bidirektionale Audioübertragung mit optionaler Vollduplex-Echounterdrückung. Mono.

Codierung
24bit LPCM, AAC-LC 8/16/32/48 kHz, G.711 PCM 8 kHz, G.726 ADPCM 8 kHz, Opus 8/16/48 kHz, Axis µ-law 16 kHz, WAV, MP3 Mono/Stereo von 64 kbps bis 320 kbps.
Konstante und variable Bitrate.
Abtastrate von 8 kHz bis zu 48 kHz.

Systemintegration

Anwendungsprogrammierschnittstelle (engl. Application Programming Interface)
Offene API für Softwareintegration, einschließlich VAPIX®, Cloud-Anbindung mit einem Mausklick und AXIS Camera Application Platform (ACAP).

Videoverwaltungssysteme
Kompatibel mit AXIS Camera Station Edge, AXIS Camera Station Pro und Video Management Software von Axis Partnern, erhältlich unter *axis.com/vms*.

Massenbenachrichtigung
Singlewire InformaCast®, Intrado Revolution, Lynx, Alertus

Vereinheitliche Kommunikation
Geprüfte Kompatibilität:
SIP-Clients: 2N, Yealink, Cisco, Linphone, Grandstream
PBX-/SIP-Server: Cisco Call Manager, Cisco BroadWorks, Avaya, Asterisk, Grandstream
Anbieter von Cloud-Diensten: Webex, Zoom

SIP
Unterstützte SIP-Funktionen: Sekundärer SIP-Server, IPv6, SRTP, SIPS, SIP TLS, DTMF (RFC2976 und RFC2833), NAT (ICE, STUN, TURN)
RFC 3261: INVITE, CANCEL, BYE, REGISTER, OPTIONS, INFO
DTMF (RFC 4733/RFC 2833)

Ereignisbedingungen
Audio: Audio-Clips wiedergeben, Lautsprechertestergebnis
Anrufen: Status, Statusänderung
Gerätestatus: IP-Adresse blockiert/entfernt, neue IP-Adresse, Netzwerk-Verlust, Systembereitschaft, Livestream aktiv
Edge Storage: Laufende Aufzeichnung, Speicherstörung, Erkennung von Speicherproblemen
I/O: digitaler Eingang, manueller Auslöser, virtueller Eingang
MQTT: statuslos
Geplant und wiederkehrend: Zeitplan

Ereignisaktionen
Audio: automatischen Lautsprechertest ausführen
Audio-Clips: Wiedergabe, Stopp,
I/O: Einmalige I/O-Umschaltung, I/O-Umschaltung bei aktiver Regel
LEDs: LED-Blinkstatus, LED-Blinkstatus bei aktiver Regel
Licht und Sirene: Lichtprofil ausführen, Lichtprofil ausführen bei aktiver Regel, Aktivitäten stoppen
MQTT: veröffentlichen
Benachrichtigung über: HTTP, HTTPS, TCP und E-Mail
Aufzeichnungen: Audio aufzeichnen, Audio bei aktiver Regel aufzeichnen
Sicherheit: Löschen der Konfiguration
SNMP-Traps: senden, bei aktiver Regel senden

Eingebaute Installationshilfen
Überprüfen und Identifizieren per Testton

Funktionsüberwachung
Automatischer Lautsprechertest (Überprüfung durch integriertes Mikrofon)

Zulassungen

EMV
EN 55024, EN 55035, EN 55032 Klasse A,
EN 61000-6-1, EN 61000-6-2, EN 61000-6-3,
EN 61000-6-4
Australien/Neuseeland: CISPR 24, CISPR 35,
CISPR 32 Class A, RCM AS/NZS CISPR 32 Class A
Kanada: ICES-3(A)/NMB-3(A)
Japan: VCCI Klasse A
Korea: KC KN35, KC KN32 Class A
USA: FCC Teil 15 Abschnitt B Klasse A

Sicherheit
CAN/CSA C22.2 Nr. 62368-1,
CAN/CSA-C22.2 Nr. 60950-22, IEC/EN 62368-1,
KC-Zeichen, UL 62368-1, UL 60950-22

Umgebung
UL2043 (Verteilerbewertung), IEC 60068-2-1,
IEC 60068-2-2, IEC 60068-2-6, IEC 60068-2-14,
IEC 60068-2-27, IEC 60068-2-78, IEC/EN 60529 IP44

Cybersicherheit
ETSI EN 303 645, BSI IT-Sicherheitskennzeichen,
FIPS-140

Netzwerk

Netzwerkprotokolle
IPv4/v6[1], HTTP, HTTPS[2], SSL/TLS[2], QoS Layer 3 DiffServ, FTP, SFTP, CIFS/SMB, SMTP, Bonjour, UPnP™, SNMP v1/v2c/v3 (MIB-II), DNS, DynDNS, NTP, SFTP, RTSP, RTP, SRTP, TCP, UDP, IGMPv1/v2/v3, RTCP, ICMP, DHCP, ARP, SOCKS, SSH, NTCIP, SIP

Cybersicherheit

Edge-Sicherheit
Software: Signiertes OS, Verzögerungsschutz gegen Brute-Force-Angriffe, Digest-Authentifizierung und OAuth 2.0 RFC6749 Client Credential Flow/OpenID Authorization Code Flow für zentrales ADFS-Kontomanagement, Kennwortschutz, Axis Kryptografiemodul (FIPS 140-2, Stufe 1), 256-Bit-Verschlüsselung von SD-Speicherkarten (AES-XTS-Plain64)
Hardware: Axis Edge Vault Cybersicherheitsplattform Secure Element (CC EAL 6+), Axis Geräte-ID, sicherer Schlüsselspeicher, sicheres Hochfahren

1. *Audio-Synchronisierung nur mit IPv4.*
2. *Dieses Produkt enthält Software, die vom OpenSSL Project zur Verwendung im OpenSSL Toolkit. (openssl.org) entwickelt wurde, sowie kryptografische Software, die von Eric Young (eay@cryptsoft.com) geschrieben wurde.*

Netzwerksicherheit
IEEE 802.1X (EAP-TLS, PEAP-MSCHAPv2)[3], IEEE 802.1AR, HTTPS/HSTS[3], TLS v1.2/v1.3[3], Network Time Security (NTS), X.509 Certificate PKI, hostbasierte Firewall

Dokumentation
AXIS OS Hardening Guide
Axis Richtlinie zum Schwachstellenmanagement
Axis Security Development Model
AXIS OS Software Bill of Material (SBOM)
Diese Dokumente stehen unter *axis.com/support/cybersecurity/resources* zum Download bereit.
Weitere Informationen zum Axis Cybersicherheitssupport finden Sie auf *axis.com/cybersecurity*

System-on-Chip (SoC)

Modell
NXP i.MX 6SoloX

Speicher
512 MB RAM, 512 MB Flash

Allgemeines

Gehäuse
IP44 (IP40 über Decke)
Schallwand: Kunststoff
Obere Abdeckung: Kunststoff
Gitter: Oberflächenbehandeltes Stahlblech
Gitterfarbe: Weiß NCS S 1002-B
Umlackierbar. Eine Anleitung zum Umlackieren sowie Hinweise auf die Auswirkung auf die Gewährleistung erhalten Sie von Ihrem Axis-Partner.
Lautsprechermontage: Kunststoffklemme

Stromversorgung
Power over Ethernet (PoE), IEEE 802.3af Typ 1 Klasse 3 (max. 12,95 W)

Anschlüsse
RJ-45 für 10BASE-T/100BASE-TX, PoE
I/O: 4-poliger Anschlussblock (2,5 mm) für 2x überwachte, konfigurierbare I/Os

LED-Anzeigen
Status-LED, frontseitige LED

Lagerung
Unterstützt SD-Speicherkarten des Typs microSD, microSDHC und microSDXC
Max. Größe 1 TB
Empfehlungen zu SD-Karten finden Sie auf *www.axis.com*

Zuverlässigkeit
Zuverlässiger Betrieb rund um die Uhr.

Betriebsbedingungen
Temperatur: -30 °C bis 50 °C
Relative Luftfeuchtigkeit: 10–100 % (nicht kondensierend)

Lagerbedingungen
Temperatur: -40 °C bis +65 °C (-40 °F bis +149 °F)
Relative Luftfeuchtigkeit: 5-95 % (nicht kondensierend)

Abmessungen
Höhe: 150 mm, Frontgitter Ø 285 mm
Deckenstärke für die Montage: 0 bis 60 mm
Abmessungen für Befestigungsbohrung: Ø 261 mm ± 2 mm

Gewicht
3.100 g

Inhalt des Kartons
Lautsprecher, Installationsanleitung, Eigentümer-Authentifizierungsschlüssel, Abdeckgitter, Blockterminal

Optionales Zubehör
AXIS TC1603 Tile Bridge (zur Installation in weichen Decken), AXIS TC1602 Conduit Adapter,
AXIS TC1702 Back Cover, AXIS Safety Wire 3M
Weiteres Zubehör finden Sie auf *axis.com*

Sprachen
Englisch, Deutsch, Französisch, Spanisch, Italienisch, Russisch, Chinesisch (vereinfacht), Japanisch, Koreanisch, Portugiesisch, Polnisch, Chinesisch (traditionell), Niederländisch, Tschechisch, Schwedisch, Finnisch, Türkisch, Thailändisch, Vietnamesisch

Gewährleistung
Informationen zur fünfjährigen Gewährleistung finden Sie auf *axis.com/warranty*

Artikelnummern
Abrufbar unter *axis.com/products/axis-c1210-e#part-numbers*

3. *Dieses Produkt enthält Software, die vom OpenSSL Project zur Verwendung im OpenSSL Toolkit. (openssl.org) entwickelt wurde, sowie kryptografische Software, die von Eric Young (eay@cryptsoft.com) geschrieben wurde.*

Tools

Planung
AXIS Site Designer
Erhältlich auf *axis.com*

Installation
AXIS Device Manager, Wahlhilfe für Produkte, Wahlhilfe für Zubehör
Erhältlich auf *axis.com*

Nachhaltigkeit

Substanzkontrolle
PVC-frei gemäß JEDEC/ECA JS709
RoHS gemäß RoHS-Richtlinie 2011/65/EU und EN 63000:2018
REACH gemäß Verordnung (EG) Nr. 1907/2006. Für SCIP UUID siehe axis.com/partner.

Material
Kunststoffanteil aus nachwachsenden Rohstoffen: 63 % (recycelt: 0 % (bio-basiert: 63 %, Kohlenstofferfassung: 0%)
Auf Konfliktmineralien gemäß OECD-Leitfaden überprüft
Weitere Informationen zum Thema Nachhaltigkeit bei Axis finden Sie auf *axis.com/about-axis/sustainability*

Verantwortung für die Umwelt
axis.com/environmental-responsibility
Axis Communications nimmt am UN Global Compact teil. Weitere Informationen hierzu finden Sie auf *unglobalcompact.org*

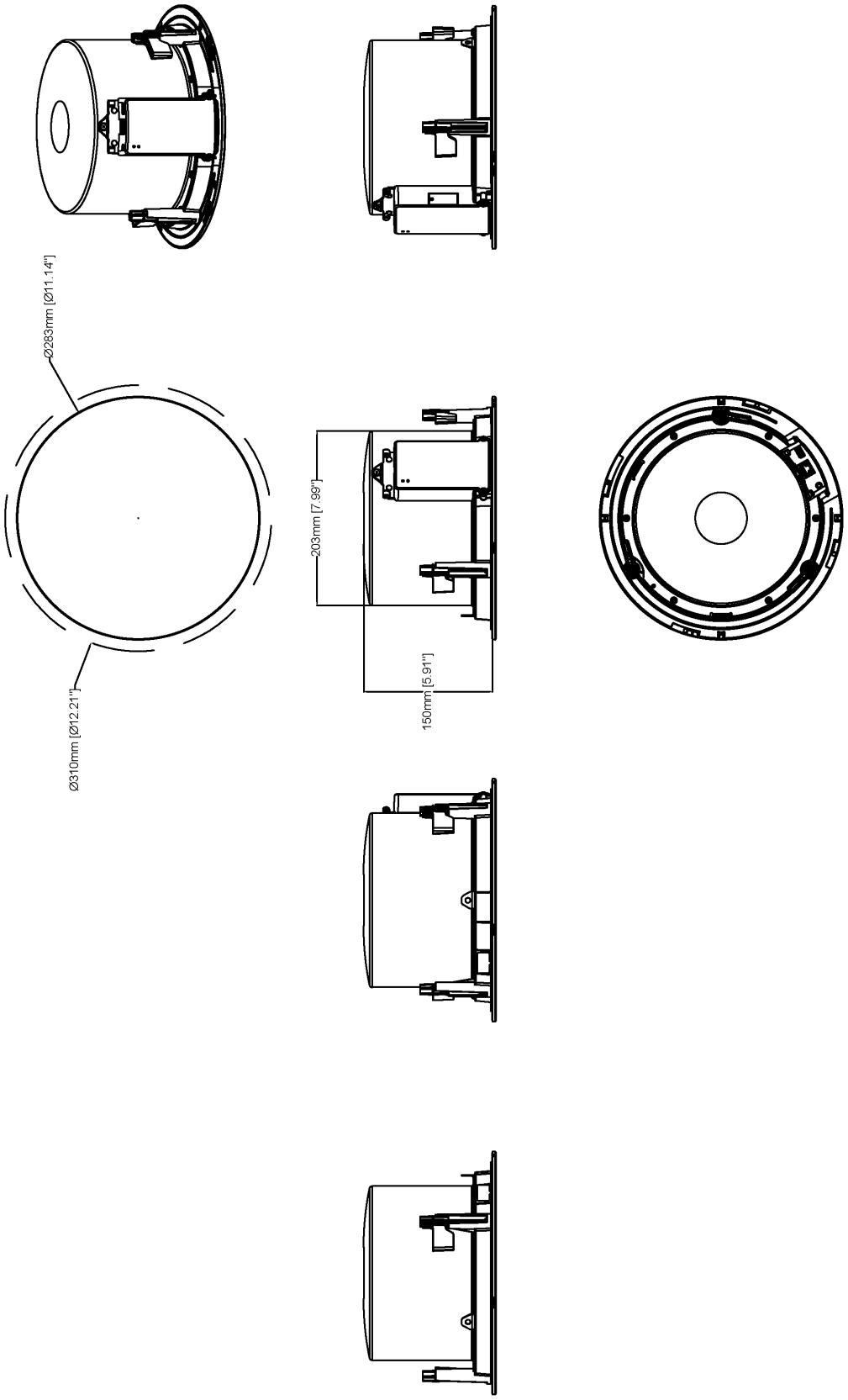

AXIS C1210-E Network Ceiling Speaker

Revision	v.01	Revision date	2022-09-21
Paper size	A4	Release date	2022-09-21
Created by	MS	Scale	1:6

© 2022 Axis Communications

www.axis.com

© 2022 – 2026 Axis Communications AB. AXIS COMMUNICATIONS, AXIS, ARTPEC und VAPIX sind in verschiedenen Jurisdiktionen eingetragene Marken von Axis AB. Alle anderen Marken sind Eigentum ihrer jeweiligen Inhaber.Wir behalten uns das Recht auf Änderungen ohne Vorankündigung vor.