AXIS XC1311 Explosion-Protected Horn Speaker

Alto-falante de rede tipo corneta com certificação Classe/Divisão 1 e Zona 1

Certificado no mundo inteiro para áreas perigosas (Classe I, Divisão 1, Zona 1 IIC), esse alto-falante de rede tipo corneta completo possibilita mensagens de voz ao vivo, programadas e acionadas por eventos. Por exemplo, alertas meteorológicos severos em tempo real ou lembretes pré-gravados para usar equipamento de proteção pessoal quando uma câmera equipada com análise detecta que ela está ausente. As mensagens são transmitidas em alto e bom som, mesmo em ambientes barulhentos, graças à corneta e ao processamento integrado de sinais digitais. O PoE facilita a instalação, com um cabo para alimentação e conectividade. Além disso, o AXIS Audio Manager Edge é fornecido pré-instalado para que você possa monitorar remotamente a integridade do sistema, definir e priorizar conteúdo e configurar zonas e permissões de usuários.

- Dispositivo autônomo completo
- Conexão com redes padrão
- Certificações internacionais para uso em áreas de periculosidade
- Fácil de instalar, configurar e usar
- Flexível, dimensionável e econômico

AXIS XC1311 Explosion-Protected Horn Speaker

Hardware de áudio

Invólucro
Alto-falante de corneta regressante com driver de compactação

Nível máximo de pressão sonora
>110 dB a 1 m de distância

Resposta de frequência
400 Hz – 5,5 kHz

Padrão de cobertura
54°

Entrada/saída
Alto-falante integrado

Descrição do amplificador
Amplificador integrado de 7 W Classe D

Processamento digital de sinais
Integrado e pré-configurado

Gerenciamento de áudio

AXIS Audio Manager Edge
Integrado:
– Gerenciamento de zonas que permite dividir até 200 alto-falantes em 20 zonas.
– Gerenciamento de conteúdo para música e comunicados ao vivo/pré-gravados.
– Cronograma de quando e onde executar conteúdo.
– Priorização de conteúdo para garantir que mensagens urgentes interrompam a programação.
– Monitoramento de integridade para descoberta remota de erros do sistema.
– Gerenciamento de usuários para controlar quem tem acesso a quais recursos.
Para obter mais detalhes, consulte a folha de dados em *axis.com/products/axis-audio-manager-edge/support*

AXIS Audio Manager Pro
Para sistemas maiores e mais avançados. Vendido separadamente.
Para obter especificações, consulte a folha de dados em *axis.com/products/axis-audio-manager-pro/support*

AXIS Audio Manager Center
O AXIS Audio Manager Center é um serviço em nuvem para acesso remoto e gerenciamento de sistemas multissite.
Para obter as especificações, consulte a folha de dados em *axis.com/products/axis-audio-manager-center/ /support*

Software de áudio

Transmissão
Unidirecional

Codificação
AAC LC 8/16/32/48 kHz, G.711 PCM 8 kHz, G.726 ADPCM 8 kHz, Axis μ-law 16 kHz, WAV
MP3 em mono/estéreo de 64 kbps a 320 kbps.
Taxa de bits constante e variável.
Taxa de amostragem de 8 kHz a 48 kHz

Integração de sistemas

Interface de programação de aplicativo
API aberta para integração de software, incluindo VAPIX®. Especificações disponíveis em *axis.com/ /developer-community*.
Conexão com a nuvem com um clique

Sistemas de gerenciamento de vídeo
Compatível com AXIS Camera Station Edge, AXIS Camera Station Pro e software de gerenciamento de vídeo dos parceiros da Axis, disponível em *axis.com/ /vms*.

Notificação em massa
Singlewire InformaCast®, Intrado Revolution, Lynx, Alertus

Comunicação unificada
Compatibilidade verificada:
Clientes SIP: 2N, Yealink, Cisco, Linphone, Grandstream
Servidores PBX/SIP: Cisco Call Manager, Cisco BroadWorks, Avaya, Asterix, Grandstream
Provedores de serviços em nuvem: Webex, Zoom

SIP
Recursos SIP suportados: Servidor SIP secundário, IPv6, SRTP, SIPS, SIP TLS, DTMF (RFC 2976 e RFC 2833), NAT (ICE, STUN, TURN)
RFC 3261: INVITE, CANCEL, BYE, REGISTER, OPTIONS, INFO
DTMF (RFC 4733/RFC 2833)

Condições do evento
Áudio: reprodução de clipes de áudio, detecção de áudio, resultado do teste de alto-falante
Chamadas: estado, mudança de estado
Status do dispositivo: endereço IP bloqueado/removido, stream ao vivo ativo, perda de rede, novo endereço IP, sistema pronto
Edge storage: gravação em andamento, interrupção do armazenamento, problemas de integridade do armazenamento detectados
E/S: entrada digital, acionador manual, entrada virtual
MQTT: assinar
Agendados e recorrentes: cronograma

Ações de eventos
Áudio: executar teste automático de alto-falante
Clipes de áudio: reproduzir, parar
E/S: alternar E/S uma vez, alternar E/S enquanto a regra está ativa
LEDs: piscar LED de status, piscar LED de status enquanto a regra está ativa
Luz e sirene: executar perfil de luzes, executar perfil luzes enquanto a regra está ativa, interromper atividades
MQTT: publicar
Notificação: HTTP, HTTPS, TCP e email
Gravações: gravar áudio, gravar áudio enquanto a regra está ativa
Segurança: apagar configuração
Interceptações SNMP: enviar, enviar enquanto a regra está ativa

Auxílios de instalação integrados
Verificação e identificação de tom de teste

Monitoramento funcional
Teste automático de alto-falante (verificação via microfone integrado)

Aprovações

Cadeia de suprimentos
Compatível com TAA

EMC
EN 55035, EN 55032 Classe A, EN 61000-6-1, EN 61000-6-2
Austrália/Nova Zelândia: RCM AS/NZS CISPR 32 Classe A
Canadá: ICES(A)/NMB(A)
Japão: VCCI Classe A
EUA: FCC Parte 15 Subparte B Classe A

Proteção
CAN/CSA C22.2 No. 62368-1 ed. 3, IEC/EN/UL 62368-1 ed. 3

Ambiente
IEC 60068-2-1, IEC 60068-2-2, IEC 60068-2-14, IEC 60068-2-27, IEC 60068-2-78, IEC/EN 60529 IP66/ /IP67, NEMA 250 Tipo 4X

Rede
NIST SP500-267

Segurança cibernética
ETSI EN 303 645, selo de segurança de TI do BSI, FIPS-140

Explosão
CSA C22.2 No. 60079-0, CSA C22.2 No. 60079-1, CSA C22.2 No. 60079-31, IEC/EN 60079-0, IEC/EN 60079-1, IEC/EN 60079-31, UL1203, UL 60079-0, UL 60079-1, UL 60079-31

Certificações
ATEX
II 2 G Ex db IIC T5 Gb
II 2 D Ex tb IIIC T91°C Db
Certificado: UL: 24 ATEX 3177X
IECEx
Ex db IIC T5 Gb
Ex tb IIIC T91°C Db
Certificado: ULD 24.0006X
cULus
Classe I, Divisão 1, Grupos A, B, C, D T5
Classe I Zona 1 AEx db IIC T5 Gb
Zona 21 AEx tb IIIC T91°C Db
Certificado: E538733
INMETRO
Ex db IIC T5 Gb
Ex tb IIIC T91°C Db
Certificado: IEx 24.0202X
IA
Ex db IIC T5 Gb
Ex tb IIIC T91°C Db
Certificado: MASC S/24-8423X
OSHA Taiwan
Ex db IIC T5 Gb
Ex tb IIIC T91°C Db
Certificado: TD050170
PESO
Ex db IIC T5 Gb
Certificado: P620272/1
JPEx
Ex db IIC T5 Gb
Ex tb IIIC T91°C Db
Certificado: DEK25.0023X

Rede

Protocolos de rede
IPv4/v6[1], HTTP, HTTPS[2], SSL/TLS[2], QoS Layer 3 DiffServ, FTP, SFTP, CIFS/SMB, SMTP, Bonjour, UPnP™, SNMP v1/v2c/v3 (MIB-II), DNS, DynDNS, NTP, PTP, RTSP, RTP, TCP, UDP, IGMPv1/v2/v3, RTCP, ICMP, DHCP, ARP, SOCKS, SSH, NTCIP, SIP

Segurança cibernética

Segurança de borda
Software: Firmware assinado, proteção contra ataques de força bruta com atraso, autenticação digest e OAuth 2.0 RFC6749 Client Credential Flow/OpenID Authorization Code Flow para gerenciamento centralizado de contas ADFS, proteção por senha, Módulo Criptográfico Axis (FIPS 140-2 nível 1)
Hardware: Plataforma de segurança cibernética Axis Edge Vault
Elemento seguro (CC EAL 6 +), ID de dispositivo Axis, armazenamento de chaves seguro, inicialização segura

Segurança de rede
IEEE 802.1X (EAP-TLS, PEAP-MSCHAPv2)[2], IEEE 802.1AR, HTTPS/HSTS[2], TLS v1.2/v1.3[2], Network Time Security (NTS), PKI de certificado X.509, firewall baseado em host

Documentação
Guia para aumento do nível de proteção do AXIS OS
Política de Gerenciamento de Vulnerabilidades da Axis
Modelo de Desenvolvimento de Segurança da Axis
Lista de materiais (SBOM) de software do AXIS OS
Para baixar documentos, vá para *axis.com/support/ /cybersecurity/resources*
Para saber mais sobre o suporte da Axis à segurança cibernética, acesse *axis.com/cybersecurity*

Sistema em um chip (SoC)

Modelo
NXP i.MX 8M Nano

Memória
1024 MB de RAM, 1024 MB de flash

Geral

Caixa de proteção
Classificações IP66, IP67 e NEMA 4X
Alumínio resistente a impactos
Cor: RAL 3000
Entradas laterais para cabo M20 (x2)
Entrada lateral para cabo NPT de 1/2 pol. (x1)

Alimentação
Power over Ethernet (PoE) IEEE 802.3af/802.3at Tipo 1 Classe 3
Típico 7 W, máx. 12,95 W

Conectores
Rede: RJ45 10BASE-T/100BASE-TX PoE

Confiabilidade
Desenvolvido para operação ininterrupta

Condições operacionais
Temperatura: De -40 °C a 60 °C (-40 °F a 140 °F)
Umidade: umidade relativa de 10 – 100% (com condensação)

Condições de armazenamento
Temperatura: De -40 °C a 65 °C (-40 °F a 149 °F)
Umidade: Umidade relativa de 5 – 95% (sem condensação)

Dimensões
Para obter as dimensões gerais do produto, consulte os esquemas de dimensões nesta folha de dados.

Peso
4220 g (9,3 lb)

Conteúdo da embalagem
Megafone, guia de Instalação, conector de bloco de terminais, terminal de anel, chave de autenticação do proprietário

Acessórios opcionais
Pole Mount ExCam XF, Pole Mount ExCam XPT
Para mais acessórios, acesse *axis.com/products/axis--xc1311#accessories*

1. *Sincronização de áudio somente com IPv4.*
2. *Este produto inclui software desenvolvido pelo OpenSSL Project para uso no OpenSSL Toolkit (openssl.org) e software de criptografia desenvolvido por Eric Young (eay@cryptsoft.com).*

Idiomas
Inglês, alemão, francês, espanhol, italiano, russo, chinês simplificado, japonês, coreano, português, polonês, chinês tradicional, holandês, tcheco, sueco, finlandês, turco, tailandês, vietnamita

Garantia
Garantia de 5 anos, consulte *axis.com/warranty*

Números de peças
Disponível em *axis.com/products/axis-xc1311#part--numbers*

Sustentabilidade

Controle de substâncias
Sem PVC
RoHS de acordo com a diretiva RoHS da UE 2011/65/ /EU/ e EN 63000:2018
REACH de acordo com a (EC) No 1907/2006. Para SCIP UUID, consulte *echa.europa.eu*

Materiais
Triagem de minerais de conflito de acordo com as diretrizes da OCDE
Para saber mais sobre a sustentabilidade na Axis, acesse *axis.com/about-axis/sustainability*

Responsabilidade ambiental
axis.com/environmental-responsibility
A Axis Communications é signatária do Pacto Global da ONU, leia mais em *unglobalcompact.org*

Esquema de dimensões

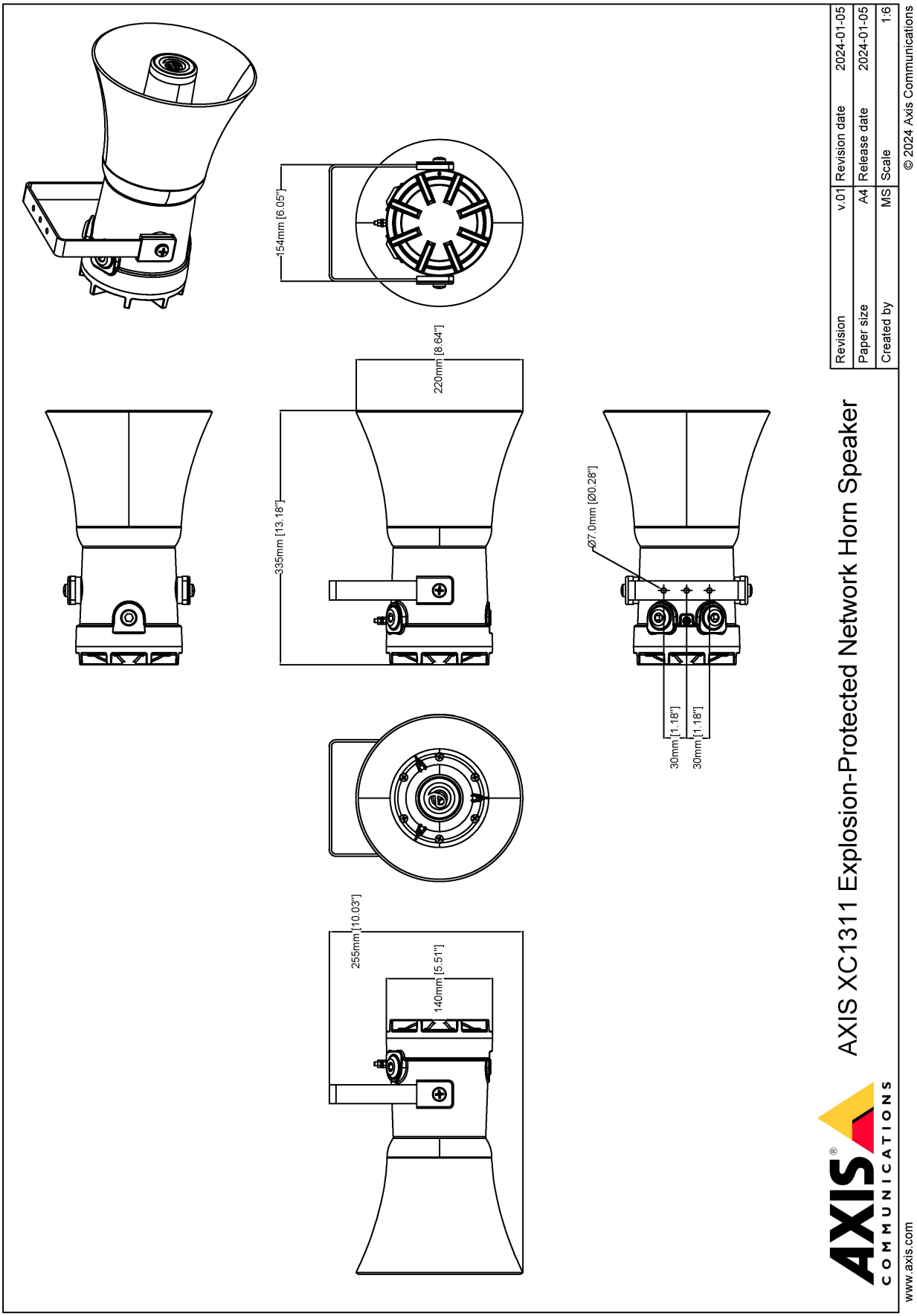

Recursos em destaque

Axis Edge Vault

O Axis Edge Vault é a plataforma de segurança cibernética baseada em hardware que protege o dispositivo Axis. Ele forma a base de que todas as operações seguras dependem e oferece recursos para proteger a identidade do dispositivo, proteger sua integridade e proteger informações confidenciais contra acesso não autorizado. Por exemplo, a **inicialização segura** garante que um dispositivo possa inicializar apenas com o **sistema operacional assinado**, o que impede a manipulação física da cadeia de suprimentos. Com o SO assinado, o dispositivo também é capaz de validar o novo software do dispositivo antes de aceitar instalá-lo. O **armazenamento de chaves seguro** é o bloco de construção crítico para a proteção de informações de criptografia usadas para comunicação segura (IEEE 802.1 x, HTTPS, ID de dispositivo da Axis, chaves de controle de acesso, etc.) contra extração maliciosa em caso de manipulação de segurança. O armazenamento de chaves seguro e as conexões seguras são fornecidos através de um módulo de computação criptográfica com certificação Common Criteria ou FIPS 140.

Para saber mais sobre o Axis Edge Vault, acesse *axis.com/ /solutions/edge-vault*.

AXIS Audio Manager Edge

O AXIS Audio Manager Edge é um sistema de gerenciamento de software fornecido incorporado nos alto-falantes de rede Axis. Ele permite gerenciar e controlar o sistema de áudio do site local. O AXIS Audio Manager Edge é adequado para sites de pequeno a médio porte com necessidades relativamente simples.

IP66/IP67

As classificações IP (proteção contra entrada ou proteção internacional) são definidas como um código de dois dígitos em que o primeiro dígito é o nível de proteção contra a invasão de objetos sólidos estranhos e o segundo dígito é o nível de proteção contra a invasão de água.

IP66 – O produto é protegido contra poeira e jatos fortes não podem prejudicar o produto.

IP67 – O produto é protegido contra poeira e a submersão contínua em água não pode prejudicar o produto.

NEMA 4X

O NEMA 4X é equivalente ao IP56 e fornece um grau de proteção do equipamento, dentro do gabinete, contra entrada de objetos estranhos sólidos, entrada de respingos ou água direcionada por mangueira, formação de gelo e corrosão.

VAPIX

VAPIX é uma marca registrada e nossa própria interface de programação de aplicativo aberta (API). Ele permite a integração de nossos produtos em uma ampla gama de soluções e plataformas.

SIP

O Session Initiation Protocol (SIP) é um protocolo que inicia, mantém e finaliza sessões multimídia entre diferentes partes. Normalmente, essas sessões consistem em áudio, mas às vezes consistem em vídeo. As aplicações mais comuns do SIP incluem telefonia pela Internet para chamadas de voz e vídeo e mensagens instantâneas em redes IP.

Para obter mais informações, consulte *axis.com/glossary*

© 2024 – 2026 Axis Communications AB. AXIS COMMUNICATIONS, AXIS, ARTPEC e VAPIX são marcas comerciais registradas da Axis AB em várias jurisdições. Todas as outras marcas comerciais pertencem aos respectivos proprietários. Reservamo-nos o direito de inserir modificações sem aviso prévio.