Cámara domo AXIS Q3538-SLVE

Domo de acero inoxidable de 8 Mpx para entornos corrosivos

Con una carcasa con certificación DNV y acero inoxidable de calidad naval (SS 316L), esta robusta cámara es resistente a los efectos corrosivos del agua del mar y los productos químicos de limpieza. Además, está protegida contra cambios de dirección, desenfoques e impactos, y puede resistir importantes oscilaciones de temperatura. La cámara ofrece una excepcional calidad de imagen en resolución 4K, sea cual sea la iluminación. Incorpora una unidad de procesamiento con aprendizaje profundo (DLPU), lo que abre la puerta a potentes funciones de analítica en el extremo. Además, gracias a su AXIS Object Analytics, puede detectar y clasificar personas y distintos tipos de vehículos, todo ello diseñado para necesidades específicas. Además, las prestaciones de ciberseguridad integradas refuerzan la protección de su sistema.

- > Ideal para entornos corrosivos y extremos
- > Carcasa de acero inoxidable de grado marino
- > Excepcional calidad de imagen en 4K
- > Admite analíticas con deep learning
- > Funciones de ciberseguridad integradas

Cámara domo AXIS Q3538-SLVE

Cámara

Sensor de imagen
CMOS RGB de barrido progresivo de 1/1,2"
Tamaño de píxel: 2,9 µm

Objetivo
Varifocal, 6,2–12,9 mm, F1.6–2.9
Campo de visión horizontal: 103°-49°
Campo de visión vertical: 56°-28°
Varifocal, enfoque y zoom remotos, control de iris tipo P, corrección por infrarrojos

Día y noche
Filtro bloqueador de infrarrojos extraíble automáticamente

Iluminación mínima
Color: 0,07 lux a 50 IRE, F1.6
B/N: 0 lux a 50 IRE, F1.6

Velocidad de obturación
1/66 500 s a 2 s

Ajuste de la cámara
Horizontal ±180°, vertical de -43 a +80°, rotación ±175°

Sistema en chip (SoC)

Modelo
ARTPEC-8

Flash
2048 MB RAM, 8194 MB Flash

Capacidad de computación
Unidad de procesamiento de deep learning (DLPU)

Vídeo

Compresión de vídeo
H.264 (MPEG-4 Parte 10/AVC) Base Profile, Main Profile y High Profile
H.265 (MPEG-H Parte 2/HEVC) Main perfil
Motion JPEG

Resolución
16:9: De 3840x2160 a 160x90
16:10: De 1280x800 a 160x100
4:3: De 2880x2160 a 160x120

Velocidad de fotogramas
Con WDR: 25/30 imágenes por segundo con una frecuencia de la red eléctrica de 50/60 Hz
Sin WDR: 50/60 imágenes por segundo por segundo con frecuencia de la red eléctrica de 50/60 Hz

Transmisión de vídeo
Múltiples transmisiones configurables individualmente en H.264, H.265 y Motion JPEG
Axis' Zipstream technology en H.264 y H.265
Velocidad de imagen y ancho de banda controlables
VBR/ABR/MBR H.264/H.265
Modo de baja latencia
Indicador de transmisión de vídeo

WDR
Forensic WDR: Hasta 120 dB en función de la escena

Transmisiones multiventana
Hasta 8 áreas de visualización recortadas individualmente

Ajustes de la imagen
Saturación, contraste, brillo, nitidez, WDR, Forensic WDR, balance de blancos, umbral día/noche, mapeado de tonos, modo de exposición, zonas de exposición, desempañado, estabilización de imagen electrónica, corrección de la distorsión de barril, compresión, rotación: 0°, 90°, 180°, 270° incluido el formato pasillo, duplicación, superposición de texto e imagen, superposición dinámica de texto e imágenes, máscaras de privacidad, máscara de privacidad de polígono

Procesamiento de imagen
Axis Zipstream, Forensic WDR, Lightfinder 2.0, OptimizedIR

Movimiento horizontal/vertical y zoom
PTZ digital, zoom óptico, posiciones predefinidas
Ronda de vigilancia limitada, cola de control, indicador de la dirección en pantalla
Grabación de rondas (máx. 10, duración máx. 16 minutos cada una), ronda de vigilancia (100 máx.)
Zoom óptico de 2x

Audio

Prestaciones
Control de ganancia automático
Emparejamiento de altavoces

Transmisión
Dúplex configurable:
Bidireccional (full-duplex)

Codificación
24 bit LPCM, AAC-LC 8/16/48 kHz, G.711 PCM 8 kHz, G.726 ADPCM 8 kHz, Opus 8/16/48 kHz
Velocidad de bits configurable

Entrada/salida
Entrada de micrófono externo o entrada de línea (balanceada o sin balance), salida de línea, entrada de audio digital
Alimentación del micrófono:
Alimentación del micrófono 5 V en la punta, alimentación del anillo 12 V en anillo, alimentación fantasma de 12 V en la punta/anillo

Red

Protocolos de red
IPv4, IPv6 USGv6, ICMPv4/ICMPv6, HTTP, HTTPS[1], HTTP/2, TLS[1], QoS Layer 3 DiffServ, FTP, SFTP, CIFS/SMB, SMTP, mDNS (Bonjour), UPnP®, SNMP v1/v2c/v3 (MIB-II), DNS/DNSv6, DDNS, NTP, PTP, RTSP, RTCP, RTP, SRTP/RTSPS, TCP, UDP, IGMPv1/v2/v3, DHCPv4/v6, ARP, SSH, SIP, LLDP, CDP, MQTT v3.1.1, Secure syslog (RFC 3164/5424, UDP/TCP/TLS), dirección de enlace local (ZeroConf)

Integración del sistema

Interfaz de programación de aplicaciones
API abierta para la integración de software, incluidos VAPIX®, metadatos y AXIS Camera Application Platform (ACAP); las especificaciones están disponibles en *axis.com/developer-community*.
Conexión a la nube con un clic
ONVIF® Profile G, ONVIF® Profile M, ONVIF® Profile S y ONVIF® Profile T, consulte las especificaciones en *onvif.org*.

Sistemas de gestión de vídeo
Compatible con AXIS Camera Station Edge, AXIS Camera Station Pro y software de gestión de vídeo de socios de Axis disponible en *axis.com/vms*.

Controles en pantalla
Estabilización de imagen electrónica
Cambio de modo día/noche
Anticondensación
Wide Dynamic Range
Indicador de transmisión de vídeo
Iluminación con infrarrojos
Calefactor

Edge-to-Edge
Emparejamiento de altavoces

Condiciones de evento
Analítica, entrada externa, entrada externa supervisada, eventos de almacenamiento en el extremo, entradas virtuales a través de API
Audio: detección de audio, reproducción de clip de audio
Llamar: estado, cambio de estado
Estado de los dispositivos: por encima de la temperatura de funcionamiento, por encima o por debajo de la temperatura de funcionamiento, por debajo de la temperatura de funcionamiento, dirección IP eliminada, red perdida, nueva dirección IP, golpe detectado, apertura de carcasa, fallo de almacenamiento, sistema preparado, dentro de la temperatura de funcionamiento
Audio digital: señal digital que contiene metadatos de Axis, la señal digital tiene una frecuencia de muestreo no válida, falta la señal digital, señal digital correcta
Almacenamiento local: grabación en curso, interrupción del almacenamiento, problemas de salud del almacenamiento detectados
E/S: entrada digital, activación manual, entrada virtual
Suscripción MQTT
MQTT: sin estado
Programado y recurrente: horario
Vídeo: manipulación, degradación de la velocidad de bits promedio, modo día-noche, secuencia en directo abierta

1. *Este producto incluye software desarrollado por OpenSSL Project para su uso en el kit de herramientas OpenSSL (openssl.org) y software criptográfico escrito por Eric Young (eay@cryptsoft.com).*

Acciones de eventos
E/S: alternar E/S una vez, alternar E/S mientras la regla está activa
Grabar vídeo: Tarjeta SD y recurso compartido de red
Carga de imágenes o clips de vídeo: FTP, SFTP, HTTP, HTTPS, recurso compartido de red y correo electrónico
Memoria de vídeo o imágenes previa y posterior a la alarma para grabación o carga
Notificación: correo electrónico, HTTP, HTTPS, TCP y SNMP Trap
Llamadas: finalizar llamada SIP, realizar llamada SIP, responder llamada
Publicación MQTT
Superposición de texto, activación de salida externa, reproducción de clip de audio, posición predefinida de zoom, modo día/noche, realización de llamadas, LED de estado de flash, uso de luces, modo de desempañamiento definido, envío de mensaje de publicación MQTT, modo WDR definido

Ayudas de instalación integradas
Asistente de nivelación, enderezar imagen, cuadrícula de imágenes, contador de píxeles

Analítica

Aplicaciones
Incluido
AXIS Object Analytics, AXIS Scene Metadata, AXIS Image Health Analytics, AXIS Live Privacy Shield[2], AXIS Video Motion Detection, alarma de manipulación activa, detección de audio
Compatible
AXIS License Plate Verifier
Para consultar la compatibilidad con AXIS Camera Application Platform, que permite la instalación de aplicaciones de terceros, visite *axis.com/acap*

AXIS Object Analytics
Clases de objetos: personas, vehículos (tipos: coches, autobuses, camiones, motos, etc.)
Escenarios: cruce de líneas, objeto en la zona, tiempo en la zona, recuento de líneas cruzadas, ocupación en la zona, movimiento en la zona, cruce de líneas en movimiento
Hasta 10 escenarios
Otras características: objetos activados visualizados con trayectorias y cuadros limitadores codificados mediante colores y tablas
Áreas de inclusión y exclusión por polígonos
Configuración de perspectiva
Evento de alarma de movimiento ONVIF

AXIS Image Health Analytics
Detection settings (Ajustes de detección):
Manipulación: imagen bloqueada, imagen redirigida
Deterioro de la imagen: imagen borrosa, imagen subexpuesta
Otras características: sensibilidad, periodo de validación

AXIS Scene Metadata
Clases de objetos: personas,caras, vehículos (tipos: coches, autobuses, camiones, motos) matrículas
Atributos de objetos: color del vehículo, color de la ropa superior/inferior, confianza, posición

Homologaciones

Marcas de productos
BIS, CE, DNV, NSF, KC, RCM, UL/cUL, UKCA, VCCI, WEEE

Cadena de suministro
Cumple los requisitos de TAA

EMC
CISPR 35, EN 50121-4, EN 55032 Class A, EN 55035, EN 61000-3-2, EN 61000-3-3, EN 61000-6-1, EN 61000-6-2
Australia/Nueva Zelanda:
RCM AS/NZS CISPR 32 Clase A
Canadá: ICES-3(A)/NMB-3(A)
Japón: VCCI Clase A
EE. UU.: FCC Parte 15 Subparte B Clase A
Ferrocarril: IEC 62236-4

Seguridad
CAN/CSA-C22.2 N.º 60950-22, CAN/CSA-C22.2 N.º 62368-1, IEC/EN/UL 62368-1, IEC/EN/UL 60950-22, IEC 62471, IS 13252

Entorno
IEC 60068-2-1, IEC 60068-2-2, IEC 60068-2-6, IEC 60068-2-14, IEC 60068-2-27, IEC 60068-2-78, IEC/EN 60529 IP66, IEC/EN 60529 IP67, IEC/EN 60529 IP68, ISO 20653 IP6K9K, IEC/EN 62262 IK11 (50J), NEMA 250 Tipo 4X, NEMA TS 2 (2.2.7-2.2.9)

Red
NIST SP500–267

Ciberseguridad
ETSI EN 303 645, etiqueta de seguridad informática BSI, FIPS 140

2. *Disponible para descarga*

Certificaciones
DNV:
EMC B, carcasa C, humedad B, temperatura D, vibración A
Certificado: TAA00003C6
NSF:
Certificado: C0759806

Ciberseguridad

Seguridad perimetral
Software: sistema operativo firmado, protección contra retrasos por ataques de fuerza bruta, autentificación *digest* y flujos OAuth 2.0 RFC6749 (*Client Credential Flow* / *OpenID Authorization Code Flow*) para la gestión centralizada de cuentas ADFS, protección por contraseña, módulo criptográfico Axis (FIPS 140-2 nivel 1), cifrado de tarjeta SD AES-XTS-Plain64 de 256 bits.
Hardware: plataforma de ciberseguridad Axis Edge Vault
TPM 2.0 (CC EAL4+, FIPS 140-2 nivel 2), elemento seguro (CC EAL 6+), seguridad de sistema en un chip (TEE), ID de dispositivo de Axis, almacén de claves seguro, vídeo firmado, arranque seguro, sistema de archivos cifrado (AES-XTS-Plain64 256 bits)

Seguridad de red
IEEE 802.1X (EAP-TLS, PEAP-MSCHAPv2)[3],
IEEE 802.1AE (MACsec PSK/EAP-TLS), IEEE 802.1AR, HTTPS/HSTS[3], TLS v1.2/v1.3[3], Network Time Security (NTS), Certificado PKI X.509, firewall basado en host

Documentación
Guía de seguridad de sistemas de AXIS OS
Política de gestión de la vulnerabilidad de Axis
Modelo de desarrollo de seguridad de Axis
Lista de materiales del software AXIS OS (SBOM)
Para descargar documentos, vaya a *axis.com/support/cybersecurity/resources*
Para obtener más información sobre el servicio de asistencia para ciberseguridad de Axis, vaya a *axis.com/cybersecurity*.

General

Carcasa
Carcasa de acero inoxidable de clase IP6K9K, IP66-, IP67- e IP68- con grado de protección a prueba de impactos IK11 (50 julios) y NEMA 4X.
Domo con revestimiento rígido de policarbonato y membranas deshumidificadoras
Acero inoxidable SS 316L revestido con pulido eléctrico
Elementos electrónicos encapsulados
Tornillos cautivos de acero inoxidable

Montaje
Escuadra de montaje con orificios para caja de conexiones (salida doble, salida única, cuadrada de 4" y octogonal de 4")
Entrada lateral de conducto M25 (3/4")

Alimentación
Alimentación a través de Ethernet (PoE) IEEE 802.3at Tipo 2 Clase 4
9 W típicos, 23 W máx.
10–28 V CC, 9 W típicos, 24 W máx.

Conectores
Audio: Entrada de línea/micrófono 3,5 mm, salida de línea 3,5 mm
E/S: Bloque de terminales para dos entradas supervisadas/salidas digitales configurables (salida 12 V CC , carga máx 50 mA)
Red: PoE apantallado RJ45 10BASE-T/100BASE-TX/1000BASE-T
Alimentación: Entrada CC

Iluminación con infrarrojos
OptimizedIR con LED IR de 850 nm, de larga duración y bajo consumo energético
Rango de alcance de 40 m (130 pies) o más dependiendo de la escena

Almacenamiento
Compatibilidad con tarjetas microSD/microSDHC/microSDXC
Compatibilidad con cifrado de tarjeta SD (AES-XTS-Plain64 256 bits)
Grabación en almacenamiento conectado a la red (NAS)
Consulte las recomendaciones sobre tarjetas SD y NAS en *axis.com*

Condiciones de funcionamiento
De -50 °C a 55 °C (de -58 °F a 131 °F)
Temperatura máxima según NEMA TS 2 (2.2.7): 74 °C (165 °F)
Temperatura de arranque: -40 °C (-40 °F)
Humedad relativa del 10 al 100 % (con condensación)

Condiciones de almacenamiento
De -40 °C a 65 °C (de -40 °F a 149 °F)
Humedad relativa del 5 al 95 % (sin condensación)

Dimensiones
Altura: 125 mm (4.9 pulg.)
ø 195 mm (7,7 pulg.)

Peso
2,2 kg (4,9 lb)

3. *Este producto incluye software desarrollado por OpenSSL Project para su uso en el kit de herramientas OpenSSL (openssl.org) y software criptográfico escrito por Eric Young (eay@cryptsoft.com).*

Contenido de la caja
Guía de instalación, descodificador de Windows® (1 licencia de usuario), plantilla de perforado, conectores de bloque de terminales para CC y E/S, llave L RESISTORX®, protector del conector, junta de cable de φ5-15 mm, junta de cable de φ3-5 mm, escuadra de montaje, tapones

Accesorios opcionales
AXIS TQ3807-E Dome Smoked
AXIS TQ3807-E Dome Clear
AXIS T91F61 Wall Mount
Montaje en poste AXIS T91F67
AXIS T94U02D Pendant Kit con parasol
AXIS T94U01D Pendant Kit
Cable múltiple B de AXIS con alimentación, audio y E/S
AXIS T8415 Wireless Installation Tool
AXIS Surveillance Cards
Para obtener más información sobre accesorios, vaya a *axis.com/products/axis-q3538-slve#accessories*

Herramientas de sistema
AXIS Site Designer, AXIS Device Manager, selector de productos, selector de accesorios, calculadora de objetivos
Disponibles en *axis.com*

Idiomas
Alemán, chino (simplificado), chino (tradicional), coreano, español, finés, francés, holandés, inglés, italiano, japonés, polaco, portugués, ruso, sueco, tailandés, turco, vietnamita

garantia
Garantía de 5 años; consulte *axis.com/warranty*

Números de pieza
Disponible en *axis.com/products/axis-q3538-slve#part-numbers*

Sostenibilidad

Control de sustancias
Sin PVC
RoHS de conformidad con la directiva europea RoHS 2011/65/UE/ y EN 63000:2018
REACH de conformidad con (CE) no 1907/2006. Para SCIP UUID, consulte *axis.com/partner.*

Responsabilidad medioambiental
axis.com/environmental-responsibility
Axis Communications es firmante del Acuerdo Mundial de las Naciones Unidas, obtenga más información en *unglobalcompact.org*

Esquemas de dimensiones

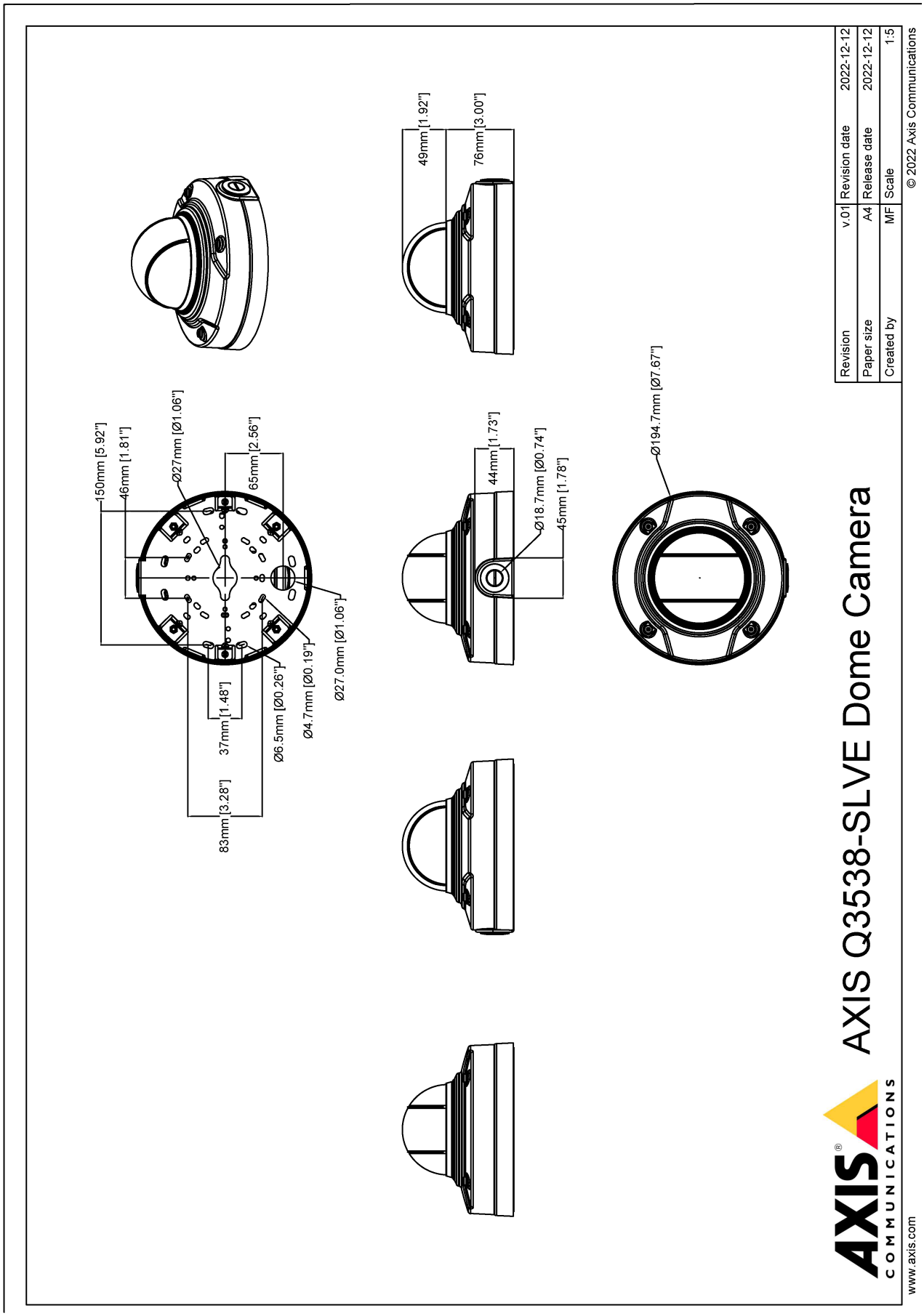

Funciones destacadas

Axis Edge Vault

Axis Edge Vault es la plataforma de ciberseguridad basada en hardware que protege el dispositivo Axis. Constituye la base de la que dependen todas las operaciones seguras y ofrece características para proteger la identidad del dispositivo, proteger su y proteger la información confidencial frente a accesos no autorizados. Por ejemplo, el **arranque seguro** garantiza que un dispositivo solo puede arrancar con el **sistema operativo firmado**. De esta forma, se evita la manipulación de la cadena de suministro física. Con el SO firmado, el dispositivo puede validar también el nuevo software antes de aceptar instalarlo. El **almacén de claves seguro** es la pieza clave para proteger la información criptográfica que se utiliza para una comunicación segura (IEEE 802.1X, HTTPS, ID de dispositivo Axis, claves de control de acceso, etc.) contra la extracción maliciosa en caso de una infracción de la seguridad. El almacén de claves seguro y las conexiones seguras se proporcionan a través de un módulo de cálculo criptográfico basado en hardware certificado por FIPS 140 o criterios comunes.

Además, el vídeo firmado garantiza que las pruebas en vídeo no se han manipulado. Cada cámara utiliza un clave de firma de vídeo exclusiva, que se almacena en el almacén de claves seguro. Así se agrega una firma al flujo de vídeo, lo que permite rastrear el vídeo hasta la cámara Axis en la que se originó.

Para obtener más información sobre Axis Edge Vault, vaya a *axis.com/solutions/edge-vault*.

Zipstream

La Axis Zipstream technology mantiene los detalles forenses que necesita en el flujo de vídeo mientras reduce las necesidades de ancho de banda y almacenamiento en un 50 % de media. Zipstream también incluye tres algoritmos inteligentes que garantizan la identificación, grabación y envío de la información forense relevante a la máxima resolución y velocidad de fotogramas.

Forensic WDR

Las cámaras Axis con tecnología de amplio rango dinámico (WDR) pueden marcar la diferencia entre ver con nitidez importantes detalles forenses y no ver nada más que manchas en condiciones de iluminación difíciles. La diferencia entre los puntos más oscuros y los más brillantes puede crear problemas en la claridad y la facilidad de uso de las imágenes. Forensic WDR reduce de manera eficaz el ruido visible y los artefactos y permite obtener un vídeo optimizado para el uso forense.

Lightfinder

La tecnología Axis Lightfinder ofrece vídeo de alta resolución a todo color con un mínimo de distorsión por movimiento incluso en la oscuridad. Debido a que elimina el ruido, Lightfinder hace que las áreas oscuras de una escena sean visibles y captura detalles con muy poca luz. Las cámaras con Lightfinder distinguen el color con poca luz mejor que el ojo humano. En situaciones de vigilancia, el color puede ser un factor esencial que permita la identificación de personas, objetos o vehículos.

AXIS Object Analytics

AXIS Object Analytics es una analítica de vídeo que ofrece muchas funciones y viene preinstalada, que detecta y clasifica personas, vehículos y tipos de vehículos. Gracias a algoritmos basados en IA y condiciones de recuperación de información, analiza la escena y su comportamiento espacial dentro, todo ello diseñado para sus necesidades específicas. Escalable y basada en el extremo, requiere el mínimo esfuerzo para configurar y es compatible con diversos escenarios que se ejecutan al mismo tiempo.

IR Optimizado

Axis OptimizedIR proporciona una combinación única y potente de inteligencia de cámara y sofisticada tecnología LED, que da como resultado nuestras más avanzadas soluciones IR integradas en la cámara para una oscuridad total. En nuestras cámaras de movimiento panorámico, inclinación y zoom (PTZ) con OptimizedIR, el haz de infrarrojos se adapta automáticamente y se vuelve más ancho o más estrecho a medida que la cámara hace un zoom de acercamiento y alejamiento para asegurarse de que todo el campo de visión esté siempre iluminado de manera uniforme.

Para obtener más información, consulte *axis. com/glossary*

© 2022 – 2026 Axis Communications AB. AXIS COMMUNICATIONS, AXIS, ARTPEC y VAPIX son marcas comerciales registradas de Axis AB en diferentes jurisdicciones. Todas las demás marcas comerciales son propiedad de sus respectivos titulares.Nos reservamos el derecho de introducir modificaciones sin previo aviso.