AXIS M3138-LVE Dome Camera

Câmera turret de 8 MP com tecnologia de IA

Esta câmera baseada em IA oferece instalação flexível em ambientes internos e externos. Com um design estilo torre, ela suprime reflexos de luz e proporciona ótima usabilidade e qualidade de imagem de 4K. A tecnologia Axis OptimizedIR possibilita o monitoramento na escuridão total. Fornecida com o AXIS Object Analytics pré-instalado. E um sensor acústico com AXIS Audio Analytics. Axis Edge Vault, uma plataforma de segurança cibernética baseada em hardware, protege o dispositivo e oferece armazenamento de chave e operações seguros com certificação FIPS 140-3 nível 3. Em determinados mercados é possível realizar a exibição direta da instalação no aplicativo AXIS Installer. Além disso, esta câmera à prova de intempéries possui uma caixa de proteção que pode ser repintada e possui classificação IP66, com uma faixa de temperatura operacional de -30 °C a 50 °C (-22 °F a 122 °F).

- Excelente qualidade de imagem em 8 MP
- Desenho de face plana
- Forensic WDR (WDR Forense) e OptimizedIR
- Analíticos de áudio e vídeo operados por IA
- Segurança cibernética integrada com o Axis Edge Vault

FIPS 140-3 Inside #5139

AXIS M3138-LVE Dome Camera

Câmera

Sensor de imagem
CMOS RGB de 1/1,8 pol. com varredura progressiva
Tamanho do pixel 2,0 µm

Lente
Varifocal, 3,7 mm, F2.0
Campo de visão horizontal 126˚
Campo de visão vertical 67°
Distância de foco mínima: 0,5 m (1,6 ft)
Íris fixa, correção de IR

Dia e noite
Filtro de bloqueio de IR automático
Filtro de IR híbrido

Iluminação mínima
Cor: 0,18 lux a 50 IRE, F2.0
P/B: 0,04 lux a 50 IRE, F2.0
0 lux com iluminação IR ativada

Velocidade do obturador
1/112000 s a 1/2 s

Ajuste da câmera
Pan ±180°, tilt 0 a +60°, rotação ±95°

Sistema em um chip (SoC)

Modelo
CV75

Memória
2 GB de RAM, 8 GB de flash

Recursos de computação
Unidade de processamento de aprendizagem profunda (DLPU)

Vídeo

Compressão de vídeo
H.264 (MPEG-4 Parte 10/AVC) perfis Main e High
H.265 (MPEG-H Part 2/HEVC) perfil Main
Motion JPEG

Resolução
16:9: 3840x2160 a 640X360
4:3: 1440 x 1080 a 320 x 240

Taxa de quadros
Até 25/30 fps (50/60 Hz) em modo de 4 MP
Até 12,5/15 fps (50/60 Hz) em modo de 8 MP

Transmissão de vídeo
Múltiplos streams configuráveis individualmente em H.264, H.265 e Motion JPEG
Axis Zipstream technology em H.264 e H.265
Taxa de quadros e largura de banda controláveis
VBR/ABR/MBR H.264/H.265

WDR
WDR: Até 120 dB, dependendo da cena

Multi-view streaming
2 áreas de exibição recortadas individualmente

Configurações de imagem
Saturação, contraste, brilho, nitidez, balanço de branco, limite dia/noite, contraste local, mapeamento de tons, modo de exposição, zonas de exposição, compactação, rotação: 0°, 90°, 180°, 270°, incluindo Formato Corredor, espelhamento, sobreposição de texto e imagens, sobreposição dinâmica de texto e imagens, máscaras de privacidade
Perfis de cena: forense, vívido

Processamento de imagem
Axis Zipstream, Forensic WDR (WDR Forense), Lightfinder 2.0, OptimizedIR

Pan/Tilt/Zoom
PTZ digital
Tour por posições predefinidas

Rede

Protocolos de rede
IPv4, IPv6 USGv6, ICMPv4/ICMPv6, HTTP, HTTPS[1], HTTP/2, TLS[1], QoS Layer 3 DiffServ, FTP, SFTP, CIFS/ /SMB, SMTP, mDNS (Bonjour), UPnP®, SNMP v1/v2c/v3 (MIB-II), DNS/DNSv6, DDNS, NTP, NTS, PTP, RTSP, RTP, SRTP/RTSPS, TCP, UDP, IGMPv1/v2/v3, RTCP, ICMP, DHCPv4/v6, ARP, SSH, LLDP, CDP, MQTT v3.1.1, Syslog seguro (RFC 3164/5424, UDP/TCP/TLS), endereço local do link (ZeroConf)

1. *Este produto inclui software desenvolvido pelo OpenSSL Project para uso no OpenSSL Toolkit (openssl.org) e software de criptografia desenvolvido por Eric Young (eay@cryptsoft.com).*

Integração de sistemas

Interface de programação de aplicativo
API aberta para integração de software, incluindo VAPIX® e AXIS Camera Application Platform (ACAP); especificações disponíveis em *axis.com/developer--community*.
Conexão com a nuvem com um clique
ONVIF® Profile G, ONVIF® Profile M, ONVIF® Profile S e ONVIF® Profile T, especificações disponíveis em *onvif.org*

Sistemas de gerenciamento de vídeo
Compatível com AXIS Camera Station Edge, AXIS Camera Station Pro e software de gerenciamento de vídeo dos parceiros da Axis, disponível em *axis.com//vms*.

Controles na tela
Alternância dia/noite
Amplo alcance dinâmico
Iluminação IR
Máscaras de privacidade
Aquecedor

Borda a borda
Pareamento de sirene e luz

Condições do evento
Aplicativo
Analíticos de áudio: nível de áudio acima do limite, detecção de quebra de vidro, detecção de grito, detecção de berro, detecção de fala, SPL: Acima do limite superior, SPL: Abaixo do limiar inferior
Status do dispositivo: acima/abaixo/dentro da temperatura operacional, endereço IP bloqueado//removido, transmissão ao vivo ativa, rede perdida, novo endereço IP, sistema pronto
Edge storage: gravação em andamento, interrupção do armazenamento, problemas de integridade do armazenamento detectados
E/S: acionamento manual, entrada virtual está ativa
MQTT: Cliente MQTT conectado
Agendados e recorrentes: cronograma
Vídeo: degradação média da taxa de bits, modo diurno//noturno, violação

Ações de eventos
Modo diurno/noturno
Iluminação: usar luzes, usar luzes enquanto a regra está ativa
LEDs: piscar LED de status, piscar LED de status enquanto a regra está ativa
MQTT: enviar de mensagem de publicação MQTT
Notificação: HTTP, HTTPS, TCP e email
Sobreposição de texto
Gravações: gravar vídeo, gravar vídeo enquanto a regra está ativa
Segurança: apagar configuração
Mensagens de interceptação SNMP: enviar, enviar enquanto a regra está ativa
Imagens ou clipes de vídeo: FTP, SFTP, HTTP, HTTPS, compartilhamento de rede e email
Modo WDR

Auxílios de instalação integrados
Contador de pixels, grade de nível

Analíticos

Aplicativos
Incluído
AXIS Object Analytics, AXIS Image Health Analytics, AXIS Audio Analytics, AXIS Scene Metadata, AXIS Video Motion Detection
Com suporte
Suporte à AXIS Camera Application Platform para permitir a instalação de aplicativos de outros fabricantes, consulte *axis.com/acap*

AXIS Object Analytics
Classes de objetos: humanos, veículos (tipos: carros, ônibus, caminhões, bicicletas, outros)
Cenários: cruzamento de linha, objeto na área, tempo na área, contagem de cruzamentos de linha, detecção de rastreamento, monitoramento de EPI[BETA], permanência na área, movimento na área, cruzamento de linha de movimento
Até 10 cenários
Outros recursos: objetos acionadores exibidos com caixas delimitadoras coloridas
Áreas de inclusão/exclusão poligonais
Configuração de perspectivas
Evento de ONVIF® Motion Alarm

AXIS Image Health Analytics
Detection settings (Configurações de detecção):
Violação: imagem bloqueada, imagem redirecionada
Degradação da imagem: imagem desfocada, imagem subexposta
Outros recursos: sensibilidade, período de validação

AXIS Audio Analytics
Recursos: nível de pressão sonora, detecção de áudio adaptativa, classificação de áudio
Classes de áudio: crise de tosse, quebra de vidro, presença humana, grito, berro, fala
Metadados de eventos: detecções de áudio, classificações, nível de pressão sonora

AXIS Scene Metadata
Classes de objetos: humanos, rostos, veículos (tipos: carros, ônibus, caminhões, bicicletas), placas de licença
Atributos do objeto: cor do veículo, cor da roupa de cima/de baixo, bolsa, confiança, posição

Aprovações

Marcações de produtos
UL/cUL, CE, KC, VCCI, RCM, BSMI, NCC, ICE, FCC, TELEC

Cadeia de suprimentos
Compatível com TAA

EMC
CISPR 35, CISPR 32 Classe B, EN 55035, EN 55032 Classe B, EN 61000-6-1, EN 61000-6-2, EN 61000-6-3
Austrália/Nova Zelândia: RCM AS/NZS CISPR 32 Classe B
Canadá: ICES(B)/NMB(B)
Japão: VCCI Classe B
Coreia: KS C 9835, KS C 9832 Classe B
EUA: FCC Parte 15 Subparte B Classe B

Proteção
CAN/CSA-C22.2 No. 62368-1 ed. 3, IEC/EN/UL 62368-1 ed. 3, IEC/EN 62471 isento de grupo de risco, EN: 62311

Ambiente
IEC 60068-2-1, IEC 60068-2-2, IEC 60068-2-6, IEC 60068-2-14, IEC 60068-2-27, IEC 60068-2-78, IEC/EN 60529 IP66, IEC/EN 62262 IK08, NEMA 250 Tipo 4X

Sem fio
EN 62311, EN 300328, EN 301489-1, EN 301489-17, FCC Part 15 Subparte C, FCC Part 2 Subparte J, MIC, NCC, RSS-247, RSS-102, RSS-Gen

Rede
IPv6 USGv6, NIST SP500-267

Segurança cibernética
EN 18031-1, ETSI EN 303 645, Selo de segurança de TI do BSI, FIPS 140

Segurança cibernética

Segurança de borda
Software: Sistema operacional assinado, proteção contra atrasos por força bruta, autenticação digest e OAuth 2.0 RFC 6749 Client Credential Flow/OpenID Authorization Code Flow para gerenciamento centralizado de contas ADFS, proteção por senha, Axis Cryptographic Module (FIPS 140-2 nível 1)
Hardware: Plataforma de segurança cibernética Axis Edge Vault
Secure keystore (Armazenamento de chaves seguro) elemento seguro (CC EAL 6+, FIPS 140-3 Nível 3), segurança do sistema em chip (TEE)
ID do dispositivo Axis, vídeo assinado, inicialização segura, sistema de arquivos criptografado (AES-XTS--Plain64 256 bits)

Segurança de rede
IEEE 802.1X (EAP-TLS, PEAP-MSCHAPv2)[2].
IEEE 802.1AE (MACsec PSK/EAP-TLS). IEEE 802.1AR, HTTPS/HSTS[2], TLS v1.2/v1.3[2], Network Time Security (NTS), PKI Certificado X.509, firewall baseado em host

Documentação
Guia para aumento do nível de proteção do AXIS OS
Política de Gerenciamento de Vulnerabilidades da Axis
Modelo de Desenvolvimento de Segurança da Axis
Lista de materiais (SBOM) de software do AXIS OS
Para baixar documentos, vá para *axis.com/support/ /cybersecurity/resources*
Para saber mais sobre o suporte da Axis à segurança cibernética, acesse *axis.com/cybersecurity*

Geral

Caixa de proteção
Classificações IP66, NEMA 4X e IK08
Dome com revestimento rígido em policarbonato
Caixa plástica
Cor: Branco NCS S 1002-B
Para obter instruções de repintura, acesse a página de suporte do produto. Para obter informações sobre o impacto sobre a garantia, acesse *axis.com/warranty--implication-when-repainting*.

2. *Este produto inclui software desenvolvido pelo OpenSSL Project para uso no OpenSSL Toolkit (openssl.org) e software de criptografia desenvolvido por Eric Young (eay@cryptsoft.com).*

Alimentação
Power over Ethernet (PoE) IEEE 802.3af/802.3at Tipo 1 Classe 3, máx. 12,95 W, típico (aquecedor desligado, IR desligado) 3,57 W
Recursos: modo de consumo dinâmico, modo de baixo consumo, medidor de consumo

Interface sem fio
Bluetooth® 5.4 de baixa energia
Perfis Bluetooth: nenhum
Recursos: visualização direta da instalação por meio do AXIS Installer mobile app

Sensores ambientais
Sensores de ambiente por meio de acessórios com tecnologia portcast. Para obter mais informações, consulte *Acessórios opcionais*.

Conectores
Rede: RJ45 10BASE-T/100BASE-TX/1000BASE-T PoE blindado

Sensor
Sensor acústico

Iluminação IR
OptimizedIR com LEDs IR de 850 nm de longa duração e alta eficiência energética
Alcance de 20 m (66 ft) ou mais dependendo da cena

Armazenamento
Suporte a cartões microSD/microSDHC/microSDXC
Suporte a criptografia de cartões SD (AES-XTS-Plain64 256 bits)
Gravação em armazenamento de rede (NAS)
Para obter recomendações de cartões SD e NAS, consulte *axis.com*

Condições operacionais
Temperatura: -30° C a 50 °C (-22 °F a 122 °F)
Temperatura máxima (intermitente): 65 °C (140 °F)
Umidade: 10 – 100% (umidade relativa, sem condensação)

Condições de armazenamento
Temperatura: De -40 °C a 65 °C (-40 °F a 149 °F)
Umidade: Umidade relativa de 5 – 95% (sem condensação)

Dimensões
Para obter as dimensões gerais do produto, consulte os esquemas de dimensões nesta folha de dados.
Área projetada efetiva (EPA): 0,008 m^2 (0,09 $pé^2$)

Peso
362 g (0,8 lb)

Conteúdo da embalagem
Câmera, guia de instalação, conector, protetor, prensa-cabos, chave de autenticação do proprietário

Ferramentas do sistema
AXIS Site Designer, AXIS Device Manager, AXIS Installer, seletor de produtos, seletor de acessórios, calculadora de lentes
Disponível em *axis.com*

Idiomas
Inglês, alemão, francês, espanhol, italiano, russo, chinês simplificado, japonês, coreano, português, polonês, chinês tradicional, holandês, tcheco, sueco, finlandês, turco, tailandês, vietnamita

Garantia
Garantia de 5 anos, consulte *axis.com/warranty*

Suporte de software
Desenvolvimento de novos recursos até 2030 (AXIS SO 12, 13 e 14)
Suporte até 31/12/2035 (AXIS OS LTS 2030–2035)
Leia mais sobre o ciclo de vida do AXIS OS em *help.axis.com/axis-os*

Números de peças
Disponível em *axis.com/products/axis-m3138-lve#part-numbers*

Acessórios opcionais

Portcast
AXIS D6210 Air Quality Sensor

Instalação
AXIS T8415 Wireless Installation Tool

Montagem
AXIS TM3218 Recessed Mount
AXIS TM3401 Grid Ceiling Mount
AXIS T94B01P Conduit Back Box

Armazenamento
Cartões para monitoramento AXIS Surveillance Cards

Para mais acessórios, vá para *axis.com/products/axis-m3138-lve#compatible-products*

Sustentabilidade

Controle de substâncias
Sem PVC, sem BFR/CFR de acordo com o padrão JEDEC/
/ECA JS709
RoHS de acordo com a diretiva RoHS da UE 2011/65/EU e 2015/863 e EN IEC 63000:2018 padrão
REACH de acordo com a (EC) No 1907/2006. Para SCIP UUID, consulte *echa.europa.eu*

Materiais
Conteúdo de plástico reciclável baseado em carbono: 48% (reciclado: 1%, base bio: 47%)
Triagem de minerais de conflito de acordo com as diretrizes da OCDE
Para saber mais sobre a sustentabilidade na Axis, acesse *axis.com/about-axis/sustainability*

Responsabilidade ambiental
axis.com/environmental-responsibility
A Axis Communications é signatária do Pacto Global da ONU, leia mais em *unglobalcompact.org*

Detectar, Observar, Reconhecer, Identificar (DORI)

	Definição de DORI	Distância
Detectar	25 px/m (8 px/ft)	70 m (230 ft)
Observação	63 px/m (19 px/pé)	28 m (92 ft)
Reconhecimento	125 px/m (38 px/ft)	14 m (46 ft)
Identificar	250 px/m (76 px/ft)	7 m (20 ft)

Os valores de DORI são calculados usando densidades de pixels para diferentes casos de uso, conforme recomendado pelo padrão EN-62676-4. Os cálculos usam o centro da imagem como ponto de referência e consideram a distorção da lente. A possibilidade de reconhecer ou identificar uma pessoa ou um objeto depende de fatores como movimento de objetos, compactação de vídeo, condições de iluminação e foco da câmera. Use as margens ao planejar. A densidade de pixels varia na imagem, e os valores calculados podem ser diferentes das distâncias do mundo real.

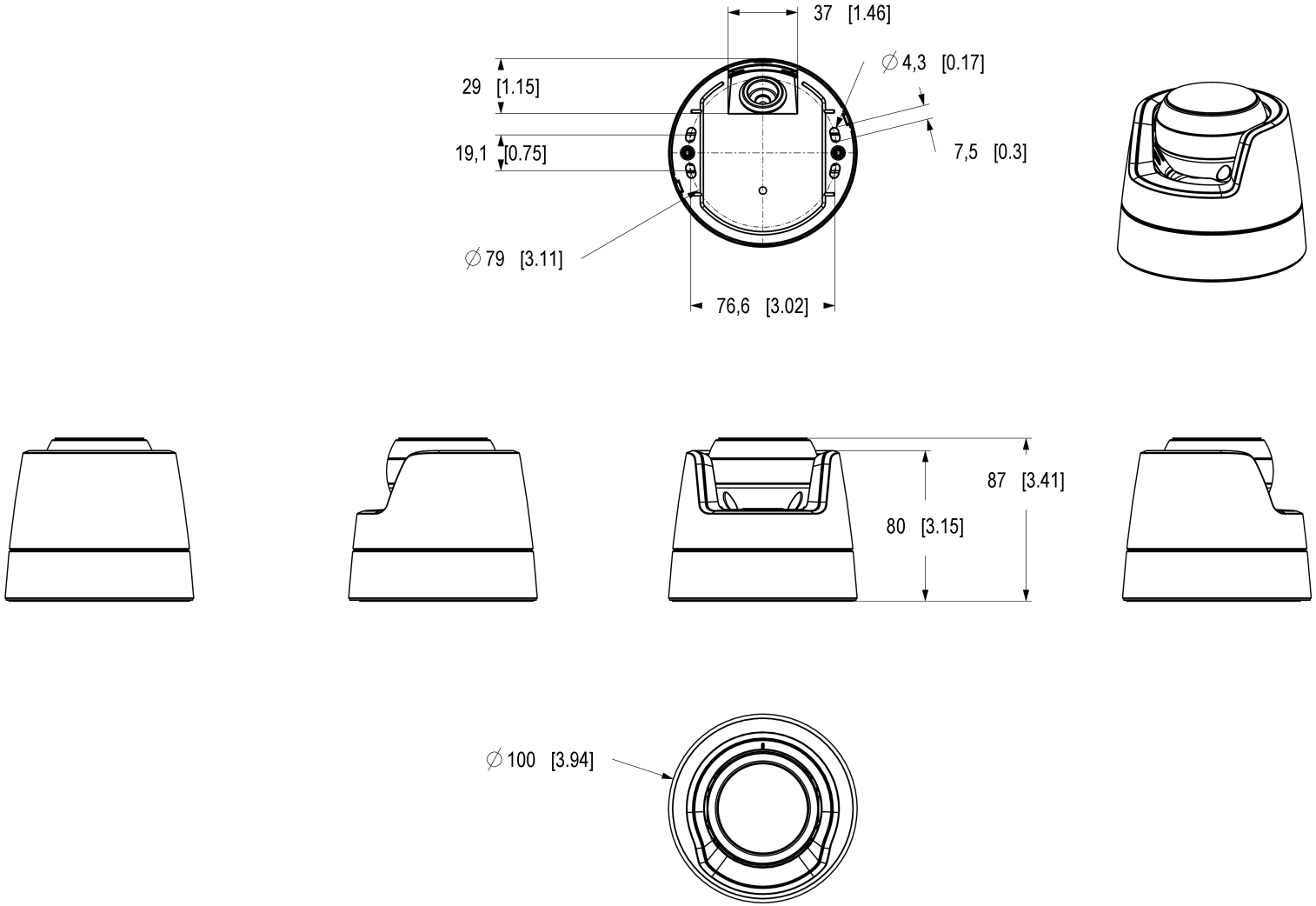

Dimensions in mm [inch]

Date	Version	Scale
2026 Apr-23	M1.5	1:2
Drawing Number	Size	Sheet
3581320	A3	1(2)

AXIS COMMUNICATIONS

AXIS M3138-LVE Dome Camera

© 2026 Axis Communications AB. All rights reserved.

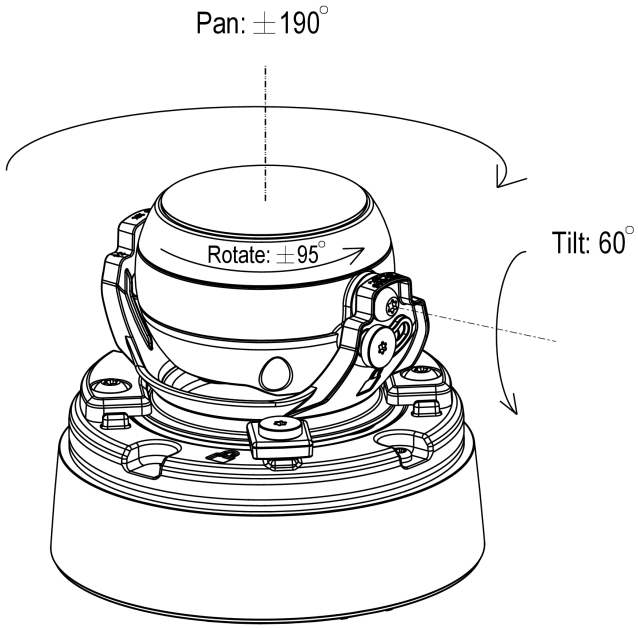

AXIS COMMUNICATIONS

AXIS M3138-LVE Dome Camera

Dimensions in mm [inch]

Date	Version	Scale
2026 Apr-23	M1.5	1:2
Drawing Number	Size	Sheet
3581320	A3	2(2)

© 2026 Axis Communications AB. All rights reserved.

Recursos em destaque

AXIS Audio Analytics

O AXIS Audio Analytics usa detecção de áudio adaptativa para gerar alarmes mediante aumentos repentinos no volume do som. Com os classificadores baseados em IA, ele pode detectar berros e gritos. Você também pode obter confirmação adicional combinando o AXIS Audio Analytics com analíticos de vídeo. Este aplicativo inteligente transmite somente metadados, garantindo a proteção da privacidade. Um dos principais recursos do AXIS OS, o AXIS Audio Analytics, é fornecido pré--instalado sem nenhum custo adicional.

Axis Edge Vault

O Axis Edge Vault é a plataforma de segurança cibernética baseada em hardware que protege o dispositivo Axis. Ele forma a base de que todas as operações seguras dependem e oferece recursos para proteger a identidade do dispositivo, proteger sua integridade e proteger informações confidenciais contra acesso não autorizado. Por exemplo, a **inicialização segura** garante que um dispositivo possa inicializar apenas com o **sistema operacional assinado**, o que impede a manipulação física da cadeia de suprimentos. Com o SO assinado, o dispositivo também é capaz de validar o novo software do dispositivo antes de aceitar instalá-lo. O **armazenamento de chaves seguro** é o bloco de construção crítico para a proteção de informações de criptografia usadas para comunicação segura (IEEE 802.1 x, HTTPS, ID de dispositivo da Axis, chaves de controle de acesso, etc.) contra extração maliciosa em caso de manipulação de segurança. O armazenamento de chaves seguro e as conexões seguras são fornecidos através de um módulo de computação criptográfica com certificação Common Criteria ou FIPS 140.

Além disso, o vídeo assinado garante que as evidências em vídeo possam ser verificadas como não manipuladas. Cada câmera usa sua chave de assinatura de vídeo exclusiva, a qual é armazenada de forma protegida no armazenamento seguro para adicionar uma assinatura ao fluxo de vídeo, permitindo que o vídeo seja rastreado até a câmera Axis que o gerou.

Para saber mais sobre o Axis Edge Vault, acesse *axis.com/ /solutions/edge-vault*.

AXIS Object Analytics

O AXIS Object Analytics é um software de analíticos de vídeo multifuncional, fornecido pré-instalado, que detecta e classifica pessoas, veículos e tipos de veículos. Graças a algoritmos baseados em IA e a condições comportamentais, ele analisa a cena e o respectivo comportamento espacial dos objetos em – tudo personalizado para suas necessidades específicas. Escalonável e baseado na borda, requer um mínimo de esforço para configurar e oferecer suporte a vários cenários que são executados simultaneamente.

Lightfinder

A tecnologia Axis Lightfinder oferece vídeo em cores de alta resolução com um mínimo de desfoque de movimento, mesmo quase na escuridão. Como ela remove o ruído, a Lightfinder torna as áreas escuras visíveis em uma cena e captura detalhes com pouca luz. As câmeras com Lightfinder são capazes de distinguir cores com pouca luz melhor do que o olho humano. No monitoramento, a cor pode ser o fator crítico para a identificação de uma pessoa, um objeto ou um veículo.

OptimizedIR

O Axis OptimizedIR fornece uma combinação exclusiva e poderosa de inteligência de câmeras e tecnologia de LED sofisticada, o que resulta em nossas soluções de infravermelho integradas à câmera mais avançadas para escuridão total. Em nossas câmeras pan/tilt/zoom (PTZ) com OptimizedIR, o feixe IR adapta-se automaticamente e se torna mais largo ou mais estreito conforme a câmera aumenta e diminui o zoom para garantir que todo o campo de visão esteja sempre uniformemente iluminado.

Exibição direta da instalação

A exibição direta da instalação é um recurso da câmera que ativa a configuração rápida por meio da tecnologia Bluetooth® para exibir o fluxo de vídeo da câmera em tempo real durante a fase de instalação.

© 2026 Axis Communications AB. AXIS COMMUNICATIONS, AXIS, ARTPEC e VAPIX são marcas comerciais registradas da Axis AB em várias jurisdições. Todas as outras marcas comerciais pertencem aos respectivos proprietários.Reservamo-nos o direito de inserir modificações sem aviso prévio.