AXIS Q2802-E Bispectral Camera

Rilevamento termico ad alta risoluzione e verifica visiva in 4K

Questa telecamera all-in-one combina un sensore termico ad alta risoluzione e un sensore visivo 4K. Utilizza la tecnologia di acquisizione di immagini termiche per garantire un'eccellente rilevamento e verifica termica. Axis Edge Vault, piattaforma di cybersecurity basata su hardware, protegge il dispositivo offrendo un'archiviazione sicura delle chiavi e operazioni con certificazione FIPS 140-3 Livello 3. Grazie all'intelligenza artificiale, è in grado di eseguire funzionalità avanzate e potenti analisi direttamente sul dispositivo. AXIS Object Analytics, applicato al flusso video è in grado di rilevare, classificare, tracciare e contare gli oggetti. Oppure, AXIS Perimeter Defender, integrato nel flusso video termico, garantisce un rilevamento e una classificazione affidabili a lunga distanza di persone e veicoli che si introducono nelle proprietà altrui.

- > Termografia VGA e immagini 4K in un'unica telecamera
- > Fusione di immagini termiche e visive
- > Opzioni di montaggio flessibili
- > Protezione perimetrale affidabile
- > Cybersecurity integrata con Axis Edge Vault

FIPS 140-3 Inside #5139

AXIS Q2802-E Bispectral Camera

Telecamera

Varianti
AXIS Q2802-E 17 HFoV 30 fps
AXIS Q2802-E 17 HFoV 8.3 fps
AXIS Q2802-E 24 HFoV 30 fps
AXIS Q2802-E 24 HFoV 8.3 fps
AXIS Q2802-E 31 HFoV 30 fps
AXIS Q2802-E 31 HFoV 8.3 fps
AXIS Q2802-E 63 HFoV 30 fps
AXIS Q2802-E 63 HFoV 8.3 fps

Sensore immagini
Visuale: CMOS RGB per scansione progressiva da 1/1,2", dimensione pixel 2,9 µm
Termico: Micro bolometro non raffreddato da 640 x 480 pixel, dimensioni in pixel: 17 µm. Campo spettrale: 8-14 µm

Obiettivo
Ottica:
Correzione IR, messa a fuoco remoti, controllo P-Iris
Applicazioni dei modelli termici 17˚ HFoV, 24˚ HFoV e 31˚ HFoV:
Fisso, 13,8 mm, F2.9
Campo visivo orizzontale: 46˚
Campo visivo verticale: 26˚
Applicazioni modelli termici 63˚ HFoV:
Fisso, 5,85 mm, F1.5
Campo visivo orizzontale: 114°
Campo visivo verticale: 62˚
Distanza focale minima: 1 m (3,3 ft)

Termica:
17˚ HFoV:
Atermico 35 mm, F1.2
Campo visivo orizzontale: 17˚
Campo visivo verticale: 13˚
Distanza focale minima: 32 m (105 ft)
24˚ HFoV:
Atermico 25 mm, F1.0
Campo visivo orizzontale: 24˚
Campo visivo verticale: 18,5˚
Distanza focale minima: 18,5 m (61 ft)
31˚ HFoV:
Atermico 19 mm, F1.0
Campo visivo orizzontale: 31˚
Campo visivo verticale: 24˚
Distanza focale minima: 8,5 m (28 ft)
63˚ HFoV:
Atermico 10 mm, F1.2
Campo visivo orizzontale: 63˚
Campo visivo verticale: 46˚
Distanza focale minima: 2,8 m (9,2 ft)

Sensibilità
NETD <20 mK @25 °C, F1.0

Day&Night
Visivo: Filtro IR automatico

Illuminazione minima
Ottica:
Colore: 0,05 lux a 50 IRE, F1.5
B/N: 0,01 lux a 50 IRE, F1.5

Velocità otturatore
Ottica:
Da 1/66500 s a 2 s

System-on-chip (SoC)

Modello
ARTPEC-8

Memoria
RAM da 4 GB, flash da 8 GB

Capacità di calcolo
DLPU (Unità di elaborazione di deep learning)

Video

Compressione video
H.264 (MPEG-4 Parte 10/AVC) Profiili baseline, principale ed elevato
H.265 (MPEG-H parte 2/HEVC), profilo principale
Motion JPEG

Risoluzione
Ottica:
16:9: da 3840x2160 a 480x270
16:10: da 2560x1600 a 640x400
4:3: Da 2592x1944 a 320x240
Termica:
Il sensore è 640x480. L'immagine può essere scalata fino a 768x578

Velocità in fotogrammi
Ottica:
Fino a 25/30 fps (50/60 Hz) in tutte le risoluzioni
Termica:
Un massimo di 8,3 fps o 25/30 fps (50/60 Hz) in base al modello

Streaming video
Fino a 12 flussi video unici e configurabili[1]
Axis' Zipstream technology in H.264 e H.265
Velocità in fotogrammi e larghezza di banda regolabili
VBR/ABR/MBR H.264/H.265
Modalità a bassa latenza
Indicatore di streaming video

Rapporto segnale a disturbo
> 55 dB

WDR
Forensic WDR: fino a 120 dB a seconda della scena

Riduzione del rumore
Filtro spaziale (riduzione del rumore 2D)
Filtro temporale (riduzione del rumore 3D)

Impostazioni immagini
Saturazione, contrasto, luminosità, nitidezza, bilanciamento del bianco, soglia giorno/notte, contrasto locale, mappatura tonale, modalità esposizione, zone di esposizione, sbrinamento, compressione, rotazione: 0°, 90°, 180°, 270°, incluso formato corridoio, specularità, sovrapposizione testo dinamico e immagine, privacy mask poligono
Profili di scena: forense, vivido, panoramica del traffico

Elaborazione delle immagini
Axis Zipstream, Forensic WDR, Lightfinder 2.0

Pan/Tilt/Zoom (rotazione, inclinazione e zoom)
Posizioni preimpostate
Coda di controllo

Audio

Funzionalità
Controllo automatico del guadagno
Associazione altoparlante
Spectrum visualizer[2]

Ingresso
Input attraverso la tecnologia portcast
Input per microfono esterno non bilanciato, alimentazione facoltativa per microfono da 5 V
Input digitale, alimentazione guarnizione facoltativa da 12 V
Input linea non bilanciato

Uscita
Output tramite l'accoppiamento dell'altoparlante o la tecnologia portcast

Codifica
24 bit LPCM, AAC-LC 8/16/32/44.1/48 kHz, G.711 PCM 8 kHz, G.726 ADPCM 8 kHz, Opus 8/16/48 kHz
Velocità di trasmissione configurabile

Rete

Protocolli di rete
IPv4, IPv6 USGv6, ICMPv4/ICMPv6, HTTP, HTTPS[3], HTTP/2, TLS[3], QoS Layer 3 DiffServ, FTP, SFTP, CIFS/SMB, SMTP, mDNS (Bonjour), UPnP®, SNMP v1/v2c/v3 (MIB-II), DNS/DNSv6, DDNS, NTP, NTS, PTP, RTSP, RTP, SRTP/RTSPS, TCP, UDP, IGMPv1/v2/v3, RTCP, ICMP, DHCPv4/v6, ARP, SSH, LLDP, CDP, MQTT v3.1.1, Syslog sicuro (RFC 3164/5424, UDP/TCP/TLS), indirizzo di collegamento locale (ZeroConf)

Integrazione di sistemi

Application Programming Interface
API aperta per l'integrazione di software, compresi VAPIX®, metadati e AXIS Camera Application Platform (ACAP); specifiche disponibili all'indirizzo *axis.com/developer-community*.
Connessione al cloud con un clic
Profilo G di ONVIF®, Profilo M di ONVIF®, Profilo S di ONVIF®, e Profilo T di ONVIF®, specifiche disponibili all'indirizzo *onvif.org*

Sistemi di gestione video
Compatibile con AXIS Camera Station Edge, AXIS Camera Station Pro e con il software per la gestione video di partner di Axis, disponibile all'indirizzo *axis.com/vms*.

Comandi su schermo
Privacy mask
Indicatore di streaming video
Sbrinamento
Stabilizzatore di immagine
Riscaldatore
Wide Dynamic Range
Autofocus
Orientamento assistito
Modalità di fusione termica e visiva

1. *Raccomandiamo l'uso di un massimo di 3 flussi video unici per telecamera o canale, per un'esperienza utente, una larghezza di banda della rete e un utilizzo dello spazio di archiviazione ottimizzati. Un flusso video unico si può trasmettere a molti client video nella rete tramite il metodo di trasporto multicast o unicast attraverso la funzionalità integrata di riutilizzo dei flussi.*
2. *Funzione disponibile con ACAP*
3. *Questo dispositivo comprende il software sviluppato da OpenSSL Project per l'utilizzo con OpenSSL Toolkit. (openssl.org) e il software di crittografia scritto da Eric Young (eay@cryptsoft.com).*

Edge-to-edge
Associazione altoparlante

Condizioni degli eventi
Stato dispositivi: sopra/sotto/entro la temperatura di esercizio, audit log, alloggiamento aperto, indirizzo IP bloccato/rimosso, flusso dal vivo attivo, interruzione della rete, nuovo indirizzo IP, interruzione della rete PTZ, protezione da sovracorrente circuito ad anello, pronto all'uso
Audio digitale: segnale digitale contiene metadati Axis, segnale digitale ha una frequenza di campionamento non valida, segnale digitale mancante, segnale digitale ok
Edge storage: registrazione in corso, interruzione dell'archiviazione, problemi di integrità dell'archiviazione rilevati
I/O: input digitale è attivo, output digitale è attivo, attivazione manuale, input virtuale è attivo
MQTT: Client MQTT connesso, senza stato
PTZ: Malfunzionamento PTZ, PTZ pronta
Pianificato e ricorrente: pianificazione
Video: degradazione della velocità in bit media, modalità diurna/notturna

Azioni eventi
Modalità diurna/notturna: utilizzo modalità diurna-notturna
Sbrinamento: impostazione modalità sbrinamento
I/O: attiva/disattiva I/O
Immagini: invio immagini tramite FTP, SFTP, HTTP, HTTPS, condivisione di rete ed e-mail
MQTT: pubblicazione
Notifica: invio di notifiche tramite HTTP, HTTPS, TCP ed e-mail
Testo sovrapposto: utilizzare la sovrapposizione testo
Registrazioni: registrare video
Sicurezza: cancella configurazione
trap SNMP: invio di messaggio trap SNMP
Clip video: invio di clip video tramite FTP, SFTP, HTTP, HTTPS, condivisione di rete ed e-mail
Modalità WDR: impostazione modalità WDR

Supporti di installazione incorporati
Contatore di pixel, messa a fuoco remota, griglia livellata

Analitiche

Applicazioni
Area inclusa[4]
AXIS Object Analytics, AXIS Image Health Analytics, AXIS Scene Metadata, AXIS Video Motion Detection, rilevamento di suoni
Supporta
AXIS Perimeter Defender
Per il supporto per AXIS Camera Application Platform che consente l'installazione di applicazioni di terze parti, visitare *axis.com/acap*

AXIS Object Analytics
Classi di oggetti: persone, veicoli (tipologie: auto, autobus, camion, biciclette/moto, altro)
Scenari: attraversamento linea, oggetto in area, tempo nell'area, conteggio attraversamenti, presenza nell'area, rilevamento accessi non autorizzati, monitoraggio PPE[BETA], movimento nell'area, attraversamento linea di movimento
Fino a 10 scenari
Altre funzioni: oggetti attivati visualizzati con traiettorie, riquadri delimitatori del testo con codice colore e tabelle
Poligono aree di inclusione/esclusione
Configurazione della prospettiva
Evento di allarme movimento ONVIF

AXIS Image Health Analytics
Detection settings (Impostazioni rilevamento):
Antimanomissione: immagine bloccata, immagine reindirizzata
Deterioramento dell'immagine: immagine sfocata, immagine sottoesposta
Altre caratteristiche: sensibilità, periodo di validazione

AXIS Scene Metadata
Classi di oggetti: persone, volti, veicoli (tipologie: auto, autobus, camion, biciclette/moto), targhe
Attributi oggetto: colore del veicolo, colore dell'abbigliamento superiore/inferiore, borsa, sicurezza, posizione

Approvazioni

Marcature del prodotto
UL/cUL, CE, KC, VCCI, RCM

Catena di fornitura
Conformità a TAA

4. *Si sconsiglia di eseguire contemporaneamente tutte le analisi incluse in ambienti sottoposti a carico elevato.*

EMC
CISPR 35, CISPR 32 Classe A, EN 55035,
EN 55032 Classe A, EN 50121-4, EN 61000-3-2,
EN 61000-3-3, EN 61000-6-1, EN 61000-6-2
Australia/Nuova Zelanda:
RCM AS/NZS CISPR 32 Classe A
Canada: ICES(A)/NMB(A)
Giappone: VCCI Classe A
Corea: KS C 9835, KS C 9832 Classe A
Stati Uniti: FCC Parte 15 Sottosezione B Classe A
Ferroviaria: IEC 62236-4

Protezione
CAN/CSA C22.2 N. 62368-1 ed. 3,
IEC/EN/UL 62368-1 ed. 3

Ambiente
IEC 60068-2-1, IEC 60068-2-2, IEC 60068-2-6,
IEC 60068-2-14, IEC 60068-2-27, IEC 60068-2-78,
IEC/EN 60529 IP66/IP67, IEC/EN 62262 IK10[5],
ISO 21207 (Metodo B),
MIL-STD-810H (Metodo 501.7, 502.7, 505.7, 506.6,
507.6, 509.7, 512.6, 521.4), NEMA 250 Tipo 4X,
NEMA TS 2 (2.2.7-2.2.9)

Rete
NIST SP500-267

Cybersecurity
ETSI EN 303 645, Etichetta di sicurezza BSI IT, FIPS 140

Cybersecurity

Sicurezza edge
Software: SO firmato, protezione ritardo forza bruta, autenticazione digest e OAuth 2.0 RFC 6749 Client Credential Flow/OpenID Authorization Code Flow per la gestione centralizzata dell'account ADFS, protezione mediante password, Modulo crittografico di Axis (FIPS 140-2 livello 1)
Hardware: Piattaforma di cybersecurity Axis Edge Vault Secure keystore (Archivio chiavi sicuro): elemento sicuro (CC EAL 6+, FIPS 140-3 Livello 3), sicurezza system-on-chip (TEE)
ID dispositivo Axis, video firmato, avvio sicuro, filesystem crittografato (AES-XTS-Plain64 256bit)

Protezione della rete
IEEE 802.1X (EAP-TLS, PEAP-MSCHAPv2)[6],
IEEE 802.1AE (MACsec PSK/EAP-TLS), IEEE 802.1AR,
HTTPS/HSTS[6], TLS v1.2/v1.3[6], Network Time Security (NTS), X.509 PKI certificato, firewall basato su host

Documentazione
AXIS OS Hardening Guide
Policy AXIS Vulnerability Management
Axis Security Development Model
Distinta base del software AXIS OS (SBOM)
Per il download dei documenti, vai a *axis.com/support/cybersecurity/resources*
Per maggiori informazioni relativamente al supporto per la sicurezza informatica Axis, visitare *axis.com/cybersecurity*

Generale

Alloggiamento
Classe IP66/67, NEMA 4X e IK10[5]
Telaio in alluminio e plastica
Colore: bianco NCS S 1002-B
Per le istruzioni sulla riverniciatura, vai alla pagina di assistenza del dispositivo. Vai su *axis.com/warranty-implication-when-repainting* per ottenere informazioni relative all'impatto sulla garanzia.

Alimentazione
Power over Ethernet (PoE) IEEE 802.3af/802.3at Tipo 1 Classe 4, max 25.5 W, tipico (riscaldatore spento, IR spento) 9.4 W
10-28 VDC, max 25,5 W, tipico (riscaldatore spento, IR spento) 9,6 W
Caratteristiche: modalità di potenza dinamica, modalità a bassa potenza, misuratore di potenza

Funzione I/O
2 I/O configurabili (ingresso digitale, ingresso supervisionato, uscita digitale), uscita 12 VCC, carico massimo 25 mA
Connettività I/O tramite accessori con tecnologia portcast. Per ulteriori informazioni, vedere *Accessori opzionali*.

Connettori
Audio: Ingresso microfono/linea da 3,5 mm
I/O: morsettiera da 2,5 mm a 4 pin
Rete: RJ45 schermato 10BASE-T/100BASE-TX/1000BASE-T PoE
Potenza: Morsettiera di ingresso CC
Comunicazione seriale: Morsettiera RS485/RS422, 2 pz, 2 pos, full duplex

5. *Esclusa finestra anteriore*
6. *Questo dispositivo comprende il software sviluppato da OpenSSL Project per l'utilizzo con OpenSSL Toolkit. (openssl.org) e il software di crittografia scritto da Eric Young (eay@cryptsoft.com).*

Archiviazione
Supporto per scheda di memoria microSD/microSDHC/microSDXC
Supporto per la codifica della scheda di memoria (AES-XTS-Plain64 256 bit))
Registrazione su dispositivo NAS (Network Attached Storage)
Per consigli sulle schede di memoria e su NAS, visitare *axis.com*

Condizioni d'esercizio
Temperatura a piena potenza: da -40 °C a 60 °C (da -40°F a 140 °F)
Temperatura con bassa potenza: da 0 °C a 60 °C (da 32°F a 140 °F)
Umidità: umidità relativa 10-100% (con condensa)
Velocità del vento (sostenuta): 60 m/s (134 miglia/h)[7]

Condizioni di immagazzinaggio
Temperatura: da -40 °C a 65 °C (da -40 °F a 149 °F)
Umidità: umidità relativa5-95% (senza condensa)

Dimensioni
Per le dimensioni complessive del prodotto, vedere il disegno quotato in questa scheda tecnica.
Area proiettata effettiva (EPA): 0,092 m^2 (0,99 ft^2)

Peso
2950 g (6.5 lb)

Contenuto della scatola
Telecamera, schermo di protezione dalle intemperie, guida all'installazione, connettori morsettiera, protezione connettore, guarnizione cavo, chiave di autenticazione proprietario

Strumenti di sistema
AXIS Site Designer, AXIS Device Manager, selettore prodotti, selettore accessori, calcolatore obiettivo
Disponibile all'indirizzo *axis.com*

Lingue
Inglese, tedesco, francese, spagnolo, italiano, russo, cinese semplificato, giapponese, coreano, portoghese, polacco, cinese tradizionale, olandese, ceco, svedese, finlandese, turco, tailandese, vietnamita

Garanzia
garanzia di 5 anni, visitare *axis.com/warranty*

Assistenza software
Sviluppo di nuove funzionalità fino al 2030 (AXIS OS 12, 13 e 14)
Supporto fino al 31-12-2035 (AXIS OS LTS 2030-2035)
Per ulteriori informazioni sul ciclo di vita di AXIS OS, visitare il sito *help.axis.com/axis-os*

Codici prodotto
Disponibile presso *axis.com/products/axis-q2802-e#part-numbers*

Accessori opzionali

Portcast
AXIS T61 MkII Audio e serie con interfaccia I/O

Archiviazione
AXIS Surveillance Cards

Per ulteriori accessori, vedere *axis.com/products/axis-q2802-e#compatible-products*

Sostenibilità

Controllo sostanza
Senza PVC, senza BFR/CFR conformemente a JEDEC/ECA Standard JS709
RoHS in conformità alla direttiva UE RoHS 2011/65/UE e 2015/863 e EN IEC 63000:2018 standard
REACH conformemente a (EC) N. 1907/2006. For SCIP UUID, consultare *echa.europa.eu*

Materiali
Contenuto di plastica a base di carbonio rinnovabile: 71% (riciclata: 18%, a base bio: 53%)
Sottoposto a controlli conformemente alle linee guida OCSE nell'ambito dei "conflict minerals"
Per ulteriori informazioni relative alla sostenibilità presso Axis, visitare *axis.com/about-axis/sustainability*

Responsabilità ambientale
axis.com/environmental-responsibility
Axis Communications è un firmatario di UN Global Compact, per maggiori informazioni andare su *unglobalcompact.org*

7. *I valori visualizzati si basano sui risultati ottenuti dal test sul tunnel del vento effettivo. La velocità massima del vento quando l'unità è immobile non è conosciuto a causa del limite della velocità del vento di 60 m/s (135 mph) nel laboratorio di test. Per i calcoli della forza di trascinamento, utilizzare l'area proiettata effettiva (EPA).*

Rilevamento, riconoscimento, identificazione (DRI)

Obiettivo termico

AXIS Q2802-E (17° HFoV)		
	Definizione	Distanza
Rilevamento	1.5 pixel	Persone: 1079 m (3539 ft) Veicoli: 3307 m (10847 piedi)
Riconoscimento	6 pixel	Persone: 270 m (886 piedi) Veicoli: 827 m (2713 piedi)
Identificazione	12 pixel	Persone: 135 m (443 piedi) Veicoli: 413 m (1355 piedi)

AXIS Q2802-E (24° HFoV)		
	Definizione	Distanza
Rilevamento	1.5 pixel	Persone: 735 m (2411 piedi) Veicoli: 2100 m (6888 piedi)
Riconoscimento	6 pixel	Persone: 184 m (604 piedi) Veicoli: 566 m (1856 piedi)
Identificazione	12 pixel	Persone: 91 m (298 piedi) Veicoli: 283 m (928 piedi)

AXIS Q2802-E (31° HFoV)		
	Definizione	Distanza
Rilevamento	1.5 pixel	Persone: 559 m (1834 piedi) Veicoli: 1596 m (5235 piedi)
Riconoscimento	6 pixel	Persone: 140 m (459 piedi) Veicoli: 430 m (1410 piedi)
Identificazione	12 pixel	Persone: 70 m (230 piedi) Veicoli: 215 m (705 piedi)

AXIS Q2802-E (63° HFoV)		
	Definizione	Distanza
Rilevamento	1.5 pixel	Persone: 291 m (954 piedi) Veicoli: 890 m (2919 piedi)
Riconoscimento	6 pixel	Persone: 73 m (239 piedi) Veicoli: 223 m (731 piedi)
Identificazione	12 pixel	Persone: 36 m (118 piedi) Veicoli: 112 m (367 piedi)

Abbiamo utilizzato i criteri di Johnson per calcolare i valori teorici riportati nella tabella. Le dimensioni dell'essere umano e del veicolo sono state ipotizzate rispettivamente pari a 1,8 x 0,5 m e 4,0 x 1,5 m.

Valutare attentamente la scena utilizzando, ad esempio, AXIS Site Designer. Considerare fattori quali le condizioni meteorologiche nel determinare le distanze effettive di rilevamento.

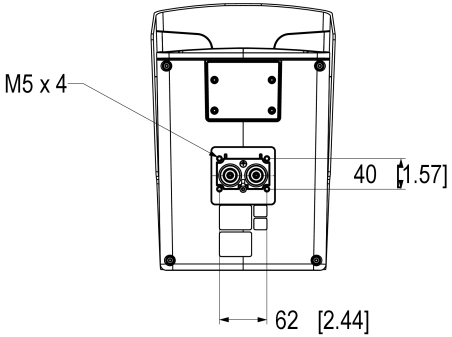

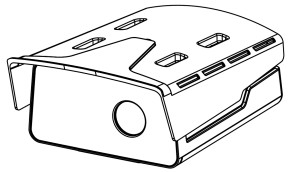

Weather cover sliding position 30mm,
see screw positon.

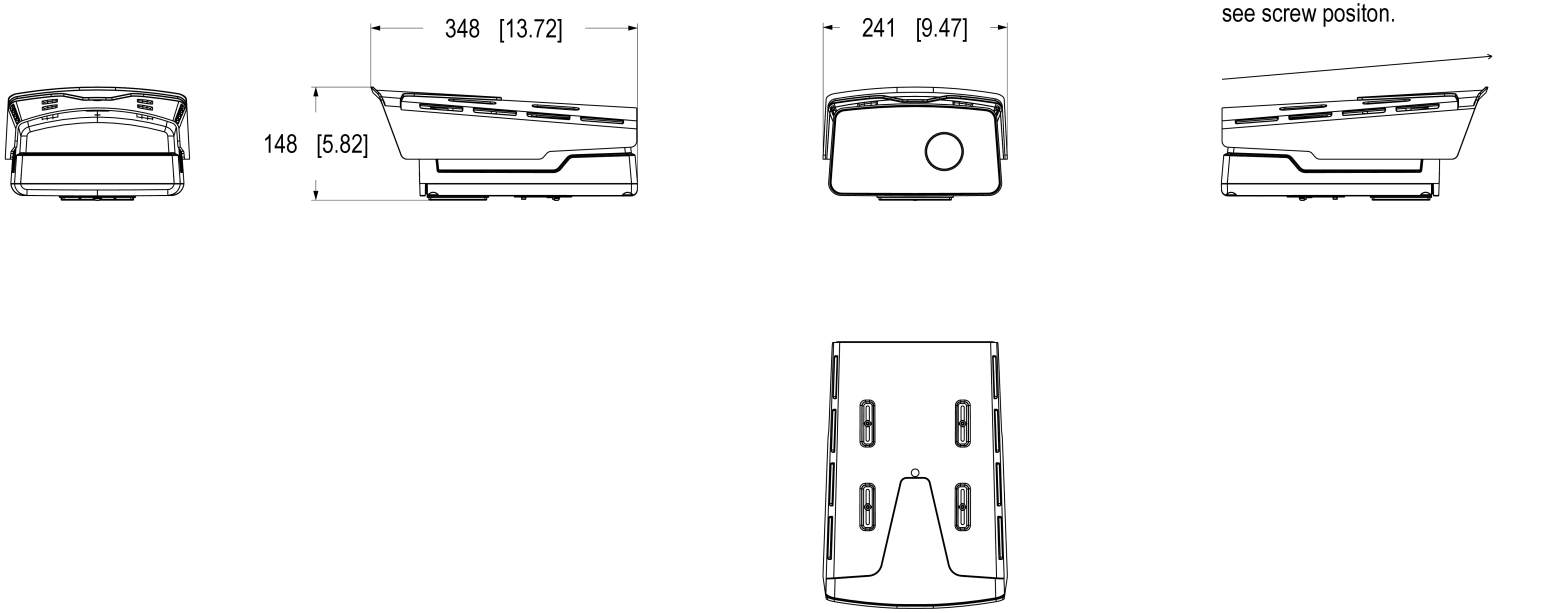

AXIS COMMUNICATIONS

© 2025 Axis Communications AB. All rights reserved.

AXIS Q2802-E Bispectral Camera

Dimensions in mm [inch]

Date	Version	Scale
2025 Nov-04	M1.4	1:4
Drawing Number	Size	Sheet
3452513	A2	1(1)

Funzionalità evidenziate

Axis Edge Vault

Axis Edge Vault è la piattaforma di sicurezza informatica basata sull'hardware che protegge il dispositivo Axis. Rappresenta la base sulla quale poggiano tutte le operazioni sicure e mette a disposizione funzionalità per la tutela dell'identità del dispositivo, la salvaguardia della sua integrità e la protezione dei dati sensibili da accessi non autorizzati. Ad esempio, l'**avvio sicuro** assicura che un dispositivo possa essere avviato solo con **SO firmato**, impedendo la manomissione fisica della catena di fornitura. Con il sistema operativo firmato, il dispositivo è anche in grado di convalidare il nuovo software del dispositivo prima di accettarne l'installazione. Il **keystore sicuro** è l'elemento essenziale per proteggere le informazioni di crittografia utilizzate per una comunicazione sicura (IEEE 802.1X, HTTPS, ID dispositivo Axis, chiavi di controllo degli accessi e così via) contro malintenzionati in caso di violazione della sicurezza. Il keystore sicuro e le connessioni sicure vengono forniti tramite un modulo di elaborazione crittografico basato su hardware con certificazione FIPS 140 o Common Criteria.

Inoltre, il video firmato assicura che le prove video possano essere verificate come non garantite. Ogni telecamera utilizza la propria chiave univoca per la firma video, memorizzata in modo sicuro nel keystore sicuro, per aggiungere una firma nel flusso video consentendo di tracciare il video sulla telecamera Axis da dove è nato.

Per maggiori informazioni relativamente ad Axis Edge Vault, visitare *axis.com/solutions/edge-vault*.

AXIS Object Analytics

AXIS Object Analytics è un'analisi video preinstallata con più funzionalità che rileva e classifica persone, veicoli e tipi di veicoli. Gli algoritmi basati sull'IA e le condizioni di comportamento consentono di analizzare la scena e il comportamento spaziale all'interno, il tutto pensato su misura per le tue necessità specifiche. Scalabile ed edge-based, è necessario un minimo sforzo per impostare e supportare vari scenari in esecuzione simultaneamente.

Fusione di immagini termiche e visive

La fusione termica e visiva è una tecnologia avanzata che integra il flusso termico della telecamera con il flusso visivo della stessa, creando un output visivo coeso. Questo processo comporta un allineamento preciso dei due flussi, garantendo che gli oggetti rilevati nello spettro infrarosso corrispondano esattamente a quelli nello spettro della luce visibile. La fusione di questi flussi dà origine a un'unica visualizzazione, che può essere personalizzata per mettere in evidenza elementi o dati specifici.

Grazie alla combinazione di dati termici e visivi, questa tecnologia offre un potente strumento per il monitoraggio, la sorveglianza e l'analisi in diverse applicazioni.

© 2026 Axis Communications AB. AXIS COMMUNICATIONS, AXIS, ARTPEC e VAPIX sono marchi registrati di Axis AB in diverse giurisdizioni. Tutti gli altri marchi sono proprietà dei rispettivi proprietari.Axis Communications AB si riserva il diritto di apportare modifiche senza preavviso.