AXIS M3125-LVE Dome Camera

AIを活用した2メガピクセルのタレット型カメラ

このAIを活用したカメラは、屋内外の両方で柔軟に設置できます。タレット型の設計により、光の反射を抑え、2メガピクセルの優れた画質と使い勝手を提供します。また、完全な暗闇でも監視ができるOptimizedIRを搭載しています。AXIS Object Analyticsがプリインストールされているため、人や車両などの物体を検知、分類、追跡、カウントします。さらに、ハードウェアベースのサイバーセキュリティプラットフォーム「Axis Edge Vault」がデバイスを保護し、FIPS 140-3 レベル3認定の安全なキーストアと運用を実現します。この耐候性カメラはIP66規格準拠で、動作温度範囲は-30°C～50°C (-22°F～122°F)です。

- 2メガピクセルの優れた画質
- WDR、Lightfinder、およびOptimizedIR
- ブラックかホワイトの外観を選択可能
- AIベースのビデオ分析機能
- 内蔵サイバーセキュリティ「Axis Edge Vault」

JAPAN CYBERSECURITY LABEL
ジャパン・サイバーセキュリティ・ラベル
JC-STAR
Registered ID: 2025050200000244
Information-technology Promotion Agency, Japan (IPA)

AXIS M3125-LVE Dome Camera

バリエーション
黒
白

カメラ

イメージセンサー
1/2.8"プログレッシブスキャンRGB CMOS
ピクセルサイズ2.9 μm

レンズ
2.9 mm、F2.0
水平視野: 110°
垂直視野: 60°
最短焦点距離: 0.5 m (1.6 ft)
M12マウント、固定アイリス
固定アイリス、固定焦点、IR補正

デイナイト
自動IRカットフィルター

最低照度
カラー：0.15ルクス (50 IRE、F2.0)
白黒：0.03ルクス (50 IRE、F2.0)
赤外線照明点灯時は0ルクス

シャッター速度
1/25000秒～2秒

カメラ調整
パン±180°、チルト0～60°、回転±95°

システムオンチップ (SoC)

モデル
CV25

メモリー
1024 MB RAM、512 MBフラッシュ

コンピューティング機能
深層学習処理ユニット (DLPU)

ビデオ

ビデオ圧縮
H.264 (MPEG-4 Part 10/AVC) メインプロファイル、ハイプロファイル
H.265 (MPEG-H Part 2/HEVC) メインプロファイル
Motion JPEG

解像度
1920×1080～160×90

フレームレート
すべての解像度でH.264およびH.265[1]、最大50/60 fps（50/60 Hz）

ビデオストリーミング
H.264、H.265、およびMotion JPEGにおいて、複数で且つ個別に設定可能なストリーム
Axis Zipstream technology (H.264/H.265)
フレームレートおよび帯域幅の制御
VBR/ABR/MBR H.264/H.265

S/N比
55 dB超

WDR
最大110dB (撮影シーンによる)

マルチビューストリーミング
2つのビューエリアを個別に設定可能

画像設定
彩度、コントラスト、輝度、シャープネス、Forensic WDR、ホワイトバランス、デイナイトモード閾値、ローカルコントラスト、露出モード、露出エリア、曇り除去、圧縮、回転:0°、90°、180°、270° (コリドールフォーマットを含む)、ミラーリング、オーバーレイ (テキスト/画像)、ダイナミックオーバーレイ (テキスト/画像)、プライバシーマスク、ポリゴンプライバシーマスク

画像処理
WDR、Lightfinder、OptimizedIR

パン/チルト/ズーム
デジタル PTZ

音声

機能
ポートキャスト技術による音声エンハンサー
スピーカーのペアリング

ストリーミング
双方向 (全二重)

入力
ポートキャスト技術による入力

1. *Motion JPEG*でフレームレートを低減

出力
スピーカーペアリングまたはポートキャスト技術による出力

エンコーディング
AAC-LC 8/16/32/48 kHz、G.711 PCM 8 kHz、G.726 ADPCM 8 kHz、Opus 8/16/48 kHz、LPCM 48 kHz
設定可能なビットレート

ネットワーク

ネットワークプロトコル
IPv4、IPv6 USGv6、ICMPv4/ICMPv6、HTTP、HTTPS[2]、HTTP/2、TLS[2]、QoS Layer 3 DiffServ、FTP、SFTP、CIFS/SMB、SMTP、mDNS (Bonjour)、UPnP®、SNMP v1/v2c/v3 (MIB-II)、DNS/DNSv6、DDNS、NTP、PTP、NTS、RTSP、RTP、SRTP/RTSPS、TCP、UDP、IGMPv1/v2/v3、RTCP、ICMP、DHCPv4/v6、ARP、SSH、LLDP、CDP、MQTT v3.1.1、Secure syslog (RFC 3164/5424、UDP/TCP/TLS)、Link-Local address (ZeroConf)

システムインテグレーション

アプリケーションプログラミングインターフェース
VAPIX®、メタデータ、AXIS Camera Application Platform (ACAP) など、ソフトウェア統合のためのオープンAPI (仕様については*axis.com/developer-community*を参照)
One-Click Cloud Connection (ワンクリッククラウド接続)。
ONVIF® Profile G、ONVIF® Profile M、ONVIF® Profile S、ONVIF® Profile T（仕様については*onvif.org*を参照）

ビデオ管理システム
AXIS Camera Station Edge、AXIS Camera Station Pro、および*axis.com/vms*で入手可能なAxisパートナー製ビデオ管理ソフトウェアに対応。

画面上コントロール
デイナイトの切り替え
ワイドダイナミック レンジ
赤外線照明
プライバシーマスク
メディアクリップ
ヒーター

エッジツーエッジ
スピーカーのペアリング

イベント条件
装置ステータス:動作温度範囲超過/動作温度範囲内、IPアドレスのブロック、IPアドレスの削除、ライブストリーム有効、ネットワーク接続断絶、新規IPアドレス、システムの準備完了
エッジストレージ:録画中、ストレージの中断、ストレージの健全性に関する問題を検知
I/O:手動トリガー、仮想的入力が有効
MQTT:ステートレス
スケジュール、繰り返し:スケジュール
ビデオ:平均ビットレート低下、デイナイトモード、いたずら

イベントアクション
デイナイトモード:ルールが有効の間、デイナイトモードを使用
照明:照明を使用、ルールが有効な間に照明を使用
LED:ステータスLEDが点滅、ルールが有効な間にステータスLEDが点滅
MQTT:MQTT公開メッセージの送信
通知:HTTP、HTTPS、TCP、電子メール
オーバーレイテキスト: :使用、ルールがアクティブである間に使用
録画:ビデオを録画、ルールがアクティブな間にビデオを録画
セキュリティ:設定の消去
SNMPトラップ:送信、ルールが有効な間に送信
画像またはビデオクリップのアップロード:FTP/SFTP/HTTP/HTTPS/ネットワーク共有/電子メール
WDRモード:設定、ルールがアクティブな間に設定

設置支援機能内蔵
ピクセルカウンター、レベルグリッド

分析機能

アプリケーション
含まれるもの
AXIS Object Analytics、AXIS Scene Metadata、AXIS Live Privacy Shield[3]、AXIS Video Motion Detection、いたずら警告
サポート
AXIS Camera Application Platformに対応し、サードパーティ製アプリケーションをインストール可能 (*axis.com/acap*を参照)

AXIS Object Analytics
物体クラス: 人、車両 (タイプ:車、バス、トラック、バイク、その他)
シナリオ:ライン横断、エリア内の物体、エリア内の滞在時間、クロスラインカウント、エリア内の占有状態、エリア内の動き、ラインクロスの動き
最大シナリオ数は10本まで
その他の機能:色分けされた境界ボックスで視覚化されたトリガー物体
対象範囲と除外範囲
奥行きの設定
ONVIF動体アラームイベント

2. この製品には、*OpenSSL Toolkit*で使用するために*OpenSSL Project (openssl.org)* によって開発されたソフトウェアと*Eric Young (eay@cryptsoft.com)* によって開発された暗号化ソフトウェアが含まれています。
3. ダウンロードできます。

AXIS Scene Metadata
物体クラス: 人、顔、車両 (タイプ:車、バス、トラック、自転車)、ナンバープレート
物体属性:車両の色、上/下の服の色、信頼度、ポジション

認証

製品のマーキング
CSA、UL/cUL、BIS、CE、KC、EAC、VCCI、RCM、BSMI

サプライチェーン
TAA準拠

EMC
EN 55024、EN 55035、EN 55032 Class A、EN 61000-6-1、EN 61000-6-2
オーストラリア/ニュージーランド:
RCM AS/NZS CISPR 32 Class A
カナダ : ICES(A)/NMB(A)
日本: VCCI Class A
韓国: KC KN35、KC KN32 Class A、KS C 9835、KS C 9832 Class A
米国 : FCC Part 15 Subpart B Class A

安全性
IEC/EN/UL 62368-1 ed.3、IEC/EN 62471リスクグループ免除、UL 60950-22、IS 13252

環境
IEC 60068-2-1、IEC 60068-2-2、IEC 60068-2-6、IEC 60068-2-14、IEC 60068-2-27、IEC 60068-2-78、IEC/EN 60529 IP66、IEC/EN 62262 IK08、NEMA 250 Type 4X

ネットワーク
NIST SP500-267

サイバーセキュリティ
ETSI EN 303 645、BSI ITセキュリティラベル

サイバーセキュリティ

エッジセキュリティ
ソフトウェア: 署名付きファームウェア、総当たり攻撃による遅延からの保護、ダイジェスト認証、OAuth 2.0 RFC 6749クライアントクレデンシャルフロー/OpenID認証コードフローによるADFSアカウント一元管理、パスワード保護
ハードウェア: Axis Edge Vaultサイバーセキュリティプラットフォーム
セキュアエレメント (CC EAL 6+、FIPS 140–3 Level 3)、システムオンチップセキュリティ (TEE)、Axis装置ID、セキュアキーストア、署名付きビデオ、セキュアブート、暗号化ファイルシステム (AES-XTS-Plain64 256bit)

ネットワークセキュリティ
IEEE 802.1X（EAP-TLS、PEAP-MSCHAPv2）[4]、IEEE 802.1AE（MACsec PSK/EAP-TLS）、

文書化
AXIS OSハードニングガイド
Axis脆弱性管理ポリシー
Axis Security Development Model
AXIS OSソフトウェア部品表 (SBOM)
ドキュメントをダウンロードするには、*axis.com/support/cybersecurity/resources*にアクセスしてください。
Axisのサイバーセキュリティのサポートの詳細については、*axis.com/cybersecurity*にアクセスしてください。

概要

ケーシング
IP66、NEMA 4X、IK08規格準拠
ポリカーボネートハードコーティングウィンドウ
プラスチック製ケース
カラー:ホワイト (NCS S 1002-B)、ブラック (NCS S 9000-N)
再塗装の手順については、製品のサポートページを参照してください。保証への影響については、*axis.com/warranty-implication-when-repainting*にアクセスしてください。

電源
Power over Ethernet (PoE) IEEE 802.3af/802.3at準拠 Type 1 Class 3
通常3.7 W、最大10.5 W
機能:電力メーター

コネクター
ネットワーク:RJ45 10BASE-T/100BASE-TX PoE

IRイルミネーター
電力効率が高く長寿命の850 nm赤外線LEDを搭載した、OptimizedIR
照射距離 20 m（65フィート（撮影シーンによる）

ストレージ
microSD/microSDHC/microSDXCカードに対応
SDカード暗号化に対応 (AES-XTS-Plain64 256bit)
NAS (Network Attached Storage) への録画
推奨されるSDカードとNASについては、*axis.com*を参照

動作温度
温度: -30 ° C ～ 50 ° C（-22 ° F ～ 122 ° F）
NEMA TS 2 (2.2.7) に基づく最高温度:74° C
湿度10 ～ 100%RH（結露なし）

保管条件
温度：-40 ° C～65 ° C (-40 ° F～149 ° F)
湿度: 5～95% RH (結露不可)

4. この製品には、*OpenSSL Toolkit*で使用するために*OpenSSL Project (openssl.org)* によって開発されたソフトウェアと*Eric Young (eay@cryptsoft.com)* によって開発された暗号化ソフトウェアが含まれています。

寸法
製品全体の寸法については、このデータシートの寸法図を参照してください。
有効投影面積 (EPA):0.008 m^2

重量
390 g（0.9 lb）

パッケージ内容
カメラ、インストールガイド、コネクター、ガード、ケーブルガスケット、所有者認証キー

オプションアクセサリー
AXIS TM3212 Recessed Mount、AXIS TM3213 Recessed Mount、AXIS TM3824-E Weathershield、AXIS T94B01P Conduit Back Box、AXIS T94B02D Pendant Kit
AXIS T8415 Wireless Installation Tool
AXIS Surveillance Card
その他のアクセサリーについては、*axis.com/products/axis-m3125-lve#accessories*にアクセスしてください。

システムツール
AXIS Site Designer、AXIS Device Manager、プロダクトセレクター、アクセサリーセレクター、レンズカリキュレーター
*axis.com*で入手可能

言語
英語、ドイツ語、フランス語、スペイン語、イタリア語、ロシア語、中国語 (簡体字)、日本語、韓国語、ポルトガル語、ポーランド語、中国語 (繁体字)、オランダ語、チェコ語、スウェーデン語、フィンランド語、トルコ語、タイ語、ベトナム語

保証
5年保証、*axis.com/warranty*を参照

製品番号
Available at *axis.com/products/axis-m3125-lve#part-numbers*で入手可能

サステナビリティ

物質管理
PVC不使用
RoHS、EU RoHS指令2011/65/EU/および2015/863
EN、規格IEC 63000:2018に準拠
REACH (EC) No 1907/2006に準拠。SCIP UUIDについては、*echa.europa.eu*を参照

材料
再生可能な炭素系プラスチックの含有率:49% (再生プラスチック:6%、バイオ系:43%)
OECDガイドラインに従って紛争鉱物について検査済み
Axisの持続可能性の詳細については、*axis.com/about-axis/sustainability*にアクセスしてください。

環境責任
axis.com/environmental-responsibility
Axis CommunicationsはUN Global Compactの署名企業です (詳細については*unglobalcompact.org*を参照)

検知、監視、認識、識別 (DORI)

	DORIの定義	距離
検知	25 px/m (8 px/ft)	40 m (131 ft)
観察	63ピクセル/m (19 ピクセル/ft)	15.9 m (52.2 ft)
認識	125 px/m (38 px/ft)	8 m (26 ft)
識別	250 px/m (76 px/ft)	4 m (13 ft)

DORI値は、EN-62676-4規格で推奨されているように、用途別のピクセル密度を使用して計算されます。この計算では、画像の中心を基準点として使用し、レンズの歪みを考慮します。人物や物体を認識または識別できる可能性は、物体の動き、ビデオ圧縮、照明条件、カメラのフォーカスなどの要因によって変わります。計画時にマージンを使用します。ピクセル密度は画像の各部分で変わり、計算値は現実世界の距離とは異なる場合があります。

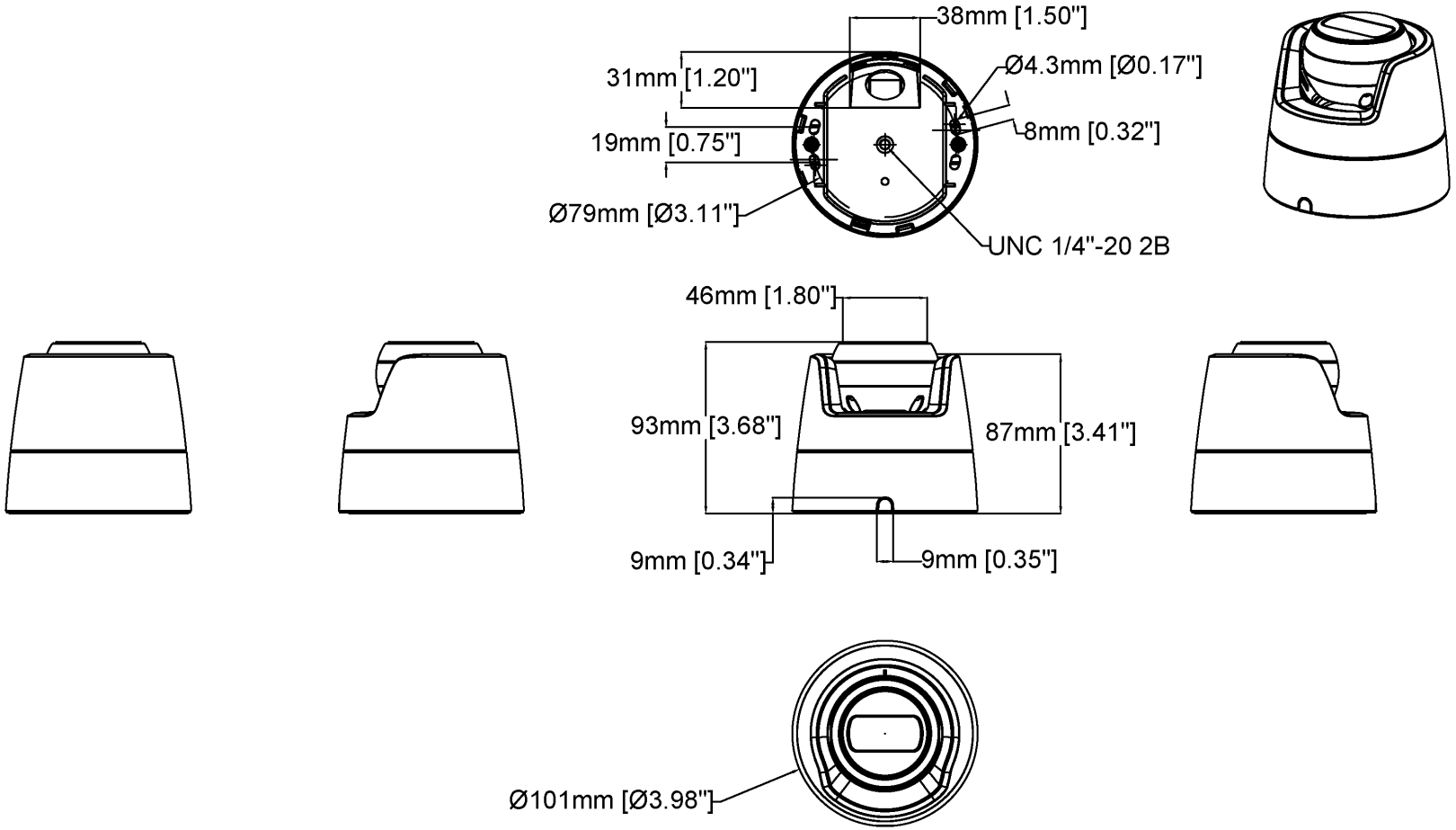

AXIS M3125-LVE Dome Camera

Revision	v.01	Revision date	2024-06-04
Paper size	A4	Release date	2024-06-04
Created by	MS	Scale	1:3

© 2024 Axis Communications

注目の機能

AXIS Object Analytics

AXIS Object Analyticsはプリインストールされたマルチフィードビデオ分析機能です。人、車両、車両タイプの検知と分類を実行します。AIベースのアルゴリズムと行動条件のおかげで、シーンとその中の空間的な動きを分析できます。お客様固有のニーズに合わせて設定をカスタマイズ可能です。拡張性が高くエッジベースであるため、最小限の設定により、同時に実行されるさまざまなシナリオに対応できます。

Axis Edge Vault

Axis Edge Vaultは、Axisの装置を保護するハードウェアベースのサイバーセキュリティプラットフォームです。すべてのセキュアな運用が依存する基盤を形成し、装置のIDを保護して、完全性を保護し、不正アクセスから機密情報を保護する機能を提供します。たとえば、**セキュアブート**は、装置が**署名付きOS**でのみ起動できるようにするため、サプライチェーンにおける物理的な改ざんを防止することができます。署名付きOSの場合は、デバイスで新しいデバイスソフトウェアが検証されてからインストールが受け付けられるようになります。また、**セキュアキーストア**は、安全な通信で使用される暗号情報 (IEEE 802.1X、HTTPS、Axis装置ID、アクセスコントロールキーなど) を、セキュリティ侵害が発生した際に悪意のある抽出から保護するための重要な構成要素です。セキュアキーストアや安全な通信は、Common CriteriaやFIPS 140認証のハードウェアベースの暗号計算モジュールを通して提供されます。

Axis Edge Vaultの詳細については、*axis.com/solutions/edge-vault*にアクセスしてください。

OptimizedIR

カメラインテリジェンスと精巧なLEDテクノロジーを合体させた独特のAxis OptimizedIRにより、完全な暗闇でも利用できる最先端のカメラ統合IRソリューションが実現します。OptimizedIRを搭載したパン/チルト/ズーム (PTZ) カメラでは、カメラのズームイン/ズームアウトに合わせて、赤外線ビームが広くなったり狭くなったりするよう自動的に調整され、視野全体が常に均等に照光されます。

Zipstream

Axis Zipstream technologyは、ビデオストリーム内の重要な情報をすべて維持しながら、帯域幅とストレージの要件を平均50%削減します。また、Zipstreamには3つのインテリジェントアルゴリズムが搭載されており、これにより、関連するフォレンジック情報が最大解像度および最大フレームレートで識別、録画、送信されます。

© 2024 – 2026 Axis Communications AB. AXIS COMMUNICATIONS、AXIS、ARTPEC、VAPIXは、スウェーデンおよびその他の国で登録されたAxis ABの登録商標です。その他のすべての商標は、それぞれの所有者に帰属します。記載内容は予告なく変更されることがあります。