Caméra modulaire à capteur standard AXIS P1245 Mk II

Cette caméra à capteur standard complète et discrète offre une résolution Full HD

Basé sur le concept modulaire, l'AXIS P1245 Mk II dispose d'un capteur de petite taille qui se connecte par câble à l'unité principale, de sorte que les deux parties peuvent être placées séparément l'une de l'autre. Ce capteur est facile à installer dans des espaces restreints et peut être encastré pour se fondre dans l'environnement. Idéal pour une large gamme d'applications en intérieur. Le capteur peut être monté jusqu'à 15 m de l'unité principale et un câble amovible garantit une installation et une mise à niveau flexibles. De plus, une unité de traitement deep learning permet l'utilisation d'outils d'analyse avancés.

- Petit capteur de petite taille
- HDTV 1080p avec champ de vision 111°
- Câble amovible jusqu'à 15 m
- Prise en charge d'analyses avancées
- AXIS Object Analytics préinstallé

Caméra modulaire à capteur standard AXIS P1245 Mk II

Caméra

Capteur d'image
Capteur CMOS RVB à balayage progressif 1/2,9"
Taille des pixels 2,8 µm

Objectif
2,8 mm, F2.0
Champ de vision horizontal : 111 °
Champ de vision vertical : 61 °
Distance de mise au point minimale : 0,2 m (0,66 pi)
Monture M12, iris fixe

Éclairage minimum
Couleur : 0,2 lux à 50 IRE, F2.0

Vitesse d'obturation
De 1/16500 à 1/5 s

Système sur puce

Modèle
CV25

Flash
RAM de 1 024 Mo, mémoire Flash de 512 Mo

Capacités de calcul
Processeur de deep learning (DLPU)

Vidéo

Compression vidéo
H.264 (MPEG-4 Partie 10/AVC), profils principal et avancé
Profil principal H.265 (MPEG-H Partie 2/HEVC)
Motion JPEG

Résolution
16:9 : de 1920 x 1080 à 640 x 360
16:10: 1024 x 640 à 640 x 400
4:3: 1024 x 768 à 480 x 360

Fréquence d'image
Jusqu'à 25/30 ips (50/60 Hz) avec H.264 et H.265[1] dans toutes les résolutions

Flux vidéo
Technologie Axis Zipstream à flux multiples, configurables individuellement en H.264 et H.265
Axis Zipstream technology en H.264 et H.265
Fréquence d'images et bande passante contrôlables
H.264/H.265 VBR/ABR/MBR

Rapport signal/bruit :
> 55 dB

Diffusion multi-vues
2 zones de visualisation recadrées individuellement

Paramètres d'image
Saturation, contraste, luminosité, netteté, balance des blancs, mode d'exposition, compression, rotation : 0°, 90°, 180°, 270° incluant Corridor format, mise en miroir, incrustation dynamique de texte et d'image, masque de confidentialité polygonal

Traitement de l'image
Axis Zipstream

Réseau

Protocoles réseau
IPv4, IPv6 USGv6, ICMPv4/ICMPv6, HTTP, HTTPS[2], HTTP/2, TLS[2], QoS Layer 3 DiffServ, FTP, SFTP, CIFS/SMB, SMTP, mDNS (Bonjour), UPnP®, SNMP v1/v2c/v3 (MIB-II), DNS/DNSv6, DDNS, NTP, PTP, NTS, RTSP, RTP, SRTP/RTSPS, TCP, UDP, IGMPv1/v2/v3, RTCP, IMCP, DHCPv4/v6, ARP, SSH, LLDP, CDP, MQTT v3.1.1, Syslog sécurisé (RFC 3164/5424, UDP/TCP/TLS), Adresse lien-local (sans configuration), IEEE 802.1X (EAP-TLS), IEEE 802.1AR

1. *Fréquence d'image réduite, en motion JPEG*
2. *Ce produit comprend des logiciels développés par le projet OpenSSL pour une utilisation dans la boîte à outils OpenSSL (openssl.org/), ainsi qu'un logiciel de cryptographie développé par Eric Young (eay@cryptsoft.com).*

Intégration système

Application Programming Interface (interface de programmation d'applications)
API ouverte pour l'intégration de logiciels, avec VAPIX®, métadonnées et plate-forme d'applications pour caméras Axis (ACAP) ; caractéristiques disponibles sur *axis.com/developer-community*.
Connexion au cloud en un clic
Profil G ONVIF®, Profil M ONVIF®, Profil S ONVIF® et Profil T ONVIF®, caractéristiques disponibles sur *onvif.org*

Systèmes de gestion vidéo
Compatible avec AXIS Camera Station Edge, AXIS Camera Station Pro, et les logiciels de gestion vidéo des partenaires Axis disponibles sur *axis.com/vms*.

Commandes à l'écran
Masques de confidentialité
Clip multimédia

Conditions de l'événement
Application
Statut des périphériques: adresse IP bloquée, adresse IP supprimée, nouvelle adresse IP, perte du réseau, système prêt, flux de données vidéo en direct actif
Stockage local: enregistrement en cours, interruption du stockage, problèmes d'état du stockage détectés
E/S: déclenchement manuel, entrée virtuelle
MQTT: abonnement
Programmés et récurrents : programme
Vidéo: dégradation moyenne du taux de bit, détérioration, connexion à la source vidéo

Déclenchement d'actions en cas d'événement
LED: LED de statut clignotante
MQTT: publication
Notification : HTTP, HTTPS, TCP et e-mail
Incrustation de texte
Enregistrements : carte SD et partage réseau
Déroutements SNMP: envoyer, envoyer tant que la règle est active
Chargement d'images ou de clips vidéo : FTP, SFTP, HTTP, HTTPS, partage de réseau et e-mail

Aides à l'installation intégrées
Compteur de pixels, grille de niveau

Fonctions d'analyse

Applications
Inclus
AXIS Object Analytics, AXIS Scene metadata, AXIS Video Motion Detection, AXIS Live Privacy Shield[3]
Prise en charge d'AXIS Camera Application Platform permettant l'installation d'applications tierces, voir *axis.com/acap*

AXIS Object Analytics
Classes d'objets : humains, véhicules (types : voitures, bus, camions, vélos, autres)
Scénarios : franchissement de ligne, objet dans la zone, temps dans la zone, comptage de passages, occupation dans la zone, mouvement dans la zone, franchissement de ligne de mouvement
Jusqu'à 10 scénarios
Autres caractéristiques : objets déclenchés visualisés à l'aide de matrices de caractères à codes couleurs
Zones d'inclusion et d'exclusion polygone
Configuration de la perspective
Événement d'alarme de mouvement ONVIF

AXIS Scene Metadata
Classes d'objets : humains, visages, véhicules (types : voitures, bus, camions, vélos), plaques d'immatriculation
Attributs des objets : couleur du véhicule, couleur des vêtements (haut ou bas du corps), confiance, position

Agréments

Marquages de produit
CSA, UL/cUL, CE, KC, VCCI, RCM

CEM
CISPR 35, CISPR 32 Classe A, EN 55035, EN 55032 Classe A, EN 61000-6-1, EN 61000-6-2
Australie/Nouvelle-Zélande : RCM AS/NZS CISPR 32 Classe A
Canada : ICES-3(A)/NMB-3(A)
Japon : VCCI Classe A
Corée du Sud : KS C 9835, KS C 9832 Classe A
États-Unis : FCC partie 15 - sous-partie B, Classe A

Protection
CAN/CSA C22.2 n° 62368-1 éd. 3, IEC/EN/UL 62368-1 éd. 3

Environnement
IEC 60068-2-1, IEC 60068-2-2, IEC 60068-2-6, IEC 60068-2-14, IEC 60068-2-27, IEC 60068-2-78, IEC/EN 60529 IP3X

3. *Disponible en téléchargement*

Réseau
NIST SP500-267

Cybersécurité
ETSI EN 303 645, Label de Sécurité Informatique BSI

Cybersécurité

Sécurité locale
Logiciel : firmware signé, protection contre les attaques par force brute, authentification Digest et flux d'identifiants client/par code d'autorisation O Auth 2.0 RFC6749 OpenID pour la gestion centralisée des comptes ADFS, protection par mot de passe
Matériel : Plateforme de cybersécurité Axis Edge Vault Keystore sécurisé : élément sécurisé (CC EAL 6+), sécurité du système sur puce (TEE)
Identifiant du périphérique Axis, vidéo connectée, démarrage sécurisé, système de fichiers crypté (AES-XTS-Plain64 256bit)

Sécurité réseau
IEEE 802.1X (EAP-TLS, PEAP-MSCHAPv2)[4], IEEE 802.1AE (MACsec PSK/EAP-TLS), IEEE 802.1AR, HTTPS/HSTS[4], TLS v1.2/v1.3[4], sécurité de l'heure réseau (NTS), IGC de certification X.509, pare-feu basé sur l'hôte

Documentation
Guide de renforcement de la sécurité d'AXIS OS
Politique de gestion des vulnérabilités d'Axis
Modèle de développement de la sécurité Axis
Facture des matériels du logiciel d'AXIS OS (SBOM)
Pour télécharger des documents, rendez-vous sur *axis.com/support/cybersecurity/resources*
Pour en savoir plus sur la prise en charge de la cybersécurité Axis, rendez-vous sur *axis.com/cybersecurity*

Général

Boîtier
Certification IP3X
Unité principale : Acier, plastique
Capteur : plastique, aluminium
Couleur: blanc NCS S 1002-B

Alimentation
Alimentation par Ethernet (PoE) IEEE 802.3af/802.3at Type 1 Classe 2
Typique 3,4 W, max 4,1 W

Connecteurs
Réseau : RJ45 10BASE-T/100BASE-TX PoE
Capteur: RJ12

Stockage
Compatible avec les cartes microSD/microSDHC/microSDXC
Prise en charge du cryptage des cartes SD (AES-XTS-Plain64 256 bits)
Enregistrement dans un espace de stockage réseau (NAS)
Pour des recommandations sur les cartes SD et le stockage NAS, voir *axis.com*

Conditions de fonctionnement
Température : -20 °C à 45 °C (-4 °F à 113 °F)
Température maximale (intermittente) : 60 °C (140 °F)
Humidité : Humidité relative de 10 à 85 % (sans condensation)

Conditions de stockage
Température : -40 °C à 65 °C (-40 °F à 149 °F)
Humidité relative de 5 à 95 % (sans condensation)

Dimensions
Pour obtenir les dimensions hors tout du produit, voir le plan coté dans cette fiche technique.

Poids
Unité principale : 75 g (0,17 li)
Unité de capteurs : 16 g (0,04 li)
Câble d'unité de capteurs : 128 g (0,28 li)

Contenu de la boîte
guide d'installation, clé d'authentification du propriétaire
Unité principale, capteur, câble noir de 8 m (26 pi), 2 écrous

Accessoires en option
AXIS T8415 Wireless Installation Tool
AXIS Surveillance Cards
Pour en savoir plus sur les accessoires, rendez-vous sur *axis.com/products/axis-p1245-mk-ii#accessories*

Outils système
AXIS Site Designer, AXIS Device Manager, sélecteur de produits, sélecteur d'accessoires, calculateur d'objectif
Disponible sur *axis.com*

4. *Ce produit comprend des logiciels développés par le projet OpenSSL pour une utilisation dans la boîte à outils OpenSSL (openssl.org/), ainsi qu'un logiciel de cryptographie développé par Eric Young (eay@cryptsoft.com).*

Langues
Anglais, Allemand, Français, Espagnol, Italien, Russe, Chinois simplifié, Japonais, Coréen, Portugais, Polonais, Chinois traditionnel, Néerlandais, Tchèque, Suédois, Finnois, Turc, Thaï, Vietnamien

Garantie
Garantie de 5 ans, voir *axis.com/warranty*

Références
Disponible sur *axis.com/products/axis-p1245-mk-ii#part-numbers*

Écoresponsabilité

Contrôle des substances
Sans PVC
RoHS conformément à la directive de l'UE RoHS 2011/65/EU et 2015/863 et EN IEC 63000:2018 standard
REACH conformément à (CE) N° 1907/2006. Pour en savoir plus sur l'UUID SCIP, rendez-vous sur *echa.europa.eu*

Matériaux
Contenu en plastique à base de carbone renouvelable : 73 % (recyclé)
Vérification conformément aux lignes directrices de l'OCDE concernant le devoir de diligence pour les chaînes d'approvisionnement en minerais provenant de zones de conflit
Pour en savoir plus sur le développement durable chez Axis, veuillez aller à *axis.com/about-axis/sustainability*

Responsabilité environnementale
axis.com/environmental-responsibility
Axis Communications est signataire du Pacte mondial des Nations unies ; pour en savoir plus, accédez à *unglobalcompact.org*

Détecter, Observer, Reconnaître, Identifier (DORI)

	Définition DORI	Distance
Détection	25 px/m (8 px/pi)	40.6 m (133.2 pi)
Observer	63 px/m (19 px/pi)	16.1 m (52.8 pi)
Reconnaître	125 px/m (38 px/pi)	8.1 m (26.6 pi)
Identification	250 px/m (76 px/pi)	4.1 m (13.5 pi)

Les valeurs DORI sont calculées en utilisant des densités de pixels pour différents cas d'utilisation, comme recommandé par la norme EN-62676-4. Les calculs utilisent le centre de l'image comme point de référence et prennent en compte la distorsion de l'objectif. La possibilité de reconnaître ou d'identifier une personne ou un objet dépend de facteurs tels que le mouvement d'un objet, la compression vidéo, les conditions d'éclairage et la mise au point de la caméra. Utilisez des marges lors de la planification. La densité de pixels varie selon l'image et les valeurs calculées peuvent différer des distances dans le monde réel.

Plan coté

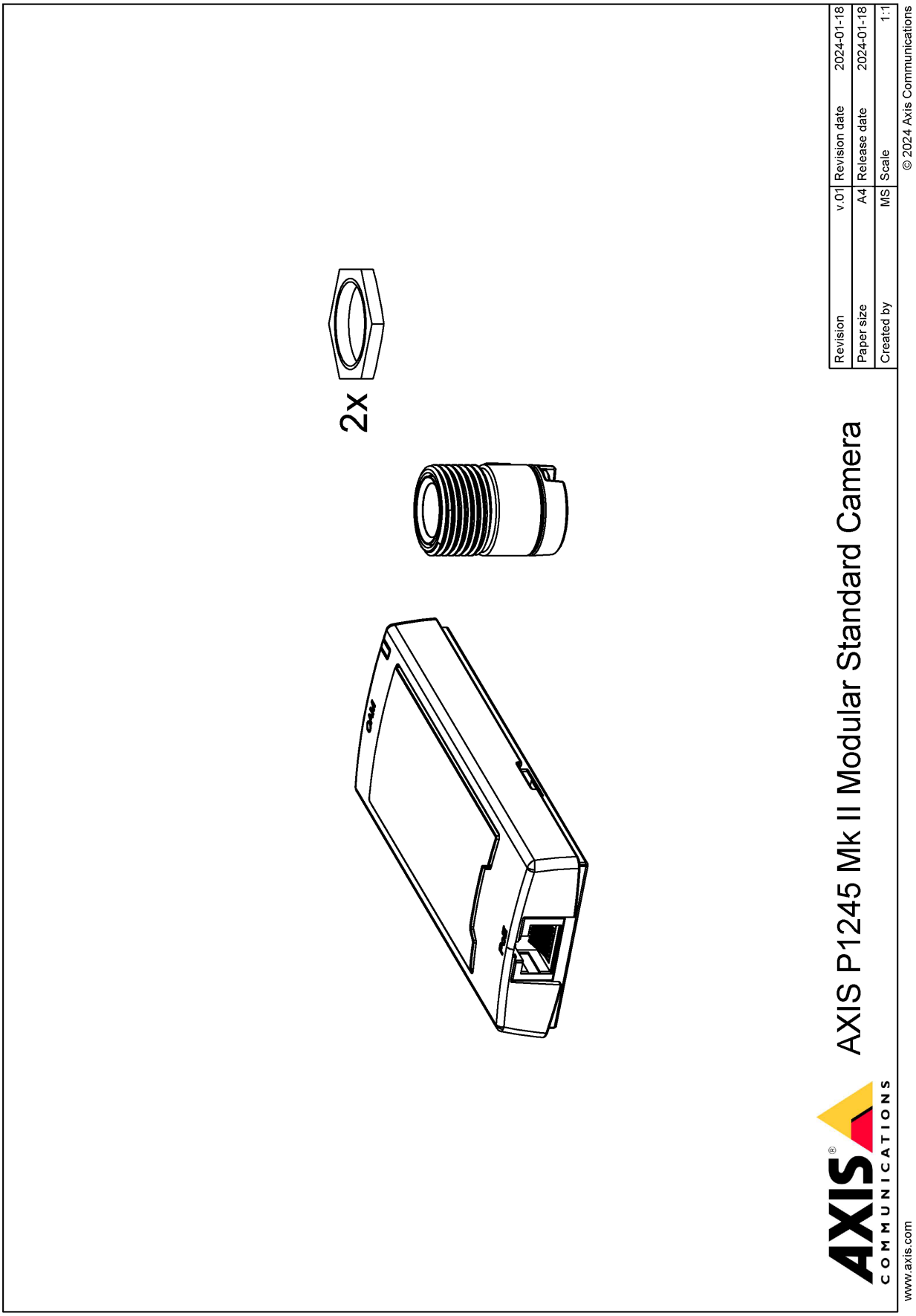
2x
AXIS P1245 Mk II Modular Standard Camera
Revision v.01
Paper size A4
Created by MS
Revision date 2024-01-18
Release date 2024-01-18
Scale 1:1
© 2024 Axis Communications
www.axis.com

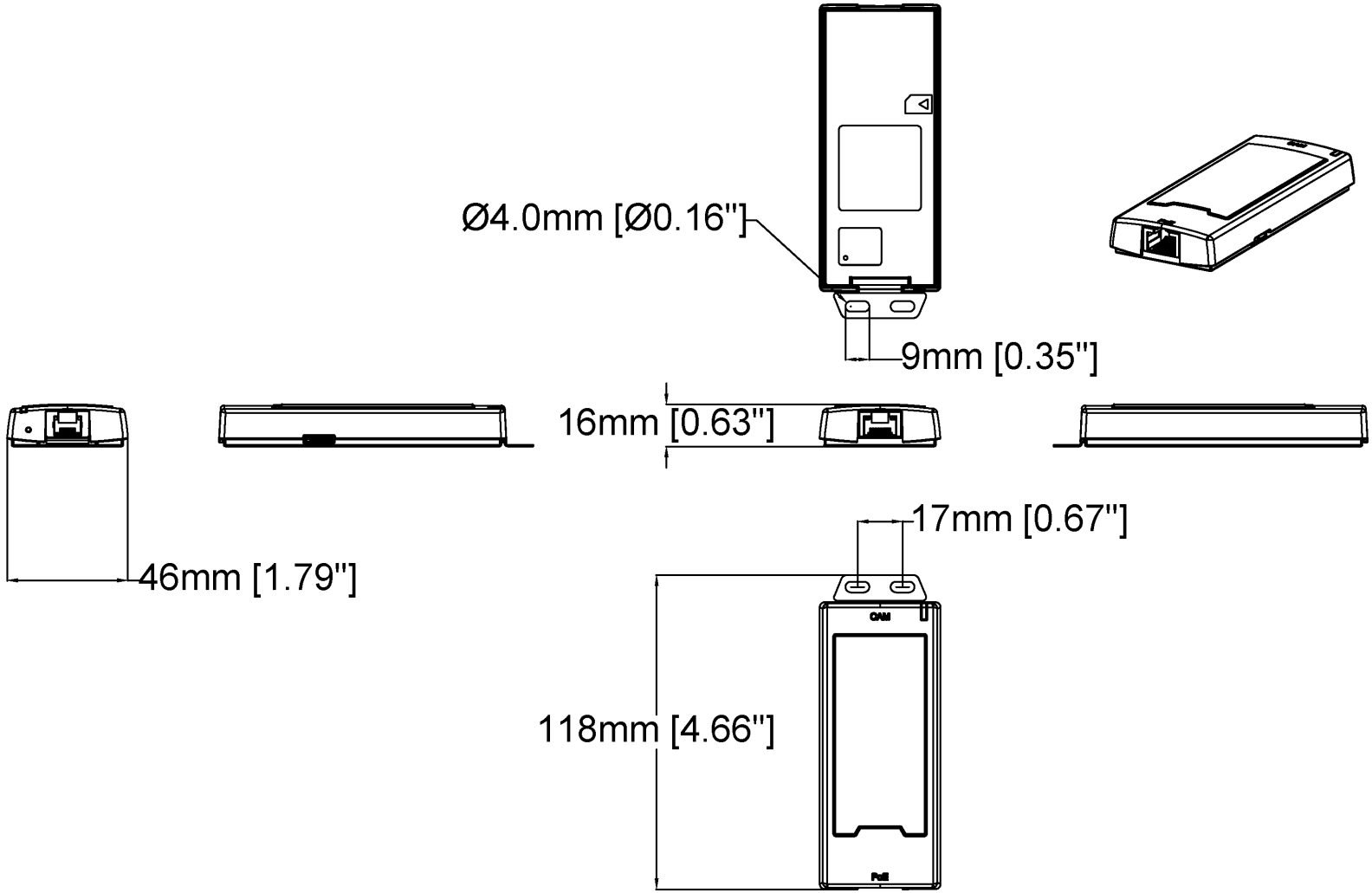

Revision	v.01	Revision date	2024-01-18
Paper size	A4	Release date	2024-01-18
Created by	MS	Scale	1:2

© 2024 Axis Communications

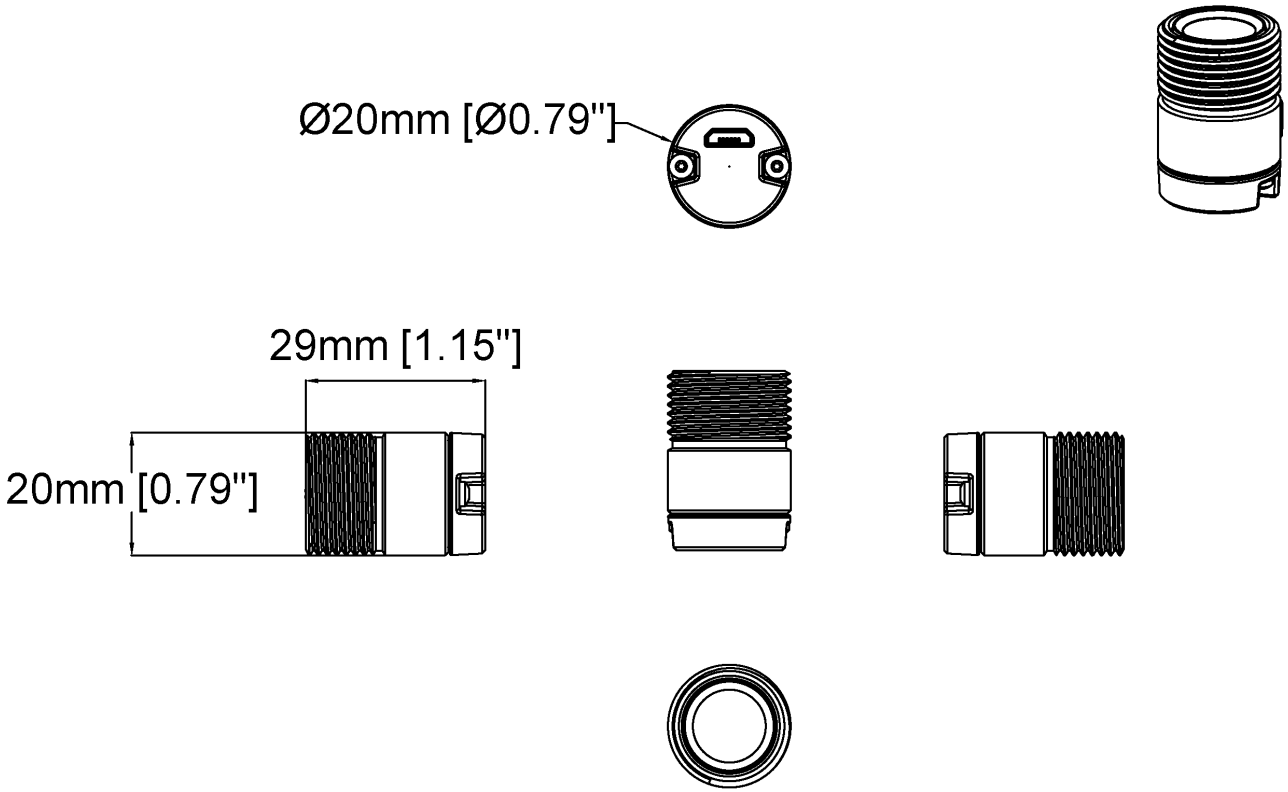

Revision	v.01	Revision date	2024-01-18
Paper size	A4	Release date	2024-01-18
Created by	MS	Scale	1:1

© 2024 Axis Communications

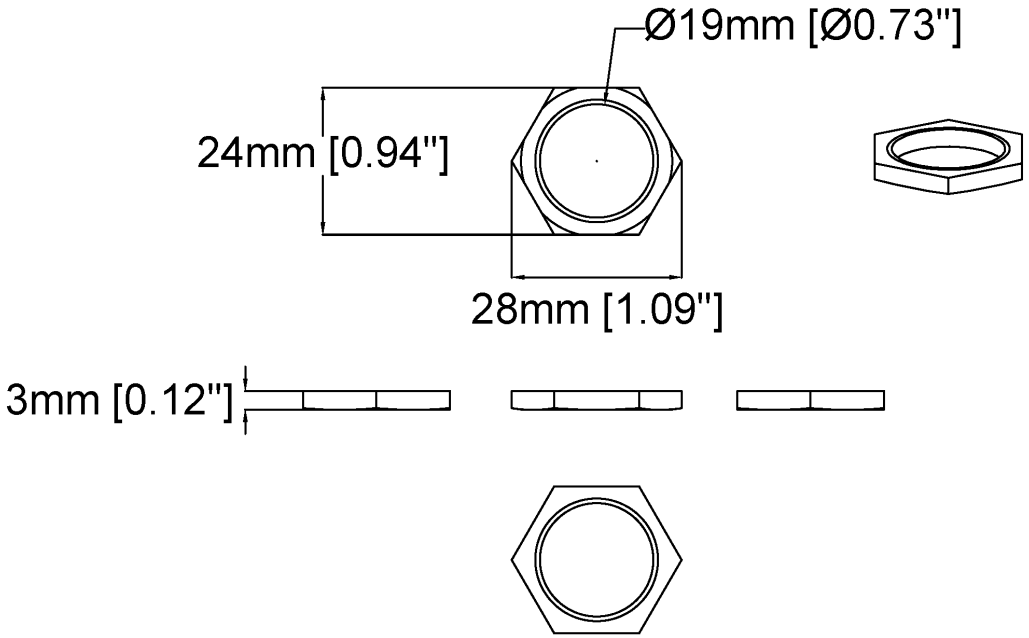

Revision	v.01	Revision date	2024-01-18
Paper size	A4	Release date	2024-01-18
Created by	MS	Scale	1:1

© 2024 Axis Communications

Fonctionnalités en surbrillance

AXIS Object Analytics

AXIS Object Analytics est une analyse vidéo préinstallée et polyvalente qui détecte et classifie les personnes, les véhicules et les types de véhicules. Grâce aux algorithmes d'IA et aux conditions de comportement, elle analyse la scène et son comportement spatial en lui- même, le tout sur mesure pour répondre à vos besoins spécifiques. Évolutive et edge-based, elle requiert un effort de configuration minimal et prend en charge différents scénarios s'exécutant simultanément.

AXIS Live Privacy Shield

Surveillez à distance les activités à l'intérieur et à l'extérieur tout en préservant la confidentialité en temps réel.

Avec le masquage dynamique basé sur l'IA, vous pouvez choisir ce que vous souhaitez masquer ou flouter tout en respectant les règles et réglementations protégeant la confidentialité et les données personnelles. L'application permet de masquer des objets en mouvement et immobiles tels que des humains, des plaques d'immatriculation ou des arrière-plans. L'application fonctionne en temps réel et sur des flux vidéo en direct et enregistrés.

Axis Edge Vault

Axis Edge Vault est la plate-forme de cybersécurité matérielle qui protège les périphériques Axis. Elle constitue la base sur qui reposent toutes les opérations sécurisées et offre des fonctions qui protègent l'identité de l'appareil, préservent son intégrité et protègent les informations sensibles contre tout accès non autorisé. Par exemple, le **démarrage sécurisé** garantit qu'un appareil ne peut démarrer qu'avec un **SE signé**, ce qui empêche toute manipulation physique de la chaîne d'approvisionnement. Avec le système d'exploitation signé, le périphérique est aussi capable de valider un nouveau logiciel de dispositif avant d'accepter son installation. Et le **keystore sécurisé** est un élément clé de la protection des informations cryptographiques utilisées dans le cadre des communications sécurisées (IEEE 802.1X, HTTPS, identifiant de périphérique Axis, clés de contrôle d'accès, etc.) contre toute extraction malveillante en cas de faille. Le keystore sécurisé et des connexions sécurisées sont mis en œuvre via un module de calcul cryptographique basé sur du matériel certifié FIPS 140 et conforme aux critères courants.

En outre, la vidéo signée garantit que les preuves vidéo peuvent être vérifiées comme non falsifiées. Chaque caméra utilise sa clé de signature vidéo unique, stockée en toute sécurité dans le keystore sécurisé, pour ajouter une signature dans le flux de données vidéo permettant de remonter la vidéo à la caméra Axis d'où elle provient.

Pour en savoir plus sur Axis Edge Vault, rendez-vous sur *axis.com/solutions/edge-vault*.

Objectifs interchangeables

Différentes options d'objectif offrent la possibilité d'ajuster le champ de vision (FoV) du produit et de l'adapter à votre zone d'utilisation. L'objectif peut être facilement modifié notamment pour élargir la couverture des zones du produit ou pour qu'il se concentre sur les détails ou les objets d'intérêt.

Pour en savoir plus, voir *axis.com/glossary*

© 2024 – 2026 Axis Communications AB. AXIS COMMUNICATIONS, AXIS, ARTPEC et VAPIX sont des marques déposées d'Axis AB dans différentes juridictions. Toutes les autres marques sont la propriété de leurs détenteurs respectifs.Nous nous réservons le droit d'effectuer des modifications sans préavis.