Kit AXIS P1486-LE per il riconoscimento delle targhe

Kit LPR con otturatore globale per traffico a flusso libero

Progettato per il traffico a flusso libero, questo robusto kit LPR tutto in uno comprende una telecamera in formato bullet da 3 MP con AXIS License Plate Verifier preinstallato. Grazie alla tecnologia dell'otturatore globale, garantisce immagini nitide di oggetti in rapido movimento con una distorsione minima. Progettato appositamente per garantire un rilevamento altamente affidabile delle targhe dei veicoli che viaggiano a velocità fino a 130 km/h (81 mph) su due corsie, il sistema riconosce inoltre, in condizioni ottimali, i dettagli del veicolo, tra cui il tipo, il colore, la marca e il modello. Consente di ottenere immagini nitide e una velocità in fotogrammi necessarie per un riconoscimento accurato e affidabile delle targhe 24 ore su 24, 7 giorni su 7. Inoltre, è facile da implementare e le API aperte facilitano l'espansione del sistema.

- AXIS License Plate Verifier preinstallato
- Ottimizzata per il riconoscimento targhe
- Sistema LPR a due corsie altamente affidabile
- Riconosce tipo, colore, marca e modello del veicolo
- Facile integrazione con i sistemi VMS di Axis e di terze parti

FIPS 140-3 Inside #5139

AXIS License Plate Verifier

Applicazione

Piattaforma di calcolo
Edge

Licenze
Licenza per AXIS License Plate Verifier inclusa.

Configurazione
Configurazione Web inclusa

Impostazioni
Definire l'area di interesse nella scena.
Logica delle liste di autorizzati, blocco e personalizzate. Ogni lista può contenere 10.000 targhe, per un totale di 30.000.
Rilevamento targa mancante.
Modalità barriera: apertura a tutti, apertura a consentiti, apertura a tutti tranne che ai bloccati.
Larghezza minima: 130 pixel per le targhe a una riga; 70 pixel per le targhe a due righe.
Voci del registro eventi FIFO inclusa un'immagine in miniatura della targa. Fino a 1000 voci per archiviazione telecamera. Fino a 100.000 voci per AXIS Surveillance Cards.
Tempo di conservazione degli eventi memorizzati configurabile

Attributi dell'oggetto
Dati del veicolo: riconoscimento targhe, tipo di targa (GCC), marca, modello, colore, paese, regione. Supporta 120 marche e 5.000 modelli, con ulteriori modelli che saranno aggiunti nel corso del tempo.

Classi oggetto
Tipo veicolo: bicicletta, automobile, SUV, furgone, pick-up, autocarro, autobus

Integrazione di sistemi

Application Programming Interface
API aperte per integrazione software.

Streaming evento
Si integra con il sistema di gestione degli eventi della telecamera per abilitare lo streaming evento sul software di gestione e attività della telecamera come controllo I/O, notifiche ed edge storage.

Dispositivi supportati
Integrazione diretta con i door controller di rete e i moduli relè Axis.

Generale

Paesi supportati
Per un elenco completo dei paesi supportati, visitare la pagina del dispositivo all'indirizzo *axis.com*

Lingue
Inglese

Kit AXIS P1486-LE per il riconoscimento delle targhe

Telecamera

Sensore immagini
RGB CMOS Progressive Scan da 1/1,8"
Otturatore globale
Dimensioni pixel 3,45 µm

Obiettivo
Varifocale, 10-40 mm, F1.3-1.4
Campo visivo orizzontale 42˚-11˚
Campo visivo verticale 30˚-6˚
Distanza focale minima: 3 m (9,8 ft)
Obiettivo P-Iris, correzione IR

Day&Night
Filtro IR automatico
Filtro IR ibrido

Illuminazione minima
0 lux con illuminazione IR attiva
Colore: 0,1 lux a 50 IRE F1.3
B/N: 0,02 lux a 50 IRE, F1.3

Velocità otturatore
Con Forensic WDR: Da 1/9500 s a 1/21 s
Senza WDR: da 1/21500 s a 1/21 s
Modalità partizionata: 1/200000 s a 1/4 s

Acquisizione delle targhe

Raggio di rilevamento
7–30 m (23–98 ft)

Illuminazione IR
OptimizedIR con LED IR da 850 nm a elevata efficienza energetica, di lunga durata, con intensità e angolo di illuminazione regolabili. Ampiezza del raggio 60 m o maggiore a seconda della scena
Luce IR continua e stroboscopica

Velocità veicolo
Fino a 130 km/h (81 mph) con analisi edge

Copertura
Due corsie con analisi edge

Installazione
Altezza di montaggio: da 2 m a 8 m (da 7 ft a 26 ft)
La telecamera rileva automaticamente l'inclinazione e l'angolo di rotazione
L'assistente di acquisizione delle targhe integrato ottimizza le impostazioni video in base all'altezza di montaggio, alla distanza dal veicolo e alla velocità prevista del veicolo

System-on-chip (SoC)

Modello
ARTPEC-9

Memoria
RAM da 2 GB, flash da 8 GB

Capacità di calcolo
DLPU (Unità di elaborazione di deep learning)

Video

Compressione video
H.264 (MPEG-4 Parte 10/AVC) Profiili baseline, principale ed elevato
H.265 (MPEG-H parte 2/HEVC), profilo principale
AV1
Motion JPEG

Risoluzione
16:9: da 1920x1080 a 640x360
4:3: Da 2048x1536 a 320x240

Velocità in fotogrammi
Con Forensic WDR: Fino a 25/30 fps (50/60 Hz) in tutte le risoluzioni
Senza WDR: Fino a
50/60 fps (50/60 Hz) in tutte le risoluzioni
Modalità ritagliata: Fino a 200 fps (50/60 Hz), 1280x720
Modalità binned: fino a 270 fps (50/60 Hz), 1024x768

Streaming video
Fino a 20 flussi video unici e configurabili[1]
Axis Zipstream technology in H.264, H.265 e AV1
Velocità in fotogrammi e larghezza di banda regolabili
VBR/ABR/MBR H.264/H.265/AV1
Modalità a bassa latenza
Indicatore di streaming video

1. *Raccomandiamo l'uso di un massimo di 3 flussi video unici per telecamera o canale, per un'esperienza utente, una larghezza di banda della rete e un utilizzo dello spazio di archiviazione ottimizzati. Un flusso video unico si può trasmettere a molti client video nella rete tramite il metodo di trasporto multicast o unicast attraverso la funzionalità integrata di riutilizzo dei flussi.*

Rapporto segnale a disturbo
> 55 dB

WDR
Forensic WDR: fino a 120 dB a seconda della scena

Streaming multi-vista
Fino a 8 aree di visione ritagliate singolarmente

Impostazioni immagini
Saturazione, contrasto, luminosità, nitidezza, bilanciamento del bianco, soglia giorno/notte, modalità d'esposizione, sbrinamento, compressione, flusso diviso, orientamento: automatico, 0°, 90°, 180°, 270°, incluso formato corridoio, specularità delle immagini, sovrapposizione testo dinamico e immagine, privacy mask poligono, correzione dell'effetto barile
Profili di scena: forense, vivido, panoramica del traffico, acquisizione targa
Stabilizzatore elettronico dell'immagine

Elaborazione delle immagini
Forensic WDR, Lightfinder 2.0, OptimizedIR

Pan/Tilt/Zoom (rotazione, inclinazione e zoom)
PTZ digitale, zoom digitale

Audio

Funzionalità
Controllo automatico del guadagno (AGC)
Accoppiamento di altoparlanti, accoppiamento di microfono

Streaming
Duplex configurabile:
Unidirezionale (simplex, half-duplex)
Bidirezionale (half-duplex, full-duplex)

Ingresso
Equalizzatore grafico a 10 bande
Input per microfono esterno non bilanciato, alimentazione facoltativa per microfono da 5 V
Input digitale, alimentazione guarnizione facoltativa da 12 V
Input linea non bilanciato

Uscita
Output tramite associazione altoparlante di rete

Codifica
24 bit LPCM, AAC-LC 8/16/32/44.1/48 kHz, G.711 PCM 8 kHz, G.726 ADPCM 8 kHz, Opus 8/16/48 kHz
Velocità di trasmissione configurabile

Rete

Protocolli di rete
IPv4, IPv6 USGv6, ICMPv4/ICMPv6, HTTP, HTTPS[2], HTTP/2, TLS[2], QoS Layer 3 DiffServ, FTP, SFTP, CIFS/SMB, SMTP, mDNS (Bonjour), UPnP®, SNMP v1/v2c/v3 (MIB-II), DNS/DNSv6, DDNS, NTP, PTP, NTS, RTSP, RTP, SRTP/RTSPS, TCP, UDP, IGMPv1/v2/v3, RTCP, ICMP, DHCPv4/v6, ARP, SSH, LLDP, CDP, MQTT v3.1.1, Syslog (RFC 3164/5424, UDP/TCP/TLS), Indirizzo di collegamento locale (ZeroConf)

Integrazione di sistemi

Application Programming Interface
API aperta per l'integrazione di software, compresi VAPIX®, metadati e AXIS Camera Application Platform (ACAP); specifiche disponibili all'indirizzo *axis.com/developer-community*.
Connessione al cloud con un clic
Profilo G di ONVIF®, Profilo M di ONVIF®, Profilo S di ONVIF® e Profilo T, di ONVIF® specifiche disponibili all'indirizzo *onvif.org*
Supporto per Voice over IP (VoIP) attraverso il protocollo SIP (Session Initiation Protocol), utilizzando il peer-to-peer (P2P) o il Private Branch Exchange (PBX).

Sistemi di gestione video
Compatibile con AXIS Camera Station Edge, AXIS Camera Station Pro e con il software per la gestione video di partner di Axis, disponibile all'indirizzo *axis.com/vms*.

Comandi su schermo
Autofocus
Stabilizzatore di immagine
Transizione livello diurno/notturno
Sbrinamento
Indicatore di streaming video
Wide Dynamic Range
Illuminazione IR
Privacy mask
Clip multimediale

Edge-to-edge
Accoppiamento microfono
Abbinamento radar
Associazione altoparlante
Associazione sirena e luce

2. *Questo dispositivo comprende il software sviluppato da OpenSSL Project per l'utilizzo con OpenSSL Toolkit. (openssl.org) e il software di crittografia scritto da Eric Young (eay@cryptsoft.com).*

Condizioni degli eventi
Applicazione
Stato dispositivi: sopra/sotto/entro la temperatura di esercizio, alloggiamento aperto, guasto ventola, indirizzo IP bloccato/rimosso, flusso dal vivo attivo, rete persa, nuovo indirizzo IP, protezione da sovracorrente potenza anello, urto rilevato, sistema pronto
Audio digitale: segnale digitale contiene metadati Axis, segnale digitale ha una frequenza di campionamento non valida, segnale digitale mancante, segnale digitale ok
Edge storage: registrazione in corso, interruzione dell'archiviazione, problemi di integrità dell'archiviazione rilevati
I/O: input digitale è attivo, output digitale è attivo, attivazione manuale, input virtuale è attivo
MQTT: Client MQTT connesso, senza stato
Pianificato e ricorrente: pianificazione
Video: degradazione della velocità di trasmissione media, modalità diurna/notturna, flusso dal vivo aperto, manomissione

Azioni eventi
Clip audio: riproduci, interrompi
Modalità diurna/notturna
I/O: alterna I/O una volta, alterna I/O mentre la regola è attiva
Illuminazione: utilizza luci, utilizza luci mentre la regola è attiva
MQTT: invia messaggio di pubblicazione MQTT
Notifica: HTTP, HTTPS, TCP ed e-mail
Testo sovrapposto
Registrazioni: registra video, registra video mentre la regola è attiva
Messaggi di trap SNMP: invio, invio mentre la regola è attiva
Immagini o clip video: FTP, SFTP, HTTP, HTTPS, condivisione di rete ed e-mail
Modalità WDR

Supporti di installazione incorporati
Contatore di pixel, zoom e messa a fuoco remoti, raddrizza immagine, griglia livello, assistente di installazione telecamera per traffico

Analitiche

Applicazioni
Area inclusa
AXIS License Plate Verifier, AXIS Image Health Analytics, AXIS Video Motion Detection
Supporta
AXIS Speed Monitor[3]
Per il supporto per AXIS Camera Application Platform che consente l'installazione di applicazioni di terze parti, visitare *axis.com/acap*

AXIS Image Health Analytics
Detection settings (Impostazioni rilevamento):
Antimanomissione: immagine bloccata, immagine reindirizzata
Deterioramento dell'immagine: immagine sfocata, immagine sottoesposta
Altre caratteristiche: sensibilità, periodo di validazione

Approvazioni

Marcature del prodotto
CE, FCC, ICES, KC, RCM, VCCI, WEEE

Catena di fornitura
Conformità a TAA

EMC
CISPR 35, CISPR 32 Classe A, EN 55035, EN 55032 Classe A, EN 50121-4, EN 61000-3-2, EN 61000-3-3, EN 61000-6-1, EN 61000-6-2
Australia/Nuova Zelanda:
RCM AS/NZS CISPR 32 Classe A
Canada: ICES-3(A)/NMB-3(A)
Giappone: VCCI Classe A
Corea: KS C 9835, KS C 9832 Classe A
Stati Uniti: FCC Parte 15 Sottosezione B Classe A
Ferroviaria: IEC 62236-4

Protezione
CAN/CSA C22.2 N. 62368-1 ed. 3, IEC/EN/UL 62368-1 ed. 3, IEC/EN 62471 gruppo di rischio, IS 13252

Ambiente
IEC 60068-2-1, IEC 60068-2-2, IEC 60068-2-6, IEC 60068-2-14, IEC 60068-2-27, IEC/EN 60529 IP66/IP67, IEC/EN 62262, IK10, ISO 21207 (Metodo B),Tipo 4X, NEMA 250 TS 2 (2.2.7-2.2.9)

Rete
IPv6 USGv6, NIST SP500-267

Cybersecurity
ETSI EN 303 645, Etichetta di sicurezza BSI IT, FIPS-140

3. *Richiede anche AXIS D2110-VE Security Radar con AXIS OS 10.12 o successivo.*

Cybersecurity

Sicurezza edge
Software: SO firmato, protezione ritardo forza bruta, autenticazione digest e OAuth 2.0 RFC6749 OpenID Authorization Code Flow per la gestione centralizzata dell'account ADFS, protezione mediante password, modulo crittografico Axis (FIPS 140-2 livello 1)
Hardware: Piattaforma di cybersecurity Axis Edge Vault Secure keystore (Archivio chiavi sicuro): Secure element (CC EAL 6+), sicurezza system-on-chip (TEE), ID dispositivo Axis, archivio chiavi sicuro, video firmato, avvio sicuro, file system crittografato (AES-XTS-Plain64 256bit)
ID dispositivo Axis, keystore sicuro, video firmato, avvio sicuro, filesystem crittografato (AES-XTS-Plain64 256bit)

Protezione della rete
IEEE 802.1X (EAP-TLS, PEAP-MSCHAPv2)[4], IEEE 802.1AE (MACsec PSK/EAP-TLS), IEEE 802.1AR, HTTPS/HSTS[4], TLS v1.2/v1.3[4], Network Time Security (NTS), X.509 PKI certificato, firewall basato su host

Documentazione
AXIS OS Hardening Guide
Policy AXIS Vulnerability Management
Axis Security Development Model
Distinta base del software AXIS OS (SBOM)
Per il download dei documenti, vai a *axis.com/support/cybersecurity/resources*
Per maggiori informazioni relativamente al supporto per la sicurezza informatica Axis, visitare *axis.com/cybersecurity*

Generale

Alloggiamento
Alloggiamento di classe IP66/IP67, NEMA 4X e IK10
Telaio in alluminio e plastica
Colore: bianco NCS S 1002-B
Per le istruzioni sulla riverniciatura, vai alla pagina di assistenza del dispositivo. Vai su *axis.com/warranty-implication-when-repainting* per ottenere informazioni relative all'impatto sulla garanzia.

Alimentazione
Power over Ethernet (PoE) IEEE 802.3af/802.3at Tipo 1 Classe 3, max 12,95 W, tipico (riscaldatore spento, IR spento) 4.41 W
10-28 VDC, max 13 W, tipico (riscaldatore spento, IR spento) 4.41 W
Caratteristiche: modalità di potenza dinamica, modalità a bassa potenza, misuratore di potenza

Connettori
Rete: RJ45 schermato per 10BASE-T/100BASE-TX/1000BASE-T
Audio: Ingresso microfono/linea da 3,5 mm
I/O: Morsettiera per 1 input allarme supervisionato e 1 output (output 12 V CC, carico max 25 mA)
Potenza: Input CC
Uscita sincronizzazione (uscita 12 V CC, carico massimo 25 mA)

Archiviazione
Supporto per scheda di memoria microSD/microSDHC/microSDXC
Supporto per la codifica della scheda di memoria (AES-XTS-Plain64 256 bit))
Registrazione su dispositivo NAS (Network Attached Storage)
Per consigli sulle schede di memoria e su NAS, visitare *axis.com*

Condizioni d'esercizio
Temperatura: da -40 °C a 60 °C (-40 °F - 140 °F)
Temperatura massima secondo NEMA TS2 (2.2.7): 74 °C (165 °F)
Temperatura di avvio: -40 °C
Umidità relativa compresa tra 10% e 100% (con condensa)
Carico del vento (sostenuto): 60 m/s (134 mph)

Condizioni di immagazzinaggio
Da -40 °C a 65 °C (-40 °F a 149 °F)
Umidità relativa compresa tra 5% e 95% (senza condensa)

Dimensioni
Per le dimensioni complessive del prodotto, vedere il disegno quotato in questa scheda tecnica.
Area proiettata effettiva (EPA): 0,024 m^2 (0,26 ft^2)

Contenuto della scatola
Telecamera, schermo di protezione dalle intemperie, guida all'installazione, connettore morsettiera, protezione del connettore, guarnizioni del cavo, chiave di autenticazione proprietario

Strumenti di sistema
AXIS Site Designer, AXIS Device Manager, selettore prodotti, selettore accessori, calcolatore obiettivo
Disponibile all'indirizzo *axis.com*

4. *Questo dispositivo comprende il software sviluppato da OpenSSL Project per l'utilizzo con OpenSSL Toolkit. (openssl.org) e il software di crittografia scritto da Eric Young (eay@cryptsoft.com).*

Lingue
Inglese, tedesco, francese, spagnolo, italiano, russo, cinese semplificato, giapponese, coreano, portoghese, polacco, cinese tradizionale, olandese, ceco, svedese, finlandese, turco, tailandese, vietnamita

Garanzia
garanzia di 5 anni, visitare *axis.com/warranty*

Assistenza software
Sviluppo di nuove funzionalità fino al 2030 (AXIS OS 12, 13 e 14)
Supporto fino al 31-12-2035 (AXIS OS LTS 2030-2035)
Per ulteriori informazioni sul ciclo di vita di AXIS OS, visitare il sito *help.axis.com/axis-os*

Codici prodotto
Disponibile presso *axis.com/products/axis-p1486-le-kit#part-numbers*

Accessori opzionali

Installazione
AXIS T8415 Wireless Installation Tool

Montaggio
AXIS T91B47 Pole Mount, AXIS T94F01P Conduit Back Box, AXIS TM4101 Pendant Kit

Archiviazione
AXIS Surveillance Cards

Disponibile presso *axis.com/products/axis-p1486-le-kit#part-numbers*

Sostenibilità

Controllo sostanza
Senza PVC, senza BFR/CFR conformemente a JEDEC/ECA Standard JS709
RoHS conformemente alla direttiva UE RoHS 2011/65/UE/ e EN 63000:2018
REACH conformemente a (EC) N. 1907/2006. Per SCIP UUID, visitare *axis.com/partner.*

Materiali
Sottoposto a controlli conformemente alle linee guida OCSE nell'ambito dei "conflict minerals"
Per ulteriori informazioni relative alla sostenibilità presso Axis, visitare *axis.com/about-axis/sustainability*

Responsabilità ambientale
axis.com/environmental-responsibility
Axis Communications è un firmatario di UN Global Compact, per maggiori informazioni andare su *unglobalcompact.org*

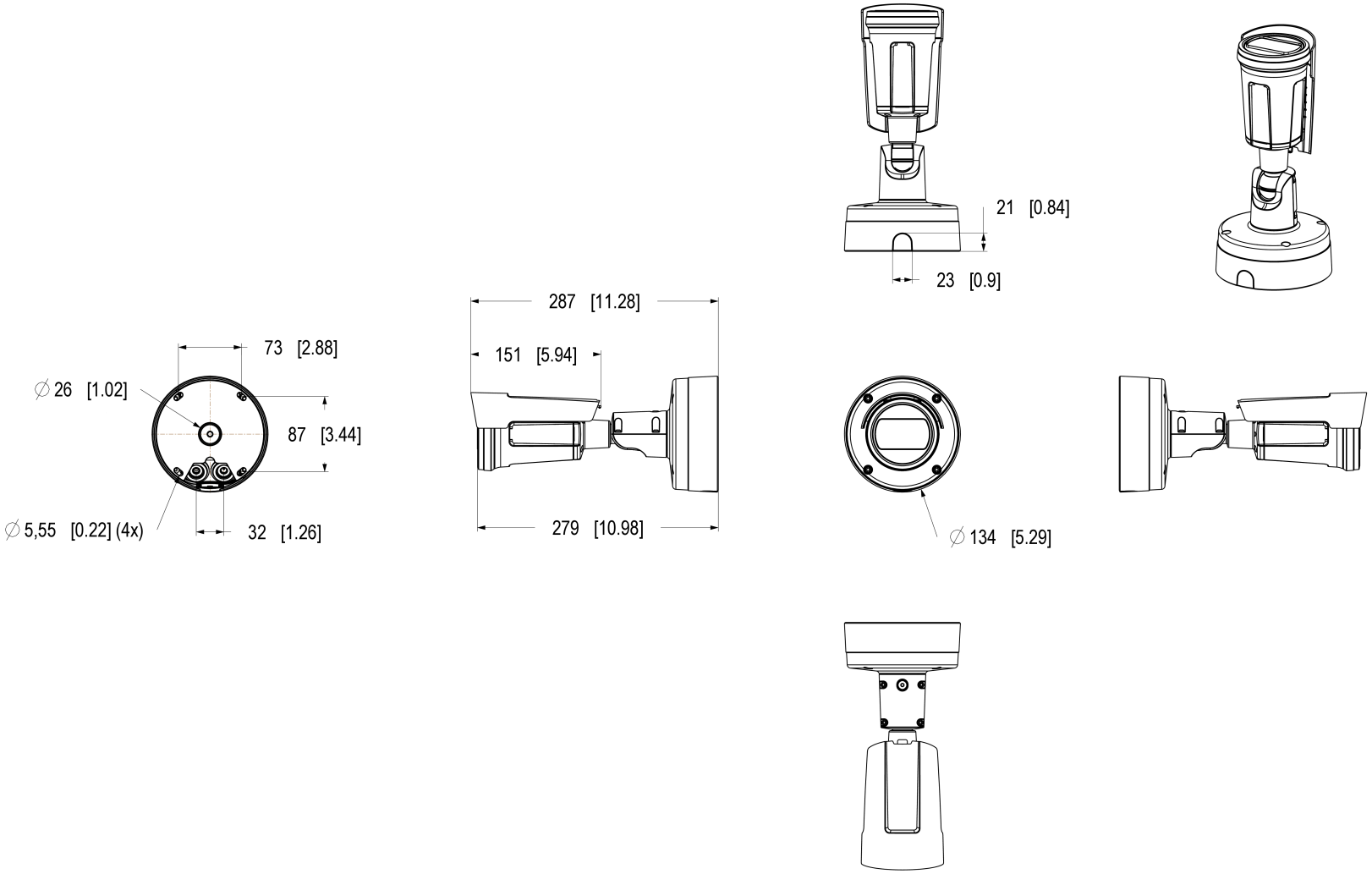

AXIS P1486-LE Kit License Plate Verifier

Dimensions in mm [inch]

Date	Version	Scale
2026 Jun-04	M1.1	1:3
Drawing Number	Size	Sheet
3372458	A2	1(2)

© 2026 Axis Communications AB. All rights reserved.

Weather Shield sliding direction: 15.5mm [6.10]

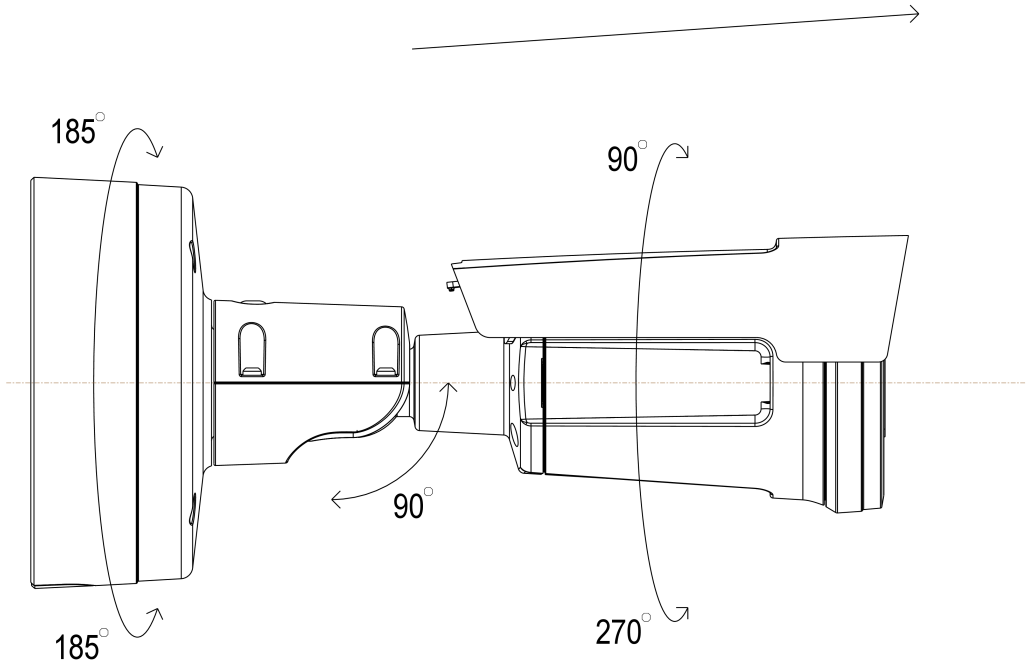

AXIS P1486-LE Kit License Plate Verifier

Dimensions in mm [inch]

Date	Version	Scale
2026 Jun-04	M1.1	1:1
Drawing Number	Size	Sheet
3372458	A2	2(2)

© 2026 Axis Communications AB. All rights reserved.

Axis Edge Vault

Axis Edge Vault è la piattaforma di sicurezza informatica basata sull'hardware che protegge il dispositivo Axis. Rappresenta la base sulla quale poggiano tutte le operazioni sicure e mette a disposizione funzionalità per la tutela dell'identità del dispositivo, la salvaguardia della sua integrità e la protezione dei dati sensibili da accessi non autorizzati. Ad esempio, l'**avvio sicuro** assicura che un dispositivo possa essere avviato solo con **SO firmato**, impedendo la manomissione fisica della catena di fornitura. Con il sistema operativo firmato, il dispositivo è anche in grado di convalidare il nuovo software del dispositivo prima di accettarne l'installazione. Il **keystore sicuro** è l'elemento essenziale per proteggere le informazioni di crittografia utilizzate per una comunicazione sicura (IEEE 802.1X, HTTPS, ID dispositivo Axis, chiavi di controllo degli accessi e così via) contro malintenzionati in caso di violazione della sicurezza. Il keystore sicuro e le connessioni sicure vengono forniti tramite un modulo di elaborazione crittografico basato su hardware con certificazione FIPS 140 o Common Criteria.

Inoltre, il video firmato assicura che le prove video possano essere verificate come non garantite. Ogni telecamera utilizza la propria chiave univoca per la firma video, memorizzata in modo sicuro nel keystore sicuro, per aggiungere una firma nel flusso video consentendo di tracciare il video sulla telecamera Axis da dove è nato.

Per maggiori informazioni relativamente ad Axis Edge Vault, visitare *axis.com/solutions/edge-vault*.

AXIS License Plate Verifier

AXIS License Plate Verifier consente il riconoscimento targhe tramite IA in tempo reale per un'ampia gamma di applicazioni per il traffico, tra cui l'accesso ai veicoli, la ricerca dei veicoli e le soluzioni per parcheggi. Grazie a un'interfaccia utente intuitiva, supporta le voci nel registro eventi con immagini in miniatura della targa, semplificando l'amministrazione e il follow-up. Inoltre, grazie al nostro approccio per il riconoscimento targhe edge-based, la telecamera gestisce l'elaborazione e l'archiviazione, eliminando la necessità di costosi server e riducendo i requisiti di larghezza di banda. Infine, è facile da impostare, soprattutto se si investe nei nostri kit pronti all'uso e appositamente studiati.

Forensic WDR

Le telecamere Axis con tecnologia ampio intervallo dinamico (WDR) consentono una chiara visualizzazione di importanti dettagli forensi contrapponendosi alla visualizzazione in condizioni di illuminazione difficili. La differenza tra le aree più chiare e più scure può rappresentare un problema per l'usabilità e la nitidezza dell'immagine. Forensic WDR riduce in modo efficace il rumore e gli artefatti visibili, per video ottimizzati per l'uso forense.

Lightfinder

La tecnologia Axis Lightfinder consente un'elevata risoluzione video a colori con un minimo di sfocatura da movimento anche nella completa oscurità. Eliminando il rumore, Lightfinder rende le aree scure visibili in una scena e acquisisce dettagli in condizioni di bassa luminosità. Le telecamere dotate di tecnologia Lightfinder distinguono i colori in condizioni di bassa luminosità meglio rispetto all'occhio umano. Nella sorveglianza, il colore può essere il fattore critico per identificare una persona, un oggetto o un veicolo.

OptimizedIR

Axis OptimizedIR offre una combinazione unica e potente di intelligenza della telecamera e sofisticata tecnologia LED, che si traduce in soluzioni IR più avanzate per condizioni di totale oscurità. Il fascio IR delle nostre telecamere pan-tilt-zoom (PTZ) con OptimizedIR si adatta in automatico, diventando più ampio o più ristretto man mano che la telecamera esegue lo zoom in avanti e all'indietro, in modo da assicurare sempre l'illuminazione uniforme dell'intero campo visivo.

Zipstream

Axis Zipstream technology conserva tutti i dettagli forensi importanti nel flusso video e allo stesso tempo riduce i requisiti di archiviazione e di larghezza di banda mediamente del 50%. Zipstream comprende inoltre tre algoritmi intelligenti che assicurano l'identificazione, registrazione e invio delle informazioni forensi rilevanti alla massima risoluzione e velocità in fotogrammi.

© 2026 Axis Communications AB. AXIS COMMUNICATIONS, AXIS, ARTPEC e VAPIX sono marchi registrati di Axis AB in diverse giurisdizioni. Tutti gli altri marchi sono proprietà dei rispettivi proprietari.Axis Communications AB si riserva il diritto di apportare modifiche senza preavviso.