AXIS P1486-LE Kit License Plate Verifier

Kit LPR à obturateur global pour la circulation en flux libre

Conçu pour la circulation en flux libre, ce kit LPR tout-en-un et robuste comprend une caméra cylindrique de 3 MP sur laquelle AXIS License Plate Verifier est pré-installé. Grâce à la technologie d'obturateur global, il offre des images nettes d'objets se déplaçant rapidement, avec une faible distorsion. Conçu spécialement pour assurer une lecture hautement fiable des plaques d'immatriculation des véhicules circulant à une vitesse pouvant atteindre 130 km/h (81 mph) sur deux files, il reconnaît également, dans des conditions optimales, les caractéristiques des véhicules, notamment leur type, leur couleur, leur marque et leur modèle. Il offre la netteté d'image et la fréquence d'image nécessaires à une reconnaissance de plaque d'immatriculation précise et fiable, 24 heures sur 24 et 7 jours sur 7. De plus, il est facile à mettre en place et ses API ouvertes facilitent l'extension de votre système.

- AXIS License Plate Verifier préinstallé
- Reconnaissance de plaque d'immatriculation réglée
- LPR à deux files hautement fiable
- Reconnaît le type, la couleur, la marque et le modèle du véhicule
- Intégration aisée avec les logiciels de gestion vidéo (VMS) d'Axis et de tiers

FIPS 140-3 Inside #5139

AXIS License Plate Verifier

Application

Plateforme de calcul
Périphérie de réseau

Licences
AXIS License Plate Verifier inclus.

Configuration
Configuration Web incluse

Paramètres
Définir le domaine d'intérêt dans la scène.
Logique des listes autorisées, bloquées et personnalisées. Chaque liste peut contenir 10 000 plaques, pour un total de 30 000.
Détection de plaque manquante.
Mode barrière : ouvert à tous, ouvert aux membres autorisés, ouvert à tous sauf aux membres non autorisés.
Largeur minimale : 130 pixels pour plaques d'immatriculation d'une ligne ; 70 pixels pour plaques d'immatriculation de deux lignes.
Entrées du journal des événements FIFO comprenant la vignette de la plaque d'immatriculation. Jusqu'à 1 000 entrées sur le stockage de la caméra. Jusqu'à 100 000 entrées sur les AXIS Surveillance Cards.
Durée de conservation des événements enregistrés configurable

Attributs des objets
Données relatives au véhicule : reconnaissance de plaque d'immatriculation, type de plaque d'immatriculation (GCC), marque, modèle, couleur, pays, région. Prend en charge 120 marques et 5 000 modèles, avec ajout de nouveaux modèles au fil du temps.

Classes d'objets
Type de véhicule: vélo, voiture, SUV, fourgon, pick-up, camion, bus

Intégration système

Application Programming Interface (interface de programmation d'applications)
API ouverte pour intégration logicielle.

Transmission du flux d'événements
S'intègre au système de gestion d'événements afin de permettre la transmission du flux d'événements au logiciel de gestion vidéo et les actions de la caméra comme le contrôle E/S, la notification et le stockage edge.

Périphériques pris en charge
Intégration directe avec les contrôleurs de porte réseau et les modules relais Axis.

Général

Pays pris en charge
Rendez-vous sur la page produits sur *axis.com* pour consulter la liste complète des pays pris en charge.

Langues
Anglais

AXIS P1486-LE Kit License Plate Verifier

Caméra

Capteur d'image
Capteur CMOS RVB à balayage progressif 1/1,8"
Obturateur global
Taille des pixels 3,45 µm

Objectif
Vari focal, 10-40 mm, F1.3-1.4
Champ de vision horizontal 42˚-11˚
Champ de vision vertical 30˚-6˚
Distance de mise au point minimale : 3 m (9.8 pi)
Objectif P-Iris, correction IR

Jour et nuit
Masque IR automatique
Filtre IR hybride

Éclairage minimum
0 lux avec l'éclairage infrarouge activé
Couleur : 0,1 lux, à 50 IRE F1.3
N/B : 0,02 lux, à 50 IRE F1.3

Vitesse d'obturation
Avec Forensic WDR : de 1/9500 s à 1/21 s
Sans WDR : 1/21500 s à 1/21 s
Mode trié : de 1/200000 s à 1/4 s

Capture de plaques d'immatriculation

Portée de détection
7–30 m (23–98 pi)

Éclairage IR
Éclairage OptimizedIR avec DEL IR 850 nm longue durée de vie à basse consommation avec angle et intensité d'éclairage ajustables. Portée de 60 m (197 pi) ou plus en fonction de la scène
Illuminateur IR continu et stroboscopique

Vitesse du véhicule
Jusqu'à 130 km/h (81 mph) avec outils d'analyse en périphérie

Champ de vision
Deux files avec outils d'analyse en périphérie

Installation
Hauteur de montage: 2 m à 8 m (7 pi à 26 pi)
La caméra détecte automatiquement l'angle d'inclinaison et de roulis
L'assistant intégré de capture de plaque d'immatriculation optimise les paramètres vidéo en fonction de la hauteur de montage, de la distance du véhicule et de la vitesse attendue du véhicule.

Système sur puce

Modèle
ARTPEC-9

Flash
RAM de 2 Go, mémoire flash de 8 Go

Capacités de calcul
Processeur de deep learning (DLPU)

Vidéo

Compression vidéo
Profils de base, principal et High profile H.264 (MPEG-4 Partie 10/AVC)
Profil principal H.265 (MPEG-H Partie 2/HEVC)
AV1
Motion JPEG

Résolution
16:9 : de 1920 x 1080 à 640 x 360
4:3: 2048x1536 à 320x240

Fréquence d'image
Avec Forensic WDR : Jusqu'à 25/30 ips (50/60 Hz) dans toutes les résolutions
Sans WDR : Jusqu'à
50/60 ips (50/60 Hz) dans toutes les résolutions
Mode recadré : jusqu'à 200 ips (50/60 Hz), 1 280 × 720
Mode « Binning » : jusqu'à 270 ips (50/60 Hz), 1 024 × 768

Flux vidéo
Jusqu'à 20 flux vidéo uniques et configurables[1]
Axis Zipstream technology en H.264, H.265, et AV1
Fréquence d'images et bande passante contrôlables
H.264/H.265/AV1 VBR/ABR/MBR
Mode faible latence
Indicateur de diffusion vidéo

1. *Nous recommandons 3 flux vidéo uniques au maximum par caméra ou canal, pour une expérience utilisateur optimisée, la bande passante réseau et l'utilisation du stockage. Un flux vidéo unique peut être diffusé à de nombreux clients vidéo sur le réseau via une méthode de transport multicast ou unicast via une fonction de réutilisation de flux intégrée.*

Rapport signal/bruit :
> 55 dB

Plage dynamique étendue (WDR)
Forensic WDR : jusqu'à 120 dB en fonction de l'emplacement

Diffusion multi-vues
Jusqu'à 8 zones de vue détourées individuellement

Paramètres d'image
Saturation, contraste, luminosité, netteté, balance des blancs, seuil jour/nuit, mode d'exposition, zones d'exposition, désembuage, compression, flux divisé, orientation : auto, 0°, 90°, 180°, 270° dont Corridor Format, mise en miroir des images, incrustation dynamique de texte et d'image, masques de confidentialité polygone, correction de la distorsion en barillet
Profils de scène : médico-légal, vivant, aperçu du trafic, capture de plaque d'immatriculation
Stabilisation électronique d'image

Traitement de l'image
Forensic WDR, Lightfinder 2.0, OptimizedIR

Panoramique, Inclinaison et Zoom (PTZ)
PTZ numérique, zoom numérique

Audio

Points forts
Contrôle automatique du gain (AGC)
Appairage de haut-parleur, appairage de microphone

Diffusion en flux (streaming)
Duplex configurable :
unidirectionnel (simplex, half-duplex)
bidirectionnel (half-duplex, full-duplex)

Entrée
Égaliseur graphique à 10 bandes
Entrée pour microphone externe déséquilibré, alimentation microphone 5 V en option
Entrée numérique, alimentation en boucle 12 V en option
Entrée de ligne déséquilibrée

Sortie
Sortie par l'intermédiaire de l'appairage du haut-parleur réseau

(codage)
24 bits LPCM, AAC-LC 8/16/32/44.1/48 kHz, G.711 PCM 8 kHz, G.726 ADPCM 8 kHz, Opus 8/16/48 kHz
Débit configurable

Réseau

Protocoles réseau
IPv4, IPv6 USGv6, ICMPv4/ICMPv6, HTTP, HTTPS[2], HTTP/2, TLS[2], QoS Layer 3 DiffServ, FTP, SFTP, CIFS/SMB, SMTP, mDNS (Bonjour), UPnP®, SNMP v1/v2c/v3 (MIB-II), DNS/DNSv6, DDNS, NTP, PTP, NTS, RTSP, RTP, SRTP/RTSPS, TCP, UDP, IGMPv1/v2/v3, RTCP, ICMP, DHCPv4/v6, ARP, SSH, LLDP, CDP, MQTT v3.1.1, Syslog sécurisé (RFC 3164/5424, UDP/TCP/TLS), Adresse lien-local (sans configuration)

Intégration système

Application Programming Interface (interface de programmation d'applications)
API ouverte pour l'intégration de logiciels, avec VAPIX®, métadonnées et plate-forme d'applications pour caméras Axis (ACAP) ; caractéristiques disponibles sur *axis.com/developer-community*.
Connexion au cloud en un clic
Profil G ONVIF®, Profil M ONVIF®, Profil S ONVIF® et Profil T ONVIF®,, caractéristiques disponibles sur *onvif.org*
Prise en charge de la voix sur IP (VoIP) par le biais du protocole d'initiation de session (SIP), en utilisant le peer-to-peer (P2P) ou le Private Branch Exchange (PBX).

Systèmes de gestion vidéo
Compatible avec AXIS Camera Station Edge, AXIS Camera Station Pro, et les logiciels de gestion vidéo des partenaires Axis disponibles sur *axis.com/vms*.

Commandes à l'écran
Mise au point automatique
Stabilisation d'image
Changement de mode jour/nuit
Defog (Désembuage)
Indicateur de diffusion vidéo
Plage dynamique étendue (WDR)
Éclairage IR
Masques de confidentialité
Clip multimédia

Edge-to-Edge
Appairage du microphone
Appairage de radar
Appairage du haut-parleur
Appairage sirène et luminosité

2. *Ce produit comprend des logiciels développés par le projet OpenSSL pour une utilisation dans la boîte à outils OpenSSL (openssl.org/), ainsi qu'un logiciel de cryptographie développé par Eric Young (eay@cryptsoft.com).*

Conditions de l'événement
Application
Statut des périphériques: au-dessus/en dessous/dans les limites de la plage de température de fonctionnement, boîtier ouvert, défaillance du ventilateur, adresse IP bloquée/supprimée, flux de données vidéo en direct actif, réseau perdu, nouvelle adresse IP, protection contre la surintensité de l'alimentation en boucle, choc détecté, système prêt
Audio numérique : signal numérique contenant des métadonnées Axis, signal numérique comme taux d'échantillonnage non valide, signal numérique manquant, signal numérique OK
Stockage local: enregistrement en cours, interruption du stockage, problèmes d'état du stockage détectés
E/S: entrée numérique active, sortie numérique active, déclenchement manuel, entrée virtuelle active
MQTT: client MQTT connecté, sans état
Programmés et récurrents : programme
Vidéo: dégradation du débit binaire moyen, mode jour-nuit, ouverture du flux en direct, sabotage

Déclenchement d'actions en cas d'événement
Clips audio: lecture, arrêt
Mode jour-nuit
E/S: activer/désactiver l'E/S une fois, activer/désactiver l'E/S tant que la règle est active
Éclairage: utiliser des lumières, utiliser des lumières tant que la règle est active
MQTT: envoi du message de publication MQTT
Notification : HTTP, HTTPS, TCP et e-mail
Incrustation de texte
Enregistrements : enregistrement vidéo, enregistrer la vidéo tant que la règle est active
Messages trap SNMP: envoyer, envoyer tant que la règle est active
Images ou clips vidéo : FTP, SFTP, HTTP, HTTPS, partage de réseau et e-mail
Mode WDR

Aides à l'installation intégrées
Compteur de pixels, zoom et mise au point à distance, redresser l'image, assistant d'installation de caméra de trafic

Fonctions d'analyse

Applications
Inclus
AXIS License Plate Verifier, AXIS Image Health Analytics, AXIS Video Motion Detection
Compatible
AXIS Speed Monitor[3]
Prise en charge d'AXIS Camera Application Platform permettant l'installation d'applications tierces, voir *axis.com/acap*

AXIS Image Health Analytics
Paramètres de détection :
Sabotage: image bloquée, image redirigée
Détérioration de l'image : image floue, image sous-exposée
Autres caractéristiques : sensibilité, période de validation

Agréments

Marquages de produit
CE, FCC, ICES, KC, RCM, VCCI, DEEE

Chaîne d'approvisionnement
Conforme aux exigences de la TAA

CEM
CISPR 35, CISPR 32 Classe A, EN 55035,
EN 55032 Classe A, EN 50121-4, EN 61000-3-2,
EN 61000-3-3, EN 61000-6-1, EN 61000-6-2
Australie/Nouvelle-Zélande :
RCM AS/NZS CISPR 32 Classe A
Canada : ICES-3(A)/NMB-3(A)
Japon : VCCI Classe A
Corée du Sud : KS C 9835, KS C 9832 Classe A
États-Unis : FCC partie 15 - sous-partie B, Classe A
Transport ferroviaire : IEC 62236-4

Protection
CAN/CSA C22.2 No. 62368-1 éd. 3,
IEC/EN/UL 62368-1 éd. 3, IEC/EN 62471 groupe de risque, IS 13252

Environnement
IEC 60068-2-1, IEC 60068-2-2, IEC 60068-2-6,
IEC 60068-2-14, IEC 60068-2-27,
IEC/EN 60529 IP66/IP67, IEC/EN 62262, IK10,
ISO 21207 (Méthode B), Type 4X,
NEMA 250 TS 2 (2.2.7-2.2.9)

Réseau
IPv6 USGv6, NIST SP500-267

Cybersécurité
ETSI EN 303 645, Label de Sécurité Informatique BSI, FIPS-140

3. *Elle nécessite également AXIS D2110-VE Security Radar équipé d'AXIS OS 10.12 ou d'une version ultérieure.*

Cybersécurité

Sécurité locale
Logiciel : SE signé, protection contre les attaques par force brute, authentification Digest et flux pour code d'autorisation OAuth 2.0 RFC6749 OpenID pour la gestion centralisée des comptes ADFS, protection par mot de passe, module cryptographique Axis(FIPS 140-2 niveau 1)
Matériel : Plateforme de cybersécurité Axis Edge Vault Keystore sécurisé : Élément sécurisé (CC EAL 6+), sécurité intégrée sur processeur (TEE), identifiant de périphérique Axis, keystore sécurisé, vidéo signée, démarrage sécurisé, système de fichiers crypté (AES-XTS-Plain64 256 bits)
Identifiant du dispositif Axis, stockage des clés sécurisé, vidéo signée, démarrage sécurisé, système de fichiers crypté (AES-XTS-Plain64 256bit)

Sécurité réseau
IEEE 802.1X (EAP-TLS, PEAP-MSCHAPv2)[4], IEEE 802.1AE (MACsec PSK/EAP-TLS), IEEE 802.1AR, HTTPS/HSTS[4], TLS v1.2/v1.3[4], sécurité de l'heure réseau (NTS), IGC de certification X.509, pare-feu basé sur l'hôte

Documentation
Guide de renforcement de la sécurité d'AXIS OS
Politique de gestion des vulnérabilités d'Axis
Modèle de développement de la sécurité Axis
Facture des matériels du logiciel d'AXIS OS (SBOM)
Pour télécharger des documents, rendez-vous sur *axis.com/support/cybersecurity/resources*
Pour en savoir plus sur la prise en charge de la cybersécurité Axis, rendez-vous sur *axis.com/cybersecurity*

Général

Boîtier
Boîtier aux normes IP66/IP67, NEMA 4X et IK10
Boîtier aluminium et plastique
Couleur: blanc NCS S 1002-B
Pour des instructions concernant la peinture, accédez à la page d'assistance du produit. Pour plus d'informations sur l'impact sur la garantie, accédez à *axis.com/warranty-implication-when-repainting*.

Alimentation
Power over Ethernet (PoE) IEEE 802.3af/802.3at Type 1 Classe 3, 12,95 W max., 4,41 W par défaut (régulateur de chaleur désactivé, IR désactivé)
10–28 VCC, 13 W max., 4,41 W par défaut (régulateur de chaleur désactivé, IR désactivé)
Points forts: mode puissance dynamique, mode faible puissance, wattmètre

Connecteurs
Réseau : Câble RJ45 10BASE-T/100BASE-TX/1000BASE-T blindé
Audio : Entrée micro ou ligne 3,5 mm
E/S: Bloc terminal pour 1 entrée d'alarme supervisée et 1 sortie (sortie 12 V, CC 25 mA en charge max.)
Alimentation : Entrée CC
Sortie de synchronisation (sortie 12 V CC, charge max. de 25 mA)

Stockage
Compatible avec les cartes microSD/microSDHC/microSDXC
Prise en charge du cryptage des cartes SD (AES-XTS-Plain64 256 bits)
Enregistrement dans un espace de stockage réseau (NAS)
Pour des recommandations sur les cartes SD et le stockage NAS, voir *axis.com*

Conditions de fonctionnement
Température : -40 °C à 60 °C (-40 °F à 140 °F)
Température maximale conformément à la norme NEMA TS2 (2.2.7) : 74 °C (165 °F)
Température de démarrage : -40 °C
Humidité relative de 10 à 100 % (avec condensation)
Charge de vent (soutenue) : 60 m/s (134 mph)

Conditions de stockage
-40 °C à 65 °C (-40 °F à 149 °F)
Humidité relative de 5 % à 95 % (sans condensation)

Dimensions
Pour obtenir les dimensions hors tout du produit, voir le plan coté dans cette fiche technique.
Surface projetée réelle (EPA) : 0,024 m^2 (0,26 pi^2)

Contenu de la boîte
Caméra, protection étanche, guide d'installation, connecteur de bloc terminal, protège-connecteur, joints de câble, clé d'authentification du propriétaire

4. *Ce produit comprend des logiciels développés par le projet OpenSSL pour une utilisation dans la boîte à outils OpenSSL (openssl.org/), ainsi qu'un logiciel de cryptographie développé par Eric Young (eay@cryptsoft.com).*

Outils système
AXIS Site Designer, AXIS Device Manager, sélecteur de produits, sélecteur d'accessoires, calculateur d'objectif
Disponible sur *axis.com*

Langues
Anglais, Allemand, Français, Espagnol, Italien, Russe, Chinois simplifié, Japonais, Coréen, Portugais, Polonais, Chinois traditionnel, Néerlandais, Tchèque, Suédois, Finnois, Turc, Thaï, Vietnamien

Garantie
Garantie de 5 ans, voir *axis.com/warranty*

Support logiciel
Développement de nouvelles fonctionnalités jusqu'en 2030 (AXIS OS 12, 13 et 14)
Prise en charge jusqu'au 31-12-2035 (AXIS OS LTS 2030-2035)
Pour en savoir plus sur le cycle de vie d'AXIS OS, consultez le site *help.axis.com/axis-os*

Références
Disponible sur *axis.com/products/axis-p1486-le-kit#part-numbers*

Accessoires en option

Installation
AXIS T8415 Wireless Installation Tool

Fixation
AXIS T91B47 Pole Mount, AXIS T94F01P Conduit Back Box, AXIS TM4101 Pendant Kit

Stockage
AXIS Surveillance Cards

Disponible sur *axis.com/products/axis-p1486-le-kit#part-numbers*

Écoresponsabilité

Contrôle des substances
Sans PVC et sans BFR/CFR conformément à la norme JEDEC/ECA JS709
RoHS conformément à la directive de l'UE RoHS 2011/65/EU/ et EN 63000:2018
REACH conformément à (CE) N° 1907/2006. Pour en savoir plus sur l'UUID SCIP, rendez-vous sur *axis.com/partner.*

Matériaux
Vérification conformément aux lignes directrices de l'OCDE concernant le devoir de diligence pour les chaînes d'approvisionnement en minerais provenant de zones de conflit
Pour en savoir plus sur le développement durable chez Axis, veuillez aller à *axis.com/about-axis/sustainability*

Responsabilité environnementale
axis.com/environmental-responsibility
Axis Communications est signataire du Pacte mondial des Nations unies ; pour en savoir plus, accédez à *unglobalcompact.org*

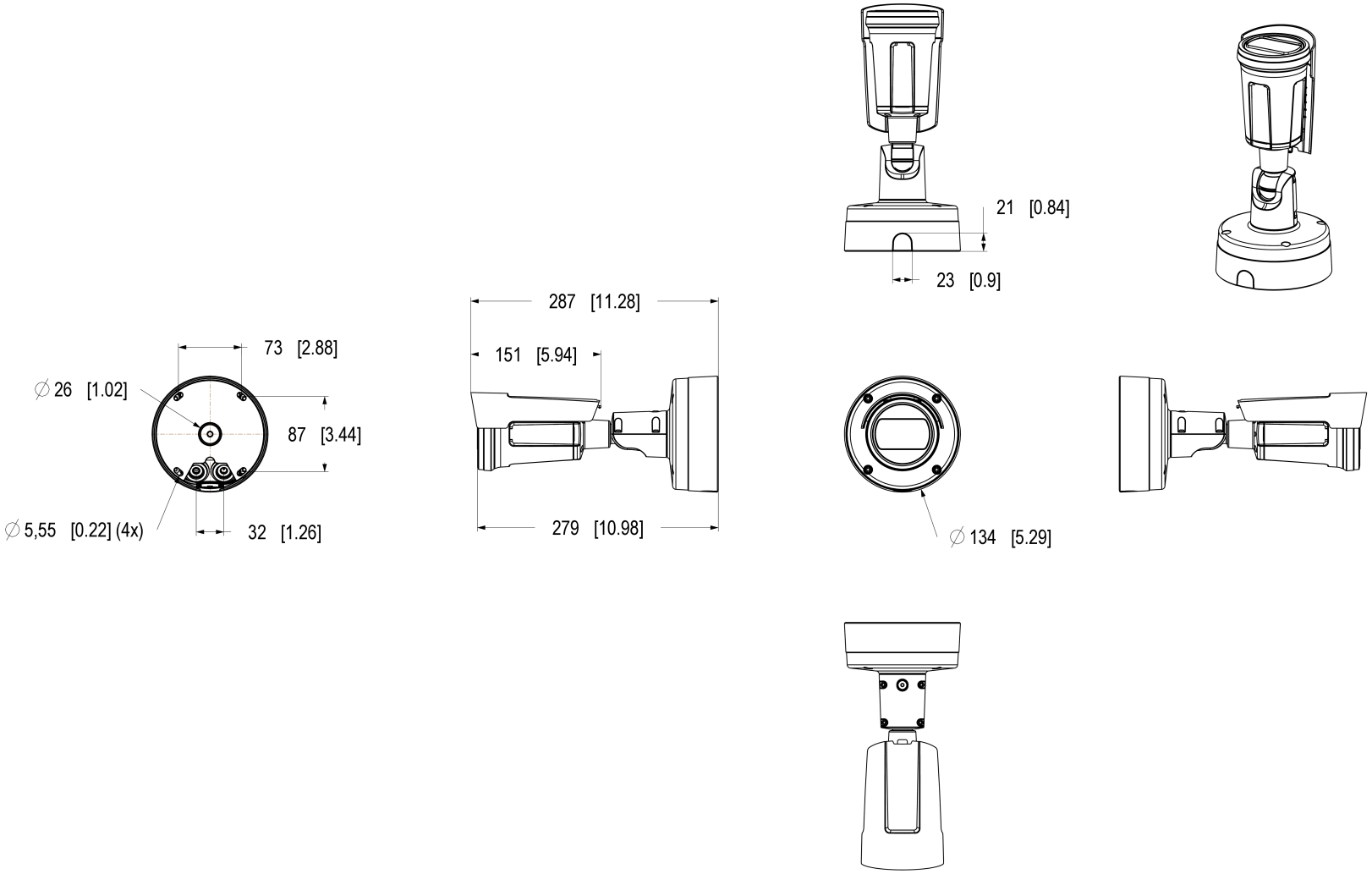

AXIS P1486-LE Kit License Plate Verifier

Dimensions in mm [inch]

Date	Version	Scale
2026 Jun-04	M1.1	1:3
Drawing Number	Size	Sheet
3372458	A2	1(2)

© 2026 Axis Communications AB. All rights reserved.

Weather Shield sliding direction: 15.5mm [6.10]

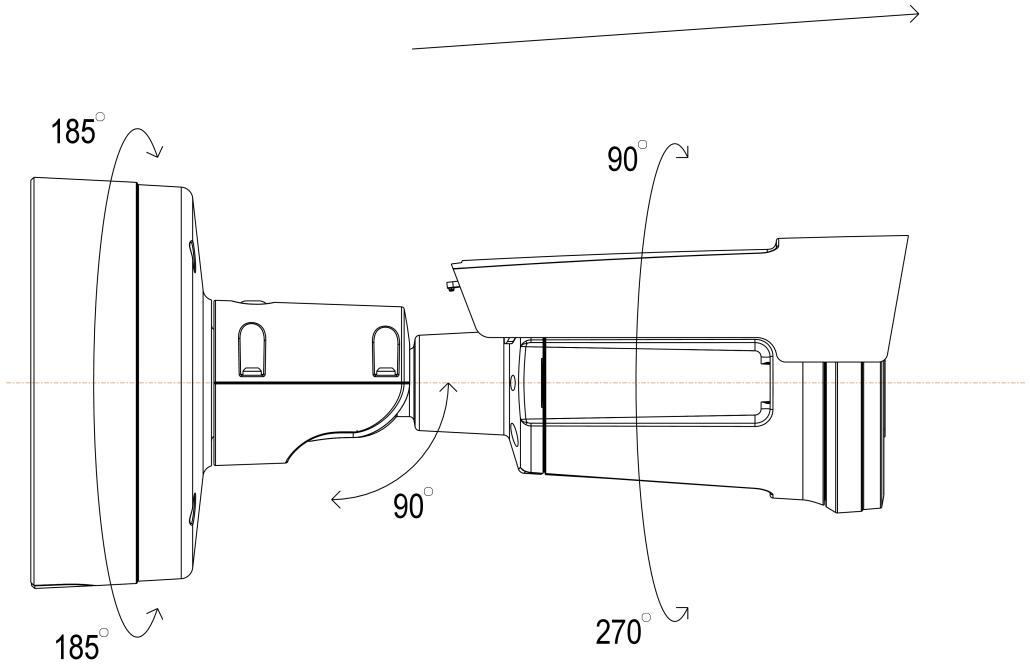

AXIS P1486-LE Kit License Plate Verifier

Dimensions in mm [inch]

Date	Version	Scale
2026 Jun-04	M1.1	1:1
Drawing Number	Size	Sheet
3372458	A2	2(2)

© 2026 Axis Communications AB. All rights reserved.

Axis Edge Vault

Axis Edge Vault est la plate-forme de cybersécurité matérielle qui protège les périphériques Axis. Elle constitue la base sur qui reposent toutes les opérations sécurisées et offre des fonctions qui protègent l'identité de l'appareil, préservent son intégrité et protègent les informations sensibles contre tout accès non autorisé. Par exemple, le **démarrage sécurisé** garantit qu'un appareil ne peut démarrer qu'avec un **SE signé**, ce qui empêche toute manipulation physique de la chaîne d'approvisionnement. Avec le système d'exploitation signé, le périphérique est aussi capable de valider un nouveau logiciel de dispositif avant d'accepter son installation. Et le **keystore sécurisé** est un élément clé de la protection des informations cryptographiques utilisées dans le cadre des communications sécurisées (IEEE 802.1X, HTTPS, identifiant de périphérique Axis, clés de contrôle d'accès, etc.) contre toute extraction malveillante en cas de faille. Le keystore sécurisé et des connexions sécurisées sont mis en œuvre via un module de calcul cryptographique basé sur du matériel certifié FIPS 140 et conforme aux critères courants.

En outre, la vidéo signée garantit que les preuves vidéo peuvent être vérifiées comme non falsifiées. Chaque caméra utilise sa clé de signature vidéo unique, stockée en toute sécurité dans le keystore sécurisé, pour ajouter une signature dans le flux de données vidéo permettant de remonter la vidéo à la caméra Axis d'où elle provient.

Pour en savoir plus sur Axis Edge Vault, rendez-vous sur *axis.com/solutions/edge-vault*.

AXIS License Plate Verifier

AXIS License Plate Verifier permet la reconnaissance de plaque d'immatriculation en temps réel, optimisée par l'IA, pour un large éventail d'applications de circulation, y compris l'accès aux véhicules, la recherche de véhicules et des solutions de stationnement. Grâce à son interface utilisateur intuitive, il prend en charge les entrées de journal des événements avec des images miniatures de plaque d'immatriculation, simplifiant ainsi l'administration et le suivi. De plus, comme la reconnaissance des plaques d'immatriculation a lieu en périphérie de réseau, la caméra gère elle-même le traitement et le stockage, éliminant ainsi le besoin de serveurs coûteux tout en réduisant la consommation de bande passante. Enfin, elle est facile à configurer, surtout en optant pour nos kits spécialisés prêts à l'emploi.

Forensic WDR

Les caméras Axis dotées de la technologie de plage dynamique étendue (WDR) font la différence entre voir clairement des détails médico-légaux importants et ne voir qu'un flou dans des conditions de lumière difficiles. La différence entre les points les plus sombres et les points les plus lumineux risque de générer des problèmes d'utilisation et de clarté de l'image. Forensic WDR réduit efficacement le bruit et les artefacts visibles pour produire un flux vidéo ajusté de manière à faciliter au maximum les investigations post-incident.

Lightfinder

La technologie Axis Lightfinder offre une vidéo couleur haute résolution avec un flou de mouvement minimal, même dans des conditions de quasi-obscurité. Grâce à la suppression des bruits, Axis Lightfinder rend les zones sombres d'une scène visibles et capture les détails en très faible luminosité. En fait, les caméras dotées de la fonction Lightfinder perçoivent mieux les couleurs que l'œil humain lorsque la luminosité est faible. Dans les environnements où la caméra est utilisée à des fins de surveillance, la couleur s'avère parfois le facteur critique pour identifier une personne, un objet ou un véhicule.

OptimizedIR

Faisant appel à l'intelligence des caméras et à des technologies sophistiquées à LED, Axis OptimizedIR s'intègre nos caméras pour aboutir à des solutions IR puissantes et évoluées pour l'obscurité totale. Sur nos caméras PTZ (Pan-Tilt-Zoom) dotées de la fonction OptimizedIR, le faisceau infrarouge s'adapte automatiquement et devient plus large ou plus étroit lorsque la caméra effectue un zoom avant ou arrière, afin de garantir que l'ensemble du champ de vision est toujours uniformément éclairé.

Zipstream

L'Axis Zipstream technology préserve tous les éléments médico-légaux importants du flux de données vidéo tout en réduisant les besoins en bande passante et en stockage de 50 % en moyenne. Zipstream comprend également trois algorithmes intelligents, qui garantissent que les informations légales pertinentes sont identifiées, enregistrées et envoyées en haute résolution et à fréquence d'image maximale.

© 2026 Axis Communications AB. AXIS COMMUNICATIONS, AXIS, ARTPEC et VAPIX sont des marques déposées d'Axis AB dans différentes juridictions. Toutes les autres marques sont la propriété de leurs détenteurs respectifs.Nous nous réservons le droit d'effectuer des modifications sans préavis.