AXIS TQ5901 Audio Ring

Aggiungere l'audio bidirezionale alla telecamera PTZ AXIS M5526-E

Questo accessorio ad anello audio integra perfettamente un audio bidirezionale nitido e la soppressione del rumore all'eccellente qualità di immagine della telecamera AXIS M5526-E PTZ. Progettato per l'installazione a sospensione in ambienti interni, questo accessorio a cupola circolare è facile da montare attorno alla telecamera. È dotato di microfono incorporato e altoparlante, che consentono la conversazione con le persone nelle vicinanze. Offre inoltre funzionalità aggiuntive, tra cui l'illuminazione a infrarossi per la telecamera AXIS M5526-E PTZ, che consente la sorveglianza nel buio più totale fino a 10 m (33 piedi), nonché LED RGB personalizzabili con otto diverse opzioni di colore per soddisfare esigenze specifiche.

- Altoparlante e microfono in un unico dispositivo
- Facile da montare sulla telecamera PTZ AXIS M5526-E
- I LED a infrarossi integrati aggiungono le funzionalità degli infrarossi
- Utilizzare i LED per segnalare gli eventi attivati dalla telecamera

AXIS TQ5901 Audio Ring

Audio

Funzionalità
Cancellazione dell'eco (full-duplex)

Streaming
Duplex configurabile:
Bidirezionale (full-duplex)

Ingresso
Microfono incorporato (può essere disabilitato)
Interruttore fisico del microfono

Uscita
Altoparlante integrato

Integrazione di sistemi

Application Programming Interface
Supporto per protocollo SIP (Session Initiation Protocol) per l'integrazione dei sistemi Voice over IP (VoIP), peer to peer o integrati con SIP/PBX.

Comandi su schermo
LED a infrarossi

Azioni eventi
Illuminazione: utilizza luci, utilizza luci mentre la regola è attiva
Luce e sirena: Esegui profilo luce, esegui profilo luce mentre la regola è attiva, interrompi attività

Proprietà
Le funzioni AXIS Object Analytics e AXIS Scene Metadata sono disattivate sulla AXIS M5526-E
Le porte I/O sull'AXIS M5526-E non sono supportate

Approvazioni

Marcature del prodotto
UL/cUL, CE, KC, VCCI, RCM, FCC, ICES

Catena di fornitura
Conformità a TAA

EMC
CISPR 32 Classe A, CISPR 35, EN 55035,
EN 55032 Classe A, EN 61000-6-1, EN 61000-6-2
Australia/Nuova Zelanda:
RCM AS/NZS CISPR 32 Classe A
Canada: ICES(A)/NMB(A)
Giappone: VCCI Classe A
Corea: KS C 9835, KS C 9832 Classe A
Stati Uniti: FCC Parte 15 Sottosezione B Classe A

Protezione
CAN/CSA C22.2 N. 62368-1 ed. 3,
IEC/EN/UL 62368-1 ed. 3, IEC/EN 62471 esente

Ambiente
IEC 60068-2-1, IEC 60068-2-2, IEC 60068-2-6,
IEC 60068-2-14, IEC 60068-2-27, IEC/EN 60529 IP54,
IEC/EN 62262 IK08

Cybersecurity

Sicurezza edge
Software: Sistema operativo firmato
Hardware: Secure Boot

Documentazione
AXIS OS Hardening Guide
policy di gestione delle vulnerabilità Axis
Axis Security Development Model

Generale

Alloggiamento
Classe IP54 e IK08
Cupola oscurata con rivestimento robusto in policarbonato
Telaio in alluminio e plastica
Colore: bianco NCS S 1002-B, nero NCS S 9000-N
Classe di pulizia: CC-D. Per informazioni sulla pulizia vedere *https://whitepapers.axis.com/it-it/chemical-resistance-to-common-cleaning-agents*

Indicatori LED
Indicatore LED

Alimentazione
Power over Ethernet (PoE) IEEE 802.3at Tipo 2 Classe 4, max 22.3 W, tipico (IR disattivato) 9.39 W (quando collegato alla telecamera M55)

Illuminazione IR
LED IR da 850 nm a elevata efficienza energetica e di lunga durata
Ampiezza del raggio 10 m (32.8 ft) o maggiore a seconda della scena

Condizioni d'esercizio
Temperatura: Da 0 °C a 40 °C (32 °F a 104 °F)
Umidità: 10 a 85% di umidità relativa (senza condensa)

Condizioni di immagazzinaggio
Temperatura: Da -40 °C a 65 °C (da -40 °F a 149 °F)
Umidità: Umidità relativa 5-95% (senza condensa)

Dimensioni
Per le dimensioni complessive del prodotto, vedere il disegno quotato in questa scheda tecnica.

Peso
1.970 g (4,3 lb) (peso della telecamera non incluso)

Contenuto della scatola
Anello audio, guida all'installazione, viti T20, protezione per connettore

Garanzia
Garanzia di 5 anni, visitare *axis.com/warranty*

Codici prodotto
Disponibile presso *axis.com/products/axis-tq5901-audio-ring*

Accessori opzionali

Montaggio
Scatola posteriore AXIS TM5601, Kit per montaggio a sospensione AXIS T94A01D, Staffa per montaggio a soffitto AXIS T91B63, Staffa per montaggio su palo e a parete AXIS TQ5001-E, AXIS T91G61 Wall Mount

AXIS TM5804-E cupola trasparente, AXIS TM5805-E cupola oscurata
Per ulteriori accessori, andare a *axis.com/products/axis-tq5901-audio-ring*

Sostenibilità

Controllo sostanza
Senza PVC, senza BFR/CFR conformemente a JEDEC/ECA Standard JS709
RoHS in conformità alla direttiva UE RoHS 2011/65/UE e 2015/863 e EN IEC 63000:2018 standard
REACH conformemente a (EC) N. 1907/2006. For SCIP UUID, consultare *echa.europa.eu*

Materiali
Contenuto di plastica a base di carbonio rinnovabile: Al 34% (riciclato)
Sottoposto a controlli conformemente alle linee guida OCSE nell'ambito dei "conflict minerals"
Per ulteriori informazioni relative alla sostenibilità presso Axis, visitare *axis.com/about-axis/sustainability*

Responsabilità ambientale
axis.com/environmental-responsibility
Axis Communications è un firmatario di UN Global Compact, per maggiori informazioni andare su *unglobalcompact.org*

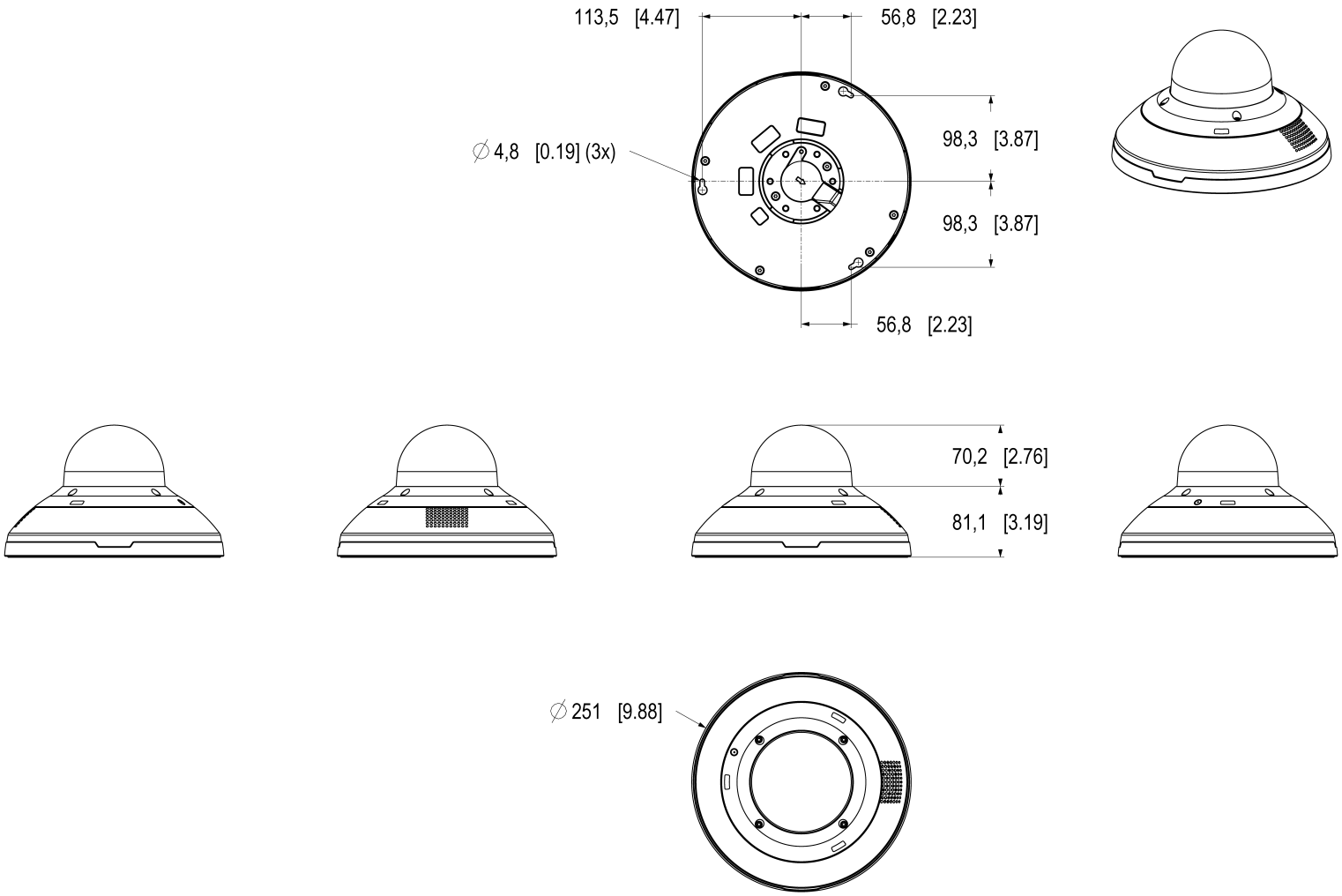

Dimensions in mm [inch]

Date	Version	Scale
2025 Jul-03	M1.1	1:3
Drawing Number	Size	Sheet
3384661	A2	1(2)

AXIS TQ5901 Audio Ring

© 2025 Axis Communications AB. All rights reserved.

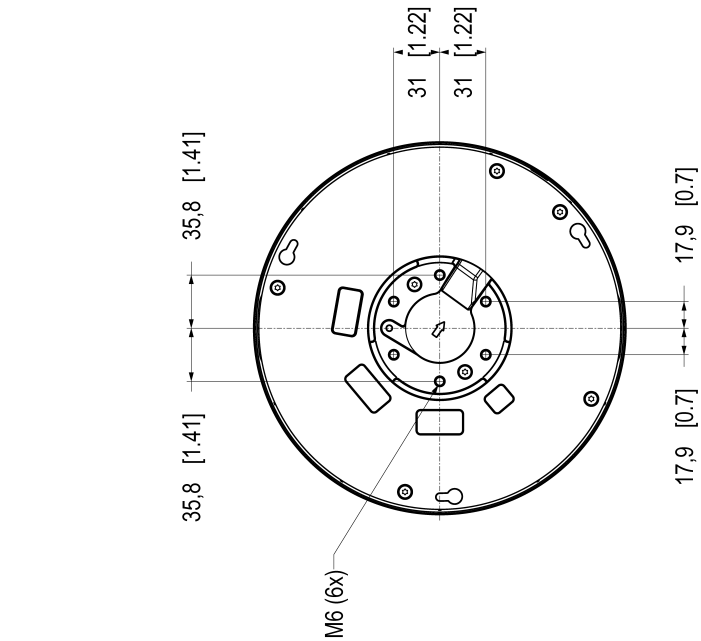

Dimensions for wallmounting
together with AXIS TQ5001-E.

AXIS TQ5901 Audio Ring

Dimensions in mm [inch]

Date		Version	Scale
2025 JUI-03		M1.1	1:2
Drawing Number		Size	Sheet
3394661		A2	2(2)

© 2025, Axis Communications AB. All rights reserved.

© 2025 – 2026 Axis Communications AB. AXIS COMMUNICATIONS, AXIS, ARTPEC e VAPIX sono marchi registrati di Axis AB in diverse giurisdizioni. Tutti gli altri marchi sono proprietà dei rispettivi proprietari.Axis Communications AB si riserva il diritto di apportare modifiche senza preavviso.