AXIS C1211-E Network Ceiling Speaker

Installazione discreta a soffitto, dimensioni ridotte

AXIS C1211-E è un sistema di altoparlanti tutto in uno che consente di usare in modo intelligente e semplice gli annunci vocali. Si connette alla rete standard usando un unico cavo per l'alimentazione (PoE) e la connettività. AXIS C1211-E mette a disposizione un'installazione a soffitto a incasso flessibile e discreta, l'ideale per ambienti interni, ma si può usare anche per aree esterne protette, ad es. sotto le gronde. Per di più, è dotato di una scatola di collegamento che soddisfa i requisiti plenum. Mette a disposizione un'integrazione facile con il software per la gestione video (VMS), telefonia VoIP, analisi e altro ancora. Comprende un elaboratore di segnale digitale (DSP) preconfigurato che produce sempre una voce chiara. Ha anche un microfono incorporato che permette di eseguire da remoto il test dell'integrità e una funzione audio bidirezionale talk-back. Per di più, il software per la gestione audio integrato supporta la gestione degli utenti, dei contenuti, delle aree e della pianificazione.

- Sistema di altoparlanti All-in-One
- Connessione alla rete standard
- Installazione semplice solo con un cavo di rete (PoE)
- Scalabile e facile da integrare
- Diagnosi remota

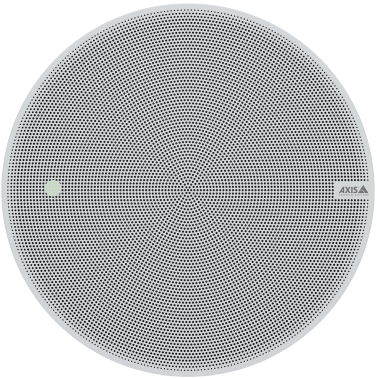

AXIS C1211-E Network Ceiling Speaker

Hardware audio

Custodia
Altoparlante a cono dinamico a banda larga da 4 pollici in alloggiamento sigillato

Livello di pressione sonora massimo
93 dB

Risposta di frequenza
40 Hz - 16 kHz

Modello di copertura
130° coassiale

Input/Output
Microfono incorporato (può essere disabilitato)
Microfono esterno, ingresso linea

Specifica microfono incorporato
50 Hz - 20 kHz

Descrizione dell'amplificatore
Amplificatore integrato 7 W Classe D

Elaborazione segnale digitale
Incorporato e preconfigurato

Gestione audio

AXIS Audio Manager Edge
Incorporato:
- Gestione delle zone permette di suddividere fino a 200 altoparlanti in 20 zone.
– Gestione dei contenuti per la musica e gli annunci in diretta/preregistrati.
- Pianificazione per determinare gli orari e le zone in cui riprodurre contenuti.
- Assegnazione di priorità ai contenuti, facendo in modo che i messaggi urgenti interrompano la pianificazione.
- Monitoraggio dell'integrità per il rilevamento da remoto di errori di sistema.
- Gestione degli utenti per controllare chi ha accesso a quali funzionalità.
Per ulteriori dettagli, consultare la scheda tecnica in *axis.com/products/axis-audio-manager-edge/support*

AXIS Audio Manager Pro
Per sistemi più grandi e avanzati. Venduto separatamente.
Per specifiche, consultare la scheda tecnica in *axis.com/products/axis-audio-manager-pro/support*

AXIS Audio Manager Center
AXIS Audio Manager Center è un servizio cloud per l'accesso e la gestione remota di sistemi multisito.
Per specifiche, consultare la scheda tecnica in *axis.com/products/axis-audio-manager-center/support*

Software audio

Streaming
Unidirezionale/bidirezionale con cancellazione dell'eco full-duplex opzionale. Mono.

Codifica
24bit LPCM, AAC-LC 8/16/32/48 kHz, G.711 PCM 8 kHz, G.726 ADPCM 8 kHz, Opus 8/16/48 kHz, Axis µ-law 16 kHz, WAV, MP3 in mono/stereo da 64 kbps a 320 kbps.
Velocità di trasmissione in bit fissa e variabile.
Velocità di campionamento da 8 kHz fino a 48 kHz.

Integrazione di sistemi

Application Programming Interface
API aperte per l'integrazione di software, tra cui VAPIX®, One-click cloud connection, AXIS Camera Application Platform (ACAP).

Sistemi di gestione video
Compatibile con AXIS Camera Station Edge, AXIS Camera Station Pro e con il software per la gestione video di partner di Axis, disponibile all'indirizzo *axis.com/vms*.

Avvisi di massa
Singlewire InformaCast®, Intrado Revolution, Lynx, Alertus

Comunicazioni unificate
Compatibilità verificata:
Client SIP: 2N, Guaina, Cisco, Linphone, Grandstream
Server PBX/SIP: Cisco Call Manager, Cisco BroadWorks, Avaya, Asterix, Grandstream
Fornitori di servizi cloud: Webex, Zoom

SIP
Funzionalità SIP supportate: server SIP secondario, IPv6, SRTP, SIPS, SIP TLS, DTMF (RFC2976 e RFC2833), NAT (ICE, STUN, TURN)
RFC 3261: INVITE, CANCEL, BYE, REGISTER, OPTIONS, INFO
DTMF (RFC 4733/RFC 2833)

Condizioni degli eventi
Audio: riproduzione di clip audio, risultato verifica altoparlante
Chiamata: stato, modifica dello stato
Stato dispositivi: Indirizzo IP bloccato/rimosso, nuovo indirizzo IP, rete persa, pronto all'uso, flusso dal vivo attivo
Edge storage: registrazione in corso, interruzione dell'archiviazione, problemi di integrità dell'archiviazione rilevati
I/O: input digitale, attivazione manuale, input virtuale
MQTT: privo di stato
Pianificato e ricorrente: pianificazione

Azioni eventi
Audio: esegui test automatico dell'altoparlante
Clip audio: riproduci, interrompi,
I/O: alterna I/O una volta, alterna I/O mentre la regola è attiva
LED: LED di stato lampeggiante, LED di stato lampeggiante mentre la regola è attiva
Luce e sirena: esegui profilo luce, esegui profilo luce mentre la regola è attiva, interrompi attività
MQTT: pubblicazione
Notifica: HTTP, HTTPS, TCP ed e-mail
Registrazioni: registra audio, registra audio mentre la regola è attiva
Sicurezza: cancella configurazione
trap SNMP: invio, invio mentre la regola è attiva

Supporti di installazione incorporati
Verifica e identificazione test del tono

Monitoraggio funzionale
Verifica automatica dell'altoparlante (verifica con microfono integrato)

Approvazioni

EMC
EN 55024, EN 55035, EN 55032 Classe B,
EN 61000-6-1, EN 61000-6-2, EN 61000-6-3,
EN 61000-6-4
Australia/Nuova Zelanda: CISPR 24, CISPR 35, CISPR 32 Classe B, RCM AS/NZS CISPR 32 Classe B
Canada: ICES-3(B)/NMB-3(B)
Giappone: VCCI Classe B
Corea: KC KN35, KC KN32 Classe B
Stati Uniti: FCC Parte 15 Sottosezione B Classe B

Protezione
CAN/CSA C22.2 No. 62368-1,
CAN/CSA-C22.2 No. 60950-22, IEC/EN 62368-1,
KC-Mark, UL 62368-1, UL 60950-22

Ambiente
UL2043 (certificazione per controsoffittature),
IEC 60068-2-1, IEC 60068-2-2, IEC 60068-2-6,
IEC 60068-2-14, IEC 60068-2-27, IEC 60068-2-78,
IEC/EN 60529 IP44

Cybersecurity
ETSI EN 303 645, Etichetta di sicurezza BSI IT, FIPS-140

Rete

Protocolli di rete
IPv4/v6[1], HTTP, HTTPS[2], SSL/TLS[2], QoS Layer 3 DiffServ, FTP, SFTP, CIFS/SMB, SMTP, Bonjour, UPnP™, SNMP v1/v2c/v3 (MIB-II), DNS, DynDNS, NTP, PTP, RTSP, RTP, TCP, UDP, IGMPv1/v2/v3, RTCP, ICMP, DHCP, ARP, SOCKS, SSH, NTCIP, SIP

Cybersecurity

Sicurezza edge
Software: SO firmato, protezione ritardo forza bruta, autenticazione digest e OAuth 2.0 RFC6749 Client Credential Flow/OpenIDAuthorization Code Flow per la gestione centralizzata dell'account ADFS, protezione mediante password, modulo crittografico di Axis (FIPS 140-2 livello 1), crittografia scheda di memoria AES-XTS-Plain64 256bit
Hardware: Piattaforma di cybersecurity Axis Edge Vault Secure element (CC EAL 6+), ID dispositivo Axis, archivio chiavi sicuro, avvio sicuro

1. *Sincronizzazione audio solo con IPv4.*
2. *Questo dispositivo comprende il software sviluppato da OpenSSL Project per l'utilizzo con OpenSSL Toolkit. (openssl.org) e il software di crittografia scritto da Eric Young (eay@cryptsoft.com).*

Protezione della rete
IEEE 802.1X (EAP-TLS, PEAP-MSCHAPv2)[3], IEEE 802.1AR, HTTPS/HSTS[3], TLS v1.2/v1.3[3], Network Time Security (NTS), X.509 PKI certificato, firewall basato su host

Documentazione
AXIS OS Hardening Guide
Policy AXIS Vulnerability Management
Axis Security Development Model
Distinta base del software AXIS OS (SBOM)
Per il download dei documenti, vai a *axis.com/support/cybersecurity/resources*
Per maggiori informazioni relativamente al supporto per la sicurezza informatica Axis, visitare *axis.com/cybersecurity*

System-on-chip (SoC)

Modello
NXP i.MX 6SoloX

Memoria
RAM da 512 MB, Flash da 512 MB

Generale

Alloggiamento
IP44 (IP40 sopra soffitto)
Baffle: plastica
Copertura superiore: plastica
Maglia: piastra in acciaio trattata in superficie
Colore maglia: bianco NCS S 1002-B
Riverniciabile. Per le istruzioni sulla riverniciatura e le conseguenze sulla garanzia, contattare il partner Axis.
Metodo di montaggio dell'altoparlante: morsetto in plastica

Alimentazione
Power over Ethernet (PoE), IEEE 802.3af Tipo 1 Classe 3 (max 12,95 W)

Connettori
RJ45 10BASE-T/100BASE-TX PoE
I/O: Morsettiera a 4 pin da 2,5 mm per 2 I/O configurabili supervisionati

Indicatori LED
LED di stato, LED frontale

Archiviazione
Supporto per scheda di memoria microSD/microSDHC/microSDXC
Dimensione massima 1 TB
Visitare *www.axis.com* per i consigli sulla scheda di memoria.

Affidabilità
Progettata per un funzionamento continuo.

Condizioni d'esercizio
Temperatura: da -30 °C a 50 °C
Umidità: 10–100% RH (con condensa)

Condizioni di immagazzinaggio
Temperatura: da -40 °C a 65 °C (da -40 °F a 149 °F)
Umidità: 5–95% RH (senza condensa)

Dimensioni
Altezza: 150 mm, ø 215 mm
Spessore del soffitto: per il montaggio: da 0 a 60 mm
Dimensioni per foro di montaggio: Ø 194 mm ± 2 mm

Peso
2.000 g

Contenuto della scatola
Altoparlante, guida all'installazione, Chiave di autenticazione proprietario, copertura a maglia, morsetto blocco

Accessori opzionali
AXIS TC1603 Tile Bridge (per installazioni a controsoffitto), AXIS TC1602 Conduit Adapter, AXIS TC1702 Back Cover, AXIS Safety Wire 3M
Per ulteriori accessori, visitare il sito *axis.com*

Lingue
Inglese, tedesco, francese, spagnolo, italiano, russo, cinese semplificato, giapponese, coreano, portoghese, polacco, cinese tradizionale, olandese, ceco, svedese, finlandese, turco, tailandese, vietnamita

Garanzia
garanzia di 5 anni, visitare *axis.com/warranty*

Codici prodotto
Disponibile presso *axis.com/products/axis-c1211-e#part-numbers*

3. *Questo dispositivo comprende il software sviluppato da OpenSSL Project per l'utilizzo con OpenSSL Toolkit. (openssl.org) e il software di crittografia scritto da Eric Young (eay@cryptsoft.com).*

Strumenti

Progettazione
AXIS Site Designer
Disponibile all'indirizzo *axis.com*

Installazione
AXIS Device Manager, selettore dispositivi, selettore accessori
Disponibile all'indirizzo *axis.com*

Sostenibilità

Controllo sostanza
Senza PVC conformemente a JEDEC/ECA Standard JS709
RoHS conformemente alla direttiva UE RoHS 2011/65/UE/ e EN 63000:2018
REACH conformemente a (EC) N. 1907/2006. Per SCIP UUID, visitare axis.com/partner.

Materiali
Contenuto di plastica a base di carbonio rinnovabile: al 63% (riciclata: 0%, a base bio: 63%, a base di cattura di carbonio: 0%)
Sottoposto a controlli conformemente alle linee guida OCSE nell'ambito dei "conflict minerals"
Per ulteriori informazioni relative alla sostenibilità presso Axis, visitare *axis.com/about-axis/sustainability*

Responsabilità ambientale
axis.com/environmental-responsibility
Axis Communications è un firmatario di UN Global Compact, per maggiori informazioni andare su *unglobalcompact.org*

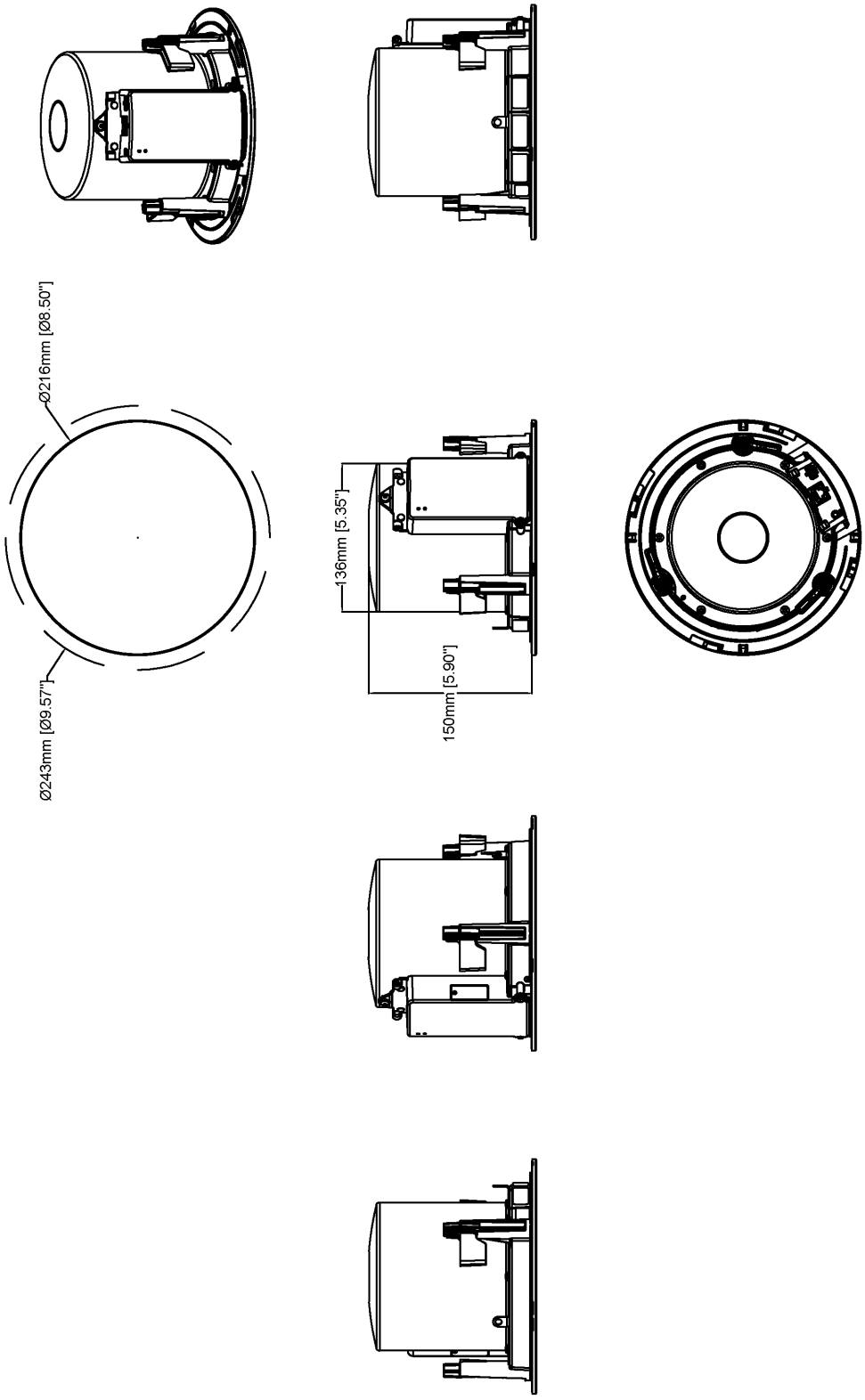

AXIS C1211-E Network Ceiling Speaker

Revision	v.01	Revision date	2022-09-21
Paper size	A4	Release date	2022-09-21
Created by	MF	Scale	1:5

© 2019 Axis Communications

www.axis.com

© 2022 – 2026 Axis Communications AB. AXIS COMMUNICATIONS, AXIS, ARTPEC e VAPIX sono marchi registrati di Axis AB in diverse giurisdizioni. Tutti gli altri marchi sono proprietà dei rispettivi proprietari.Axis Communications AB si riserva il diritto di apportare modifiche senza preavviso.