AXIS C1610-VE Network Sound Projector

Altavoz elegante y resistente para una voz clara

Este proyector de sonido en red tiene un diseño limpio y minimalista adecuado para exteriores e interiores. El procesamiento digital de señales (DSP) garantiza un sonido claro y el software de gestión de audio integrado permite que los usuarios coordinen la seguridad, la seguridad y los mensajes operativos de forma remota junto con música de fondo. La memoria integrada admite mensajes pregrabados y la voz en directo que el personal gestione eventos en tiempo real. El altavoz utiliza estándares abiertos y admite la integración sencilla con el vídeo en red, el control de acceso, el análisis y la voz por IP (VoIP) (compatible con SIP). Es un dispositivo independiente que se conecta directamente a la red estándar para crear una solución de audio flexible, ampliable y rentable. Además, gracias a la clasificación IK11 a prueba de vandalismo se puede colocar prácticamente en cualquier sitio.

- Diseño elegante a prueba de agresiones
- Sistema de altavoz todo en uno apto para exteriores
- Conexión a la red estándar
- Instalación sencilla con PoE
- Pruebas remotas de estado del sistema

reddot winner 2022

AXIS C1610-VE Network Sound Projector

Hardware de audio

Carcasa
Carcasa unidireccional con altavoz de cono dinámico de banda ancha de 4 pulgadas

Nivel de presión de sonido máximo
106 dB

Respuesta de frecuencia
200 Hz - 16 kHz

Patrón de cobertura
130° (a 2 kHz)

Entrada/salida
Micrófono incorporado (puede ser desactivarse mecánicamente)

Especificación del micrófono integrado
50 Hz - 15 kHz

Descripción del amplificador
Amplificador 7 W Clase D integrado

Procesamiento de señales digitales
Integrado y preconfigurado

Gestión del audio

AXIS Audio Manager Edge
Integrado:
– Gestión de zonas que permite dividir hasta 200 altavoces en 20 zonas.
– Gestión de contenido de música y de anuncios en directo o pregrabados.
– Programación para decidir cuándo y dónde reproducir contenido.
– Priorización del contenido para garantizar que los mensajes urgentes interrumpan el contenido programado.
– Supervisión del estado que hace posible la detección remota de errores del sistema.
– Gestión de usuarios para controlar quién tiene acceso a funciones determinadas.
Para más detalles, consulte la hoja de datos de *axis.com/products/axis-audio-manager-edge/support*

AXIS Audio Manager Pro
Para sistemas grandes y avanzados. Se vende por separado.
Para conocer las especificaciones, consulte la hoja de datos de *axis.com/products/axis-audio-manager-pro/support*

AXIS Audio Manager Center
AXIS Audio Manager Center es un servicio en la nube que ofrece acceso remoto y gestión de sistemas multisitio.
Para conocer las especificaciones, consulte la hoja de datos en *axis.com/products/axis-audio-manager-center/support*

Software de audio

Transmisión
Unidireccional/bidireccional con cancelación de eco semidúplex opcional. Mono.

Codificación
AAC LC 8/16/32/48 kHz, G.711 PCM 8 kHz, G.726 ADPCM 8 kHz, Axis μ-law 16 kHz, WAV, Opus 8/16/48 kHz
MP3 en mono/estéreo de 64 kbps a 320 kbps.
Velocidad de bits variable y constante.
Frecuencia de muestreo de 8 kHz a 48 kHz.

Integración del sistema

Interfaz de programación de aplicaciones
API abierta para integración de software, incluidos VAPIX® y AXIS Camera Application Platform (ACAP).
Conexión a la nube con un clic

Sistemas de gestión de vídeo
Compatible con AXIS Camera Station Edge, AXIS Camera Station Pro y software de gestión de vídeo de socios de Axis disponible en *axis.com/vms*.

Comunicación general
Singlewire InformaCast®, Intrado Revolution, Lynx, Alertus

Comunicaciones unificadas
Compatibilidad verificada:
Clientes SIP: 2N, Yealink, Cisco, Linphone, Grandstream
Servidores PBX/SIP: Cisco Call Manager, Cisco BroadWorks, Avaya, Asterix, Grandstream
Proveedores de servicios en la nube: Webex, zoom

SIP
Características SIP compatibles: servidor SIP secundario, IPv6, SRTP, SIPS, SIP TLS, DTMF (RFC2976 y RFC2833), NAT (ICE, STUN, TURN)
RFC 3261: INVITE, CANCEL, BYE, REGISTER, OPTIONS, INFO
DTMF (RFC 4733/RFC 2833)

Condiciones de evento
Audio: reproducción de clip de audio, resultado de la prueba del altavoz
Llamar: estado, cambio de estado
Estado de los dispositivos: Dirección IP bloqueada/eliminada, nueva dirección IP, pérdida de red, sistema preparado, secuencia en directo activa
Almacenamiento local: grabación en curso, interrupción del almacenamiento, problemas de salud del almacenamiento detectados
E/S: entrada digital, activación manual, entrada virtual
MQTT: sin estado
Programado y recurrente: horario

Acciones de eventos
Audio: ejecutar comprobación automática del altavoz
Clips de audio: reproducir, detener
E/S: alternar E/S una vez, alternar E/S mientras la regla está activa
LED: LED de estado de flash, LED de estado de flash mientras la regla esté activa
Luz y sirena: ejecutar perfil de luz, ejecutar perfil de luz mientras la regla esté activa, detener actividades
MQTT: publicar
Notificación: HTTP, HTTPS, TCP y correo electrónico
Grabaciones: grabar audio, grabar audio mientras la regla esté activa
Seguridad: borrar configuración
Trampas SNMP: enviar, enviar mientras la regla está activa

Ayudas de instalación integradas
Verificación e identificación del tono de prueba

Supervisión funcional
Auto Speaker Test (verificación a través del micrófono incorporado)

Homologaciones

EMC
EN 55032 Clase B, EN 50121-4, EN 61000-6-1, EN 61000-6-2, IEC 62236-4, EN 55024
Australia/Nueva Zelanda: RCM AS/NZS CISPR 32 Clase B
Canadá: ICES-3(B)/NMB-3(B)
Japón: VCCI Clase B
Corea: KC KN32 Clase B, KC KN35
EE. UU.: FCC Parte 15 Subparte B Clase B
Ferrocarril: IEC 62236-4

Seguridad
IEC/EN/UL 62368-1, IEC/EN/UL 60950-22.

Entorno
IEC 62262 IK11, IEC 60068-2-1, IEC 60068-2-2, IEC 60068-2-14, IEC 60068-2-78, IEC/EN 60529 IP66, NEMA 250 Tipo 4X, MIL-STD-810G 509.5, ISO 21207 (Método B), ISO 4892-2

Ciberseguridad
ETSI EN 303 645, etiqueta de seguridad de IT BSI

Red

Protocolos de red
IPv4/v6[1], HTTP, HTTPS[2], SSL/TLS[2], QoS Layer 3 DiffServ, FTP, SFTP, CIFS/SMB, SMTP, Bonjour, UPnP™, SNMP v1/v2c/v3 (MIB-II), DNS, DynDNS, NTP, PTP, RTSP, RTP, TCP, UDP, IGMPv1/v2/v3, RTCP, ICMP, DHCP, ARP, SOCKS, SSH, NTCIP, SIP

Ciberseguridad

Seguridad perimetral
Software: autentificación digest y flujo de credenciales de cliente OAuth 2.0 RFC6749/flujo de código de autorización OpenID para gestión centralizada de cuentas ADFS, protección por contraseña

Seguridad de red
IEEE 802.1X (EAP-TLS, PEAP-MSCHAPv2)[2], IEEE 802.1AR, HTTPS/HSTS[2], TLS v1.2/v1.3[2], Network Time Security (NTS), Certificado pki x.509, firewall basado en host

1. *Sincronización de audio solo con IPv4.*
2. *Este producto incluye software desarrollado por OpenSSL Project para su uso en el kit de herramientas OpenSSL (openssl.org) y software criptográfico escrito por Eric Young (eay@cryptsoft.com).*

Documentación
Guía de seguridad de sistemas de AXIS OS
Política de gestión de la vulnerabilidad de Axis
Modelo de desarrollo de seguridad de Axis
Lista de materiales del software AXIS OS (SBOM)
Para descargar documentos, vaya a *axis.com/support/cybersecurity/resources*
Para obtener más información sobre el servicio de asistencia para ciberseguridad de Axis, vaya a *axis.com/cybersecurity*.

Sistema en chip (SoC)

Modelo
NXP i.MX 6SoloX

Flash
512 MB de RAM, 512 MB de memoria flash

General

Carcasa
Aluminio resistente a impactos con grado de protección IP66, IK11-, NEMA 4X- y MIL-STD-810G 509.5.

Alimentación
Alimentación a través de Ethernet (PoE) IEEE 802.3af/802.3at Tipo 1 Clase 3 (4,5 W típicos, 12,95 W máx.)

Conectores
RJ45 10BASE-T/100BASE-TX PoE.
E/S: Bloque de terminales de 4 pines de 2,5 mm para 2 E/S configurables supervisadas

Indicadores LED
LED de estado, LED delantero

Almacenamiento
Compatibilidad con tarjetas microSD/microSDHC/microSDXC
Máx. tamaño 1 TB
Para conocer las recomendaciones sobre tarjetas SD, consulte *www.axis.com*

Fiabilidad
Diseñado para un funcionamiento ininterrumpido.

Condiciones de funcionamiento
De -40 °C a 55 °C (de -40 °F a 131 °F)
Humedad relativa del 10 al 100 % (con condensación)

Condiciones de almacenamiento
De -40 °C a 65 °C (de -40 °F a 149 °F)
Humedad relativa del 5 al 95 % (con condensación)

Dimensiones
Ø 203 x 105 mm (Ø 8,0 x 4,1 pulg.)

Peso
4,1 kg (9,0 lib)

Contenido de la caja
Altavoz, guía de instalación, clave de autenticación del propietario, protector A del conector AXIS, zapata para cable

Accesorios opcionales
AXIS T91B47 Pole Mount, AXIS T91F67 Pole Mount, Cable Gland M20x1.5, RJ45, Cable Gland A M20, AXIS Power a través de Ethernet Midspans, T94R01B Corner Bracket, T94P01B Corner Bracket, T94S01P Conduit Back Box
Para obtener más información sobre accesorios, consulte *axis.com*

Idiomas
Alemán, chino (simplificado), chino (tradicional), coreano, español, finés, francés, holandés, inglés, italiano, japonés, polaco, portugués, ruso, sueco, tailandés, turco, vietnamita

garantia
Garantía de 5 años; consulte *axis.com/warranty*
Disponible en *axis.com/products/axis-c1610-ve#part-numbers*

Herramientas

Diseño
AXIS Site Designer
Disponibles en *axis.com*

Instalación
AXIS Device Manager, selector de productos, selector de accesorios
Disponibles en *axis.com*

Sostenibilidad

Control de sustancias
Sin PVC, sin BFR/CFR de conformidad con la norma JEDEC/ECA, JS709
RoHS de conformidad con la directiva europea RoHS 2011/65/UE/ y EN 63000:2018
REACH de conformidad con (CE) no 1907/2006. Para SCIP UUID, consulte axis.com/partner.

Materiales
Contenido de plástico renovable a base de carbono: 26 % (reciclado): 0 %, (bio): 26 %, captura de carbono basada en: 0%)
Análisis de minerales conflictivos conforme a las directrices de la OCDE
Para obtener más información sobre la sostenibilidad en Axis, vaya a *axis.com/about-axis/sustainability*

Responsabilidad medioambiental
axis.com/environmental-responsibility
Axis Communications es firmante del Acuerdo Mundial de las Naciones Unidas, obtenga más información en *unglobalcompact.org*

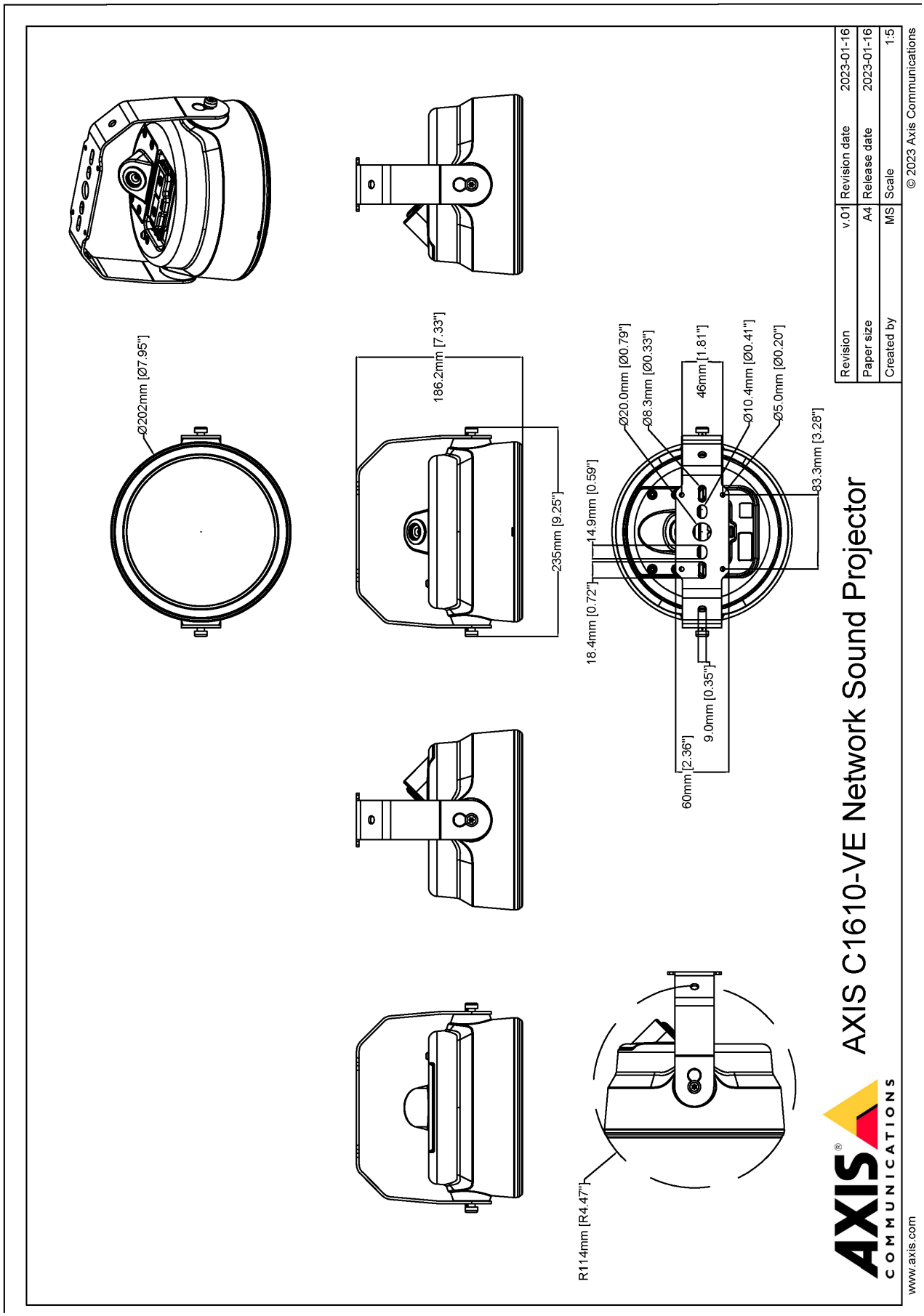

© 2022 – 2026 Axis Communications AB. AXIS COMMUNICATIONS, AXIS, ARTPEC y VAPIX son marcas comerciales registradas de Axis AB en diferentes jurisdicciones. Todas las demás marcas comerciales son propiedad de sus respectivos titulares.Nos reservamos el derecho de introducir modificaciones sin previo aviso.