AXIS M1075-L Mk II Box Camera

2 MP complet avec analyses vidéo et audio

L'L'AXIS M1075-L Mk II offre une excellente qualité audio bidirectionnelle et un objectif à correction IR pour une vidéo de qualité professionnelle, 24 heures sur 24, 7 jours sur 7. Une LED d'indication signale le flux vidéo ou l'enregistrement vidéo, et un capteur infrarouge passif (PIR) permet la détection des mouvements même dans l'obscurité totale. Basé sur l'intelligence artificielle, elle intègre une unité de traitement par deep learning qui active des fonctionnalités avancées et des analyses puissantes en périphérie. Par exemple, AXIS Object Analytics peut détecter, suivre et compter des personnes. De plus, AXIS Audio Analytics peut détecter des sons critiques tels que des cris ou des quintes de toux. De plus, Axis Edge Vault, une plate-forme de cybersécurité basée sur le matériel, protège le dispositif et offre des opérations et un stockage sécurité des clés certifié FIPS 140-3 niveau 3.

- Jour et nuit avec éclairage IR
- Fonctions de confidentialité intégrées
- Capteur PIR de détection de mouvement
- AXIS Audio Analytics en périphérie
- Communication audio bidirectionnelle

FIPS 140-3 Inside #5139

AXIS M1075-L Mk II Box Camera

Caméra

Variantes
Blanc

Capteur d'image
Capteur CMOS RVB à balayage progressif 1/2,9"
Taille des pixels 2,8 µm

Objectif
Distance focale fixe, 3,16 mm, F2.0
Champ de vision horizontal : 103°
Champ de vision vertical : 55°
Diaphragme fixe, correction infrarouge

Jour et nuit
Masque IR automatiquement amovible

Éclairage minimum
Couleur : 0,18 lux à 50 IRE, F2.0
N/B : 0,04 lux à 50 IRE, F2.0
0 lux avec éclairage infrarouge activé

Vitesse d'obturation
1/19000 s à 1/5 s

Système sur puce

Modèle
CV25

Flash
2048 RAM, 1024 Flash

Capacités de calcul
Processeur de deep learning (DLPU)

Vidéo

Compression vidéo
H.264 (MPEG-4 Partie 10/AVC), profils principal et avancé
Profil principal H.265 (MPEG-H Partie 2/HEVC)
Motion JPEG

Résolution
1280x960 à 320x240 (4:3)
1920 x 1080 à 640 x 360 (16:9)

Fréquence d'image
Jusqu'à 25/30 ips (50/60 Hz) avec H.264, H.265, et dans MJPEG[1] dans toutes les résolutions

Flux vidéo
Flux multiples, configurables individuellement en H.264, H.265 et Motion JPEG
Axis Zipstream technology en H.264 et H.265
Fréquence d'images et bande passante contrôlables
Prise en charge du mode faible latence

Paramètres d'image
Saturation, contraste, luminosité, netteté, WDR : jusqu'à 120 dB selon la scène, équilibre des blancs, seuil jour/nuit, mode d'exposition, zones d'exposition, compression, rotation : 0 °, 90 °, 180 °, 270 ° incluant le Corridor Format, le mode « feux de signalisation », l'exposition adaptative au mouvement, la duplication d'images, l'incrustation dynamique, les masques de confidentialité

Audio

Diffusion en flux (streaming)
bidirectionnel, duplex intégral
Suppression d'écho et amélioration vocale

(codage)
24 bits LPCM, AAC-LC 8/16/32/48 kHz, G.711 PCM 8 kHz, G.726 ADPCM 8 kHz, Opus 8/16/48 kHz

Entrée/sortie
Microphones intégrés (peuvent être désactivés), haut-parleur intégré
74 dB-SPL (à 1 m / 39 in)

Réseau

Protocoles réseau
IPv4, IPv6 USGv6, ICMPv4/ICMPv6, HTTP, HTTPS[2], HTTP/2, TLS[2], QoS Layer 3 DiffServ, FTP, SFTP, CIFS/SMB, SMTP, mDNS (Bonjour), UPnP®, SNMP v1/v2c/v3 (MIB-II), DNS/DNSv6, NTP, PTP, NTS, RTSP, RTCP, RTP, SRTP/RTSPS, TCP, UDP, IGMPv1/v2/v3, DHCPv4/v6, SSH, LLDP, MQTT v3.1.1, Syslog, Adresse lien-local (sans configuration)

1. *Fréquence d'image réduite, en motion JPEG*
2. *Ce produit comprend des logiciels développés par le projet OpenSSL pour une utilisation dans la boîte à outils OpenSSL (openssl.org/), ainsi qu'un logiciel de cryptographie développé par Eric Young (eay@cryptsoft.com).*

Protocoles réseau
IPv4, IPv6 USGv6, ICMPv4/ICMPv6, HTTP, HTTPS[3], HTTP/2, TLS[3], QoS Layer 3 DiffServ, FTP, SFTP, CIFS/SMB, SMTP, mDNS (Bonjour), UPnP®, SNMP v1/v2c/v3 (MIB-II), DNS/DNSv6, NTP, PTP, NTS, RTSP, RTCP, RTP, SRTP/RTSPS, TCP, UDP, IGMPv1/v2/v3, DHCPv4/v6, SSH, SIP, LLDP, MQTT v3.1.1, Syslog sécurisé (RFC 3164/5424, UDP/TCP/TLS), Adresse lien-local (sans configuration)

Intégration système

Application Programming Interface (interface de programmation d'applications)
API ouverte pour intégration logicielle, y compris des métadonnées VAPIX® et AXIS Camera Application Platform ; caractéristiques disponibles sur *axis.com*
Connexion au cloud en un clic
Profil G ONVIF®, Profil M ONVIF®, Profil S ONVIF® et Profil T ONVIF®, caractéristiques disponibles sur *onvif.org*
Prise en charge de la technologie SIP (Session Initiation Protocol) pour intégration aux systèmes de téléphonie Voice over IP (VoIP), poste-à-poste ou intégrés avec SIP/PBX

Commandes à l'écran
Masques de confidentialité
Clip multimédia
Éclairage IR

Conditions de l'événement
Audio : lecture de clips audio, détection audio
Statut des périphériques: au-dessus de la température de fonctionnement, au-dessus ou en dessous de la température de fonctionnement, en dessous de la température de fonctionnement, suppression de l'adresse IP, flux de données vidéo en direct actif, perte de réseau, nouvelle adresse IP, système prêt, plage de température de fonctionnement respectée
Stockage local: enregistrement en cours, interruption du stockage, problèmes d'état du stockage détectés
E/S: entrée numérique active, sortie numérique active, déclenchement manuel, entrée virtuelle active
MQTT: abonnement
Programmés et récurrents : programme
Vidéo: dégradation du débit binaire moyen, mode jour-nuit, sabotage

Déclenchement d'actions en cas d'événement
Clips audio: lecture, arrêt
Mode jour-nuit : utiliser le mode jour-nuit tant que la règle est active
E/S: activer/désactiver l'E/S une fois, activer/désactiver l'E/S tant que la règle est active
Éclairage: utiliser des lumières, utiliser des lumières tant que la règle est active
Images : FTP, HTTP, HTTPS, SFTP, e-mail et partage réseau
MQTT: publication
Notification : HTTP, HTTPS, TCP et e-mail
Incrustation de texte: utiliser du texte en incrustation, utiliser du texte en incrustation tant que la règle est active ;
Enregistrements : enregistrement vidéo, enregistrer la vidéo tant que la règle est active
Messages trap SNMP: envoyer, envoyer tant que la règle est active
LED de statut: LED d'état clignotante, LED d'état clignotante tant que la règle est active
Clips vidéo : FTP, HTTP, HTTPS, SFTP, e-mail et partage réseau
Mode WDR: Définir le mode WDR, définir le mode WDR tant que la règle est active

Fonctions d'analyse

Applications
Inclus
AXIS Object Analytics, AXIS Audio Analytics, AXIS Scene Metadata, AXIS Video Motion Detection, AXIS Live Privacy Shield, alarme de sabotage
Compatible
Prise en charge d'AXIS Camera Application Platform permettant l'installation d'applications tierces, voir *axis.com/acap*

AXIS Object Analytics
Classes d'objets : humains, véhicules: (types : voitures, bus, camions, deux-roues)
Scénarios : franchissement de ligne, objet dans la zone, comptage de passages, occupation dans la zone
Jusqu'à 10 scénarios
Autres fonctions : objets déclenchés visualisés à l'aide de matrices de caractères à codes couleurs
Zones d'inclusion et d'exclusion polygone
Configuration de la perspective
Événement d'alarme de mouvement ONVIF

3. Ce produit comprend des logiciels développés par le projet OpenSSL pour une utilisation dans la boîte à outils OpenSSL (openssl.org/), ainsi qu'un logiciel de cryptographie développé par Eric Young (eay@cryptsoft.com).

AXIS Audio Analytics
Fonctionnalités : niveau de pression sonore, détection audio adaptative, classification audio
Classes audio : quinte de toux, bris de verre, présence humaine, cri, hurlement, conversation
Métadonnées des événements : détections audio, classifications

AXIS Scene Metadata
Classes d'objets : personnes, visages, véhicules (types : voitures, bus, camions, vélos), plaques d'immatriculation
Attributs d'objet : couleur du véhicule, couleur des vêtements (haut ou bas du corps), confiance, position

Agréments

CEM
EN 55032 Classe A, EN 55035, EN 61000-6-1, EN 61000-6-2
Australie/Nouvelle-Zélande : RCM AS/NZS CISPR 32 Classe A
Canada : ICES-3(A)/NMB-3(A)
Europe : CE
Japon : VCCI Classe A
Corée : KS C 9832 Classe A, KS C 9835
États-Unis : FCC partie 15 - sous-partie B, Classe A

Protection
CAN/CSA C22.2 No. 62368-1 ed. 3, IEC/EN/UL 62368-1 ed. 3, IEC 62471 (exempt), IS 13252

Environnement
IEC 60068-2-1, IEC 60068-2-2, IEC 60068-2-6, IEC 60068-2-14, IEC 60068-2-27, IEC 60068-2-78

Réseau
NIST SP500-267

Cybersécurité
ETSI EN 303 645, FIPS 140,
Label de Sécurité Informatique BSI

Cybersécurité

Sécurité locale
Logiciel : SE signé, protection contre les attaques par force brute, authentification Digest et flux pour code d'autorisation OAuth 2.0 RFC6749 OpenID pour la gestion centralisée des comptes ADFS, protection par mot de passe, cryptage de carte SD AES XTS Plain64 256 octets
module cryptographique Axis (FIPS 140-3 niveau 3)
Matériel : Plateforme de cybersécurité Axis Edge Vault Élément sécurisé (CC EAL 6+), sécurité intégrée sur processeur (TEE), identifiant de périphérique Axis, keystore sécurisé, vidéo signée, démarrage sécurisé, système de fichiers crypté (AES-XTS-Plain64 256 bits)

Sécurité réseau
IEEE 802.1X (EAP-TLS, PEAP-MSCHAPv2)[4], IEEE 802.1AE (MACsec PSK/EAP-TLS), IEEE 802.1AR, HTTPS/HSTS[4], TLS v1.2/v1.3[4], sécurité de l'heure réseau (NTS), IGC de certification X.509, pare-feu basé sur l'hôte
Avec dongle sans fil en option : WPA/WPA2-PSK, WPA/WPA2-Enterprise (EAP-TLS, EAP-PEAP/MSCHAPv2)

Documentation
Guide de renforcement de la sécurité d'AXIS OS
Politique de gestion des vulnérabilités d'Axis
Modèle de développement de la sécurité Axis
Facture des matériels du logiciel d'AXIS OS (SBOM)
Pour télécharger des documents, rendez-vous sur *axis.com/support/cybersecurity/resources*
Pour en savoir plus sur la prise en charge de la cybersécurité Axis, rendez-vous sur *axis.com/cybersecurity*

Général

Boîtier
Boîtier aluminium et plastique
Couleur: blanc NCS S 1002-B
Indice de protection IP: IP40

Alimentation
Alimentation par Ethernet (PoE) IEEE 802.3af/802.3at Type 1 Classe 3
Typique 5,4 W, max. 12,95 W,
mode d'alimentation dynamique

4. *Ce produit comprend des logiciels développés par le projet OpenSSL pour une utilisation dans la boîte à outils OpenSSL (openssl.org/), ainsi qu'un logiciel de cryptographie développé par Eric Young (eay@cryptsoft.com).*

Connecteurs
Réseau : Câble RJ45 10BASE-T/100BASE-TX PoE blindé
E/S: Bornier d'entrée 4 broches 2,5 mm pour 1 entrée d'alarme et 1 sortie (sortie 12 V CC, 25 mA en charge max.)
USB
Bluetooth
Micro-HDMI

Éclairage IR
Éclairage OptimizedIR avec LED IR de 850 nm longue durée et basse consommation
Portée de 18 m (59 pi) ou plus en fonction de la scène

Stockage
Prise en charge du cryptage des cartes SD (AES-XTS-Plain64 256 bits)
Enregistrement dans un espace de stockage réseau (NAS)
Pour des recommandations sur les cartes SD et le stockage NAS, voir *axis.com*

Capteur infrarouge passif
Capteur de mouvement infrarouge passif (PIR)
Plage : 7 m (23 pi)

Conditions de fonctionnement
0 °C à 35 °C (32 °F à 95 °F)
Humidité relative 10 % à 85 % (sans condensation)

Conditions de stockage
Température : -40 °C à 65 °C (-40 °F à 149 °F)
Humidité relative de 5 à 95 % (sans condensation)

Dimensions
105 x 60 x 93 mm (4.1 x 2.4 x 3.7 po)

Poids
153 g (0,34 lb)

Accessoires fournis
Guide d'installation, licence 1 utilisateur décodeur Windows®, fixation murale, connecteur de bloc terminal

Accessoires en option
AXIS TM1901 Wireless Kit
AXIS T8415 Wireless Installation Tool
AXIS Surveillance Cards
Pour plus d'accessoires, voir *axis.com*

Systèmes de gestion vidéo
Compatible avec AXIS Camera Station Edge, AXIS Camera Station Pro, et les logiciels de gestion vidéo des partenaires Axis disponibles sur *axis.com/vms*.

Langues
Anglais, Allemand, Français, Espagnol, Italien, Russe, Chinois simplifié, Japonais, Coréen, Portugais, Polonais, Chinois traditionnel, Néerlandais, Tchèque, Suédois, Finnois, Turc, Thaï, Vietnamien

Garantie
Garantie de 5 ans, voir *axis.com/warranty*

Support logiciel
Développement de nouvelles fonctionnalités jusqu'en 2028 (SE AXIS Active 12 et 13)
Prise en charge jusqu'au 31-12-2033 (AXIS OS LTS 2028)
Pour en savoir plus sur le cycle de vie d'AXIS OS, consultez le site *help.axis.com/axis-os*

Références
Disponible sur *axis.com/products/axis-m1075-l-mk-ii#part-numbers*

Écoresponsabilité

Contrôle des substances
Sans PVC et sans BFR/CFR conformément à la norme JEDEC/ECA JS709

Matériaux
Sans PVC, 68 % plastique recyclé
Contenu en plastique à base de carbone renouvelable : 68 % (recyclé), 4 % (d'origine biologique)
Vérification conformément aux lignes directrices de l'OCDE concernant le devoir de diligence pour les chaînes d'approvisionnement en minerais provenant de zones de conflit
Pour en savoir plus sur le développement durable chez Axis, veuillez aller à *axis.com/about-axis/sustainability*

Responsabilité environnementale
axis.com/environmental-responsibility
Axis Communications est signataire du Pacte mondial des Nations unies ; pour en savoir plus, accédez à *unglobalcompact.org*

Détecter, Observer, Reconnaître, Identifier (DORI)

	Définition DORI	Distance
Détection	25 px/m (8 px/pi)	42 m (137,7 pi)
Observer	63 px/m (19 px/pi)	16 m (52,4 pi)
Reconnaître	125 px/m (38 px/pi)	8 m (26,2 pi)
Identification	250 px/m (76 px/pi)	4 m (13,1 pi)

Les valeurs DORI sont calculées en utilisant des densités de pixels pour différents cas d'utilisation, comme recommandé par la norme EN-62676-4. Les calculs utilisent le centre de l'image comme point de référence et prennent en compte la distorsion de l'objectif. La possibilité de reconnaître ou d'identifier une personne ou un objet dépend de facteurs tels que le mouvement d'un objet, la compression vidéo, les conditions d'éclairage et la mise au point de la caméra. Utilisez des marges lors de la planification. La densité de pixels varie selon l'image et les valeurs calculées peuvent différer des distances dans le monde réel.

Plan coté

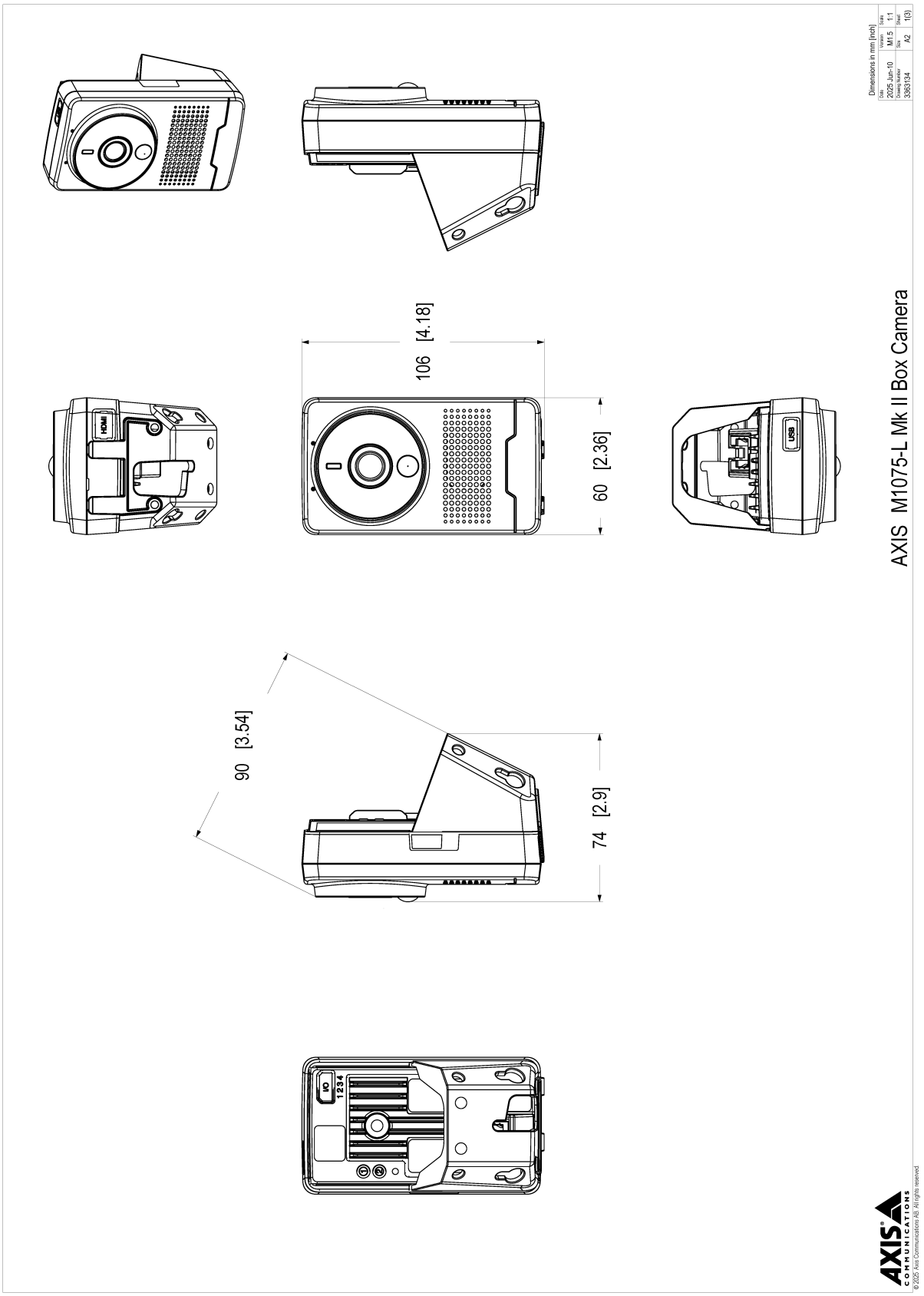
Dimensions in mm [inch]
Date
2025-Jun-10
Version
M1.5
Scale
1:1
Drawing Number
3363134
Size
A2
Sheet
1 (3)
AXIS M1075-L Mk II Box Camera
106 [4.18]
60 [2.36]
90 [3.54]
74 [2.9]
HDMI
USB
I/O
1 2 3 4
AXIS COMMUNICATIONS
© 2025 Axis Communications AB. All rights reserved

Mounting holes on the side of the product.

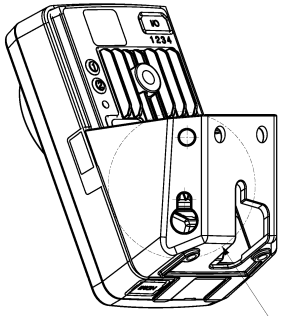

DETAIL A

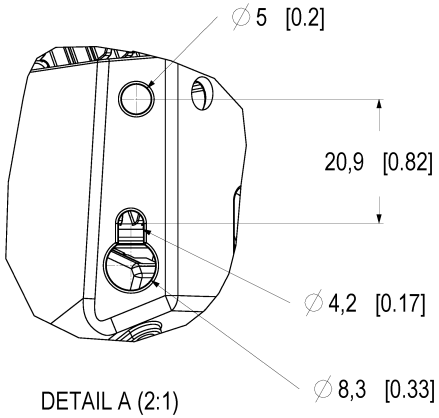

DETAIL A (2:1)

Mounting holes on the back of the product.

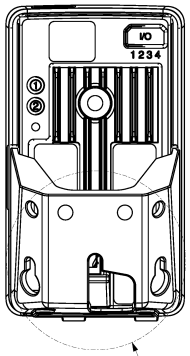

DETAIL B

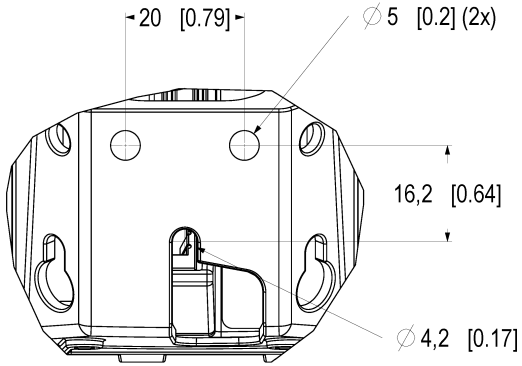

DETAIL B (2:1)

AXIS COMMUNICATIONS

© 2025 Axis Communications AB. All rights reserved.

AXIS M1075-L Mk II Box Camera

Dimensions in mm [inch]

Date	Version	Scale
2025 Jun-10	M1.5	1:1
Drawing Number	Size	Sheet
33631 34	A2	2(3)

Straight view of the backplate.

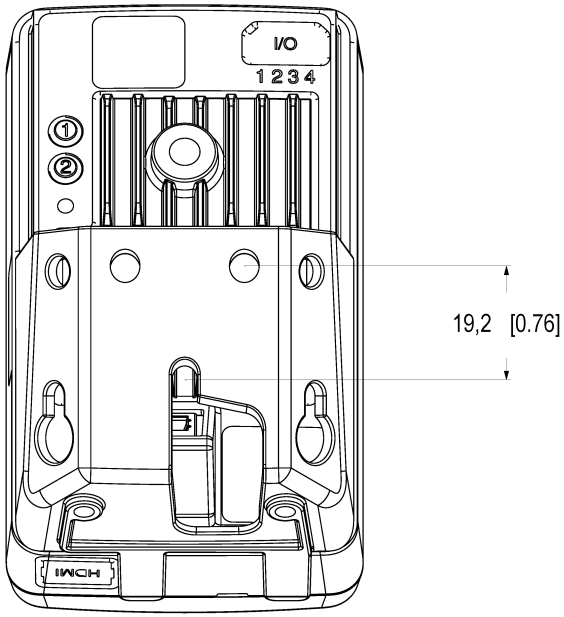

Dimensions in mm [inch]

Date	Version	Scale
2025 Jun-10	M1.5	2:1
Drawing Number	Size	Sheet
33631 34	A2	3(3)

AXIS M1075-L Mk II Box Camera

© 2025 Axis Communications AB. All rights reserved.

Fonctionnalités en surbrillance

AXIS Edge Vault

AXIS Edge Vault est la plate-forme de cybersécurité matérielle qui protège le dispositif Axis. Elle constitue la base sur qui reposent toutes les opérations sécurisées et offre des fonctions qui protègent l'identité de l'appareil, préservent son intégrité et protègent les informations sensibles contre tout accès non autorisé. Par exemple, le **démarrage sécurisé** garantit qu'un appareil ne peut démarrer qu'avec un **SE signé**, ce qui empêche toute manipulation physique de la chaîne d'approvisionnement. Avec le système d'exploitation signé, le périphérique est aussi capable de valider un nouveau logiciel de dispositif avant d'accepter son installation. Le keystore sécurisé est un élément clé de la protection des informations cryptographiques utilisées dans le cadre des communications sécurisées (IEEE 802.1X, HTTPS, ID de dispositif Axis, clés de contrôle d'accès, etc.) contre toute extraction malveillante en cas de faille de sécurité. Le **keystore sécurisé** et des connexions sécurisées sont mis en œuvre via un module de calcul cryptographique basé sur du matériel certifié FIPS 140 et conforme aux critères courants. En outre, la vidéo signée garantit que les preuves vidéo peuvent être vérifiées comme non falsifiées. Chaque caméra utilise sa clé de signature vidéo unique, stockée en toute sécurité dans le keystore sécurisé, pour ajouter une signature dans le flux de données vidéo permettant de remonter la vidéo à la caméra Axis d'où elle provient. Pour en savoir plus sur AXIS Edge Vault, consultez *axis. com/ solutions/edge-vault*

AXIS Object Analytics

AXIS Object Analytics est une analyse vidéo pré-installée et polyvalente qui détecte et classifie les personnes, les véhicules et les types de véhicules. Grâce aux algorithmes d'IA et aux conditions de comportement, elle analyse la scène et son comportement spatial en lui- même, le tout sur mesure pour répondre à vos besoins spécifiques. Évolutive et edge-based, elle requiert un effort de configuration minimal et prend en charge différents scénarios s'exécutant simultanément

AXIS Audio Analytics

AXIS Audio Analytics utilise une détection audio adaptative pour générer des alarmes en cas d'augmentations soudaines du volume sonore. Grâce à des classificateurs basés sur l'IA, elle peut détecter les cris et les hurlements. Vous pouvez également obtenir une confirmation supplémentaire en combinant AXIS Audio Analytics et l'analyse vidéo. Cette application intelligente ne transmet que des métadonnées, garantissant ainsi la protection de la confidentialité. AXIS Audio Analytics, l'une des principales fonctions d'AXIS OS, est pré-installée sans frais supplémentaires.

AXIS Live Privacy Shield

Surveillez à distance les activités à l'intérieur et à l'extérieur tout en préservant la confidentialité en temps réel. Avec le masquage dynamique basé sur l'IA, vous pouvez choisir ce que vous souhaitez masquer ou flouter tout en respectant les règles et réglementations protégeant la confidentialité et les données personnelles. L'application permet de masquer des objets en mouvement et immobiles tels que des humains, des plaques d'immatriculation ou des arrière-plans. L'application fonctionne en temps réel et sur des flux vidéo en direct et enregistrés.

Zipstream

L'Axis Zipstream technology préserve tous les détails médico-légaux importants dans le flux de données vidéo, tout en réduisant les besoins de bande passante et de stockage de plus de 50 %. Zipstream inclut trois algorithmes intelligents, qui garantissent que les informations médico-légales pertinentes sont identifiées, enregistrées et envoyées en haute résolution et avec une fréquence d'image maximale.

© 2025 – 2026 Axis Communications AB. AXIS COMMUNICATIONS, AXIS, ARTPEC et VAPIX sont des marques déposées d'Axis AB dans différentes juridictions. Toutes les autres marques sont la propriété de leurs détenteurs respectifs.Nous nous réservons le droit d'effectuer des modifications sans préavis.