AXIS C1710 Network Display Speaker

壁面用マウント型3-in-1パブリックアドレスソリューション

この壁掛けディスプレイ スピーカーは、注意を引くストロボ、パワフルなスピーカー、テキスト表示用ディスプレイを備え、呼び出し、業務放送、アラートを明確に伝えます。また、双方向音声、サイレン、ベル、BGMの再生にも対応します。スピーカー、ディスプレイ、ストロボは単独でも、組み合わせても使用することができます。ディスプレイの背景とテキストのカラーは設定可能で、ストロボカラーとパターンも調整することができます。オープンプラットフォームで構成されたこのスピーカーは、サードパーティの大量通知システムやその他のソリューションの統合に対応しています。安全取付金具により、対象エリアの壁面用マウントへの設置が素早く簡単に行え、ケーブル1本で電源供給と接続が可能です。

- 複合スピーカー、ディスプレイ、ストロボバー
- 双方向音声
- リモートヘルスモニタリング
- 音声コンテンツの優先順位付けとゾーニング
- 柔軟性の高い統合と拡張

JAPAN CYBERSECURITY LABEL
ジャパン・サイバーセキュリティ・ラベル
JC-STAR
Registered ID: 2025050200000244
Information-technology Promotion Agency, Japan (IPA)

AXIS C1710 Network Display Speaker

ハードウェア

エンクロージャー
密閉エンクロージャーに8インチ同軸ダイナミックコーンスピーカーを収容

最大音圧レベル
110/103 dBSPL (PoE6/PoE4)

周波数応答
85 Hz～20 kHz

指向特性
水平のスピーカーの指向角度:120°
垂直のスピーカーの指向角度:120°

入力
内蔵マイクロフォン (無効設定可)
外部アンバランス型マイク用入力 x 2
アンバランス型ライン入力

内蔵マイクロフォンの仕様
28 Hz～20 kHz

アンプの説明
内蔵20 WクラスDアンプ

デジタル信号処理
内蔵および事前設定済み

コネクター
RJ45 10BASE-T/100BASE-TX PoE
3.5 mm音声入力
RCAライン出力
I/O:4ピン2.5 mmターミナルブロック (設定可能な状態監視I/O×2用)
USB 2.0 Type-Aポート (無効、将来の使用のために保留)

表示およびインジケーター
ディスプレイサイズ:8.8インチ
ディスプレイタイプ:LCD、フルカラー
ディスプレイ解像度:1920 x 480
ディスプレイの視野角:フルビュー
ディスプレイの可視性:単一行のテキストは、最大12メートルの距離まで視認可能です。
LEDインジケーター: ステータスLED、2つの前面LED
シグナリングLED: RGBW (赤、緑、青、白) LEDを搭載したダイナミックLEDストリップ、最大光束182 lm (PoE Class 6)/103 lm (PoE Class 4) のあらかじめ定義された光パターン。

PIRセンサー
受動型赤外線 (PIR) モーションセンサー
最大範囲:10 m (33 ft)

ケーシング
アルミニウム、プラスチック、スチールのダイキャスト製
カラー:白 (NCS S 1002-B)
IP 保護等級:40倍

寸法
高さ:405 mm (15.9 in)
幅:283 mm (11.1 in)
奥行き :107 mm (4.21)

重量
6400 g（14.1 lbs）

音声管理

AXIS C1710は、所定のAxisエンドツーエンド音声管理ソフトウェアソリューション、またはサードパーティ製大量通知システムなどのサードパーティ製品の統合と組み合わせて使用します。

AXIS Audio Manager Edge
スピーカーのフル機能を使用できます。ストロボとディスプレイの機能は制限されています。

AXIS Audio Manager Pro
ストロボ、ディスプレイ、スピーカーのフル機能。

AXIS Audio Manager Center
スピーカーのフル機能を使用できます。ストロボとディスプレイの機能は制限されています。

オーディオ管理ソフトウェアの詳細については、*axis.com/products/audio-management-software* を参照してください。

音声ソフトウェア

機能
全二重、エコーキャンセル

ストリーミング
双方向 (全二重)

エンコーディング
AAC LC 8/16/32/48 kHz、G.711 PCM 8 kHz、G.726 ADPCM 8 kHz、Axis μ-law 16 kHz、WAV、MP3、Opus 8/16/48 kHz
MP3 (64 kbps～320 kbps、モノラル/ステレオ)
固定/可変ビットレート.
サンプリングレート8 kHz～48 kHz.

ネットワーク

ネットワークプロトコル
IPv4/IPv6[1]、USGv6、ICMPv4/ICMPv6、HTTP、HTTPS[2]、HTTP/2、TLS[2]、QoS Layer 3 DiffServ、CIFS/SMB、SMTP、mDNS (Bonjour)、UPnP®、SNMP v1/v2c/v3 (MIB-II)、DNS/DNSv6、DDNS、NTP、PTP、NTS、RTSP、RTP、SRTP/RTSPS、TCP、UDP、IGMPv1/v2/v3、RTCP、DHCPv4/v6、ARP、SSH、LLDP、CDP、MQTT v3.1.1、Secure syslog (RFC 3164/5424、UDP/TCP/TLS)、Link-Local address (ZeroConf)

システムインテグレーション

アプリケーションプログラミングインターフェース
AXIS Camera Application Platform (ACAP)
VAPIX®など、ソフトウェア統合のためのオープンAPI。*axis.com/developer-community*で仕様を入手可能。
One-Click Cloud Connection (ワンクリッククラウド接続)。
Voice over IP (VoIP) システム、ピアツーピア、またはSIP/PBXと統合するためのSession Initiation Protocol (SIP) のサポート。

ビデオ管理システム
AXIS Camera Station Edge、AXIS Camera Station Pro、および*axis.com/vms*で入手可能なAxisパートナー製ビデオ管理ソフトウェアに対応。

大量通知
Singlewire InformaCast®、Intrado Revolution、Lynxシステム、Alertus

統合通信
検証済みの互換性:
SIPクライアント:2N、Yealink、Cisco、Linphone、Grandstream
PBX/SIPサーバー: Cisco Call Manager、Cisco BroadWorks、Avaya、Asterix、Grandstream
クラウドサービスプロバイダー: Webex、Zoom

SIP
サポート対象SIP機能: セカンダリSIPサーバー、IPv6、SRTP、SIPS、SIP TLS、DTMF (RFC2976およびRFC2833)、NAT (ICE、STUN、TURN)
RFC 3261:INVITE、CANCEL、BYE、REGISTER、OPTIONS、INFO
DTMF (RFC 4733/RFC 2833)

イベント条件
音声:音声検知、音声クリップ再生、物理的マイクスイッチ、スピーカーテスト結果
装置ステータス:IPアドレスのブロック/削除、ライブストリーム有効、ネットワーク接続断絶、新規IPアドレス、PIRセンサー、リングパワー過電流保護、システムの準備完了
デジタル音声:デジタル信号にAxisメタデータが含まれています、デジタル信号のサンプリングレートが無効です、デジタル信号がありません、デジタル信号OK
エッジストレージ:録画中、ストレージの中断、ストレージの健全性に関する問題を検知
I/O:デジタル入力がアクティブ、手動トリガー、仮想入力がアクティブ
MQTT:MQTTクライアントを接続しました
スケジュール、繰り返し:スケジュール

イベントアクション
音声:自動スピーカーテストの実行
音声クリップ:再生、ルールのアクティブ中の再生、停止
ディスプレイ:スピーカーディスプレイ通知
I/O:I/Oを一度切り替え、ルールがアクティブな間はI/Oを切り替え
LED:ステータスLEDが点滅、ルールが有効な間にステータスLEDが点滅
ライトとサイレン:ライトプロファイルの実行、ルールが有効な間にライトプロファイルを実行、アクティビティの停止
MQTT:MQTT公開メッセージの送信
通知:HTTP、HTTPS、TCP、電子メール
録画:音声を記録、ルールがアクティブな間は音声を記録
セキュリティ:設定の消去
SNMPトラップメッセージ:送信、ルールが有効な間に送信

設置支援機能内蔵
テストトーンの検証と識別

機能モニタリング
オートスピーカーテスト (内蔵マイクロフォンでの試験)

分析機能

アプリケーション
含まれるもの
AXIS Audio Analytics
サポート
AXIS Camera Application Platformに対応し、サードパーティ製アプリケーションをインストール可能 (*axis.com/acap*を参照)

AXIS Audio Analytics
機能: 適応音声検知、音声分類
音声クラス: 咳発作、ガラスの割れる音、人の存在、悲鳴、怒鳴り声、会話
イベントメタデータ： 音声検知、分類

1. *IPv4*のみでの音声同期。
2. この製品には、*OpenSSL Toolkit*で使用するために*OpenSSL Project (openssl.org)* によって開発されたソフトウェアと*Eric Young (eay@cryptsoft.com)* によって開発された暗号化ソフトウェアが含まれています。

認証

EMC
CISPR 32 Class A、EN 55035、EN 55032 Class A、EN 61000-6-1、EN 61000-6-2、EN 61000-3-2、EN 61000-3-3
オーストラリア/ニュージーランド:
RCM AS/NZS CISPR 32 Class A
カナダ : ICES(A)/NMB-3(A)
日本: VCCI Class A
韓国: KS C 9832 Class A、KS C 9835
米国 : FCC Part 15 Subpart B Class A

安全性
CAN/CSA C22.2 No.62368-1、IEC/EN/UL 62368-1

環境
IEC 60068-2-1、IEC 60068-2-2、IEC 60068-2-6、IEC 60068-2-14、IEC 60068-2-27、IEC/EN 60529

サイバーセキュリティ
ETSI EN 303 645、BSI IT Security Label、FIPS 140

サイバーセキュリティ

エッジセキュリティ
ソフトウェア: 署名付きOS、総当たり攻撃による遅延からの保護、ダイジェスト認証、OAuth 2.0 RFC 6749クライアントクレデンシャルフロー/OpenID認証コードフローによるADFSアカウント一元管理、パスワード保護
ハードウェア: Axis Edge Vaultサイバーセキュリティプラットフォーム
セキュアキーストア:セキュアエレメント (CC EAL 6+、FIPS 140-3 レベル3)、システムオンチップセキュリティ (TEE)
AxisデバイスID、セキュアブート、暗号化ファイルシステム (AES-XTS-Plain64 256bit)

ネットワークセキュリティ
IEEE 802.1X（EAP-TLS、PEAP-MSCHAPv2）[3]、IEEE 802.1AE（MACsec PSK/EAP-TLS）、IEEE 802.1AR、HTTPS/HSTS[3]、TLS v1.2/v1.3[3]、Network Time Security（NTS）、X.509証明書PKI、ホストベースのファイアウォール

文書化
AXIS OSハードニングガイド
Axis脆弱性管理ポリシー
Axis Security Development Model
AXIS OSソフトウェア部品表 (SBOM)
ドキュメントをダウンロードするには、*axis.com/support/cybersecurity/resources*にアクセスしてください。
Axisのサイバーセキュリティのサポートの詳細については、*axis.com/cybersecurity*にアクセスしてください。

システムオンチップ (SoC)

モデル
NXP i.MX 8M Mini

メモリー
1024 MB RAM、1024 MBフラッシュ

概要

電源
Power over Ethernet (PoE) 802.3at Class 4 / 802.3bt Class 6

ストレージ
microSD/microSDHC/microSDXCカードに対応
SDカード暗号化に対応 (AES-XTS-Plain64 256bit)
NAS (Network Attached Storage) への録画
推奨されるSDカードとNASについては、*axis.com*を参照

動作温度
温度: 0°C～40°C (32°F～104°)
湿度:10～85% RH (結露不可)

保管条件
温度：-40°C～65°C (-40°F～149°F)
湿度: 5～95% RH (結露不可)

パッケージ内容
ネットワークディスプレイスピーカー、4ピンコネクター、インストールガイド、オーナー認証キー

オプションアクセサリー
AXIS Surveillance Card
AXIS C8310 Volume Controller
その他のアクセサリーについては*axis.com/products/axis-c1710#accessories*にアクセスしてください。

言語
Webインターフェース：英語、ドイツ語、フランス語、スペイン語、イタリア語、ロシア語、中国語 (簡体字)、日本語、韓国語、ポルトガル語、ポーランド語、中国語 (繁体字)、オランダ語、チェコ語、スウェーデン語、フィンランド語、トルコ語、タイ語、ベトナム語

保証
5年保証、*axis.com/warranty*を参照

製品番号
*axis.com/products/axis-c1710#part-numbers*で入手可能

3. この製品には、*OpenSSL Toolkit*で使用するために*OpenSSL Project (openssl.org)* によって開発されたソフトウェアと*Eric Young (eay@cryptsoft.com)* によって開発された暗号化ソフトウェアが含まれています。

ツール

設計
AXIS Site Designer
*axis.com*で入手可能

設置
AXIS Device Manager、プロダクトセレクター、アクセサリーセレクター
*axis.com*で入手可能

サステナビリティ

物質管理
PVC不使用、BFR/CFR不使用 (JEDEC/ECA標準JS709に準拠)
RoHS、EU RoHS指令2011/65/EUおよび2015/863、規格EN IEC 63000:2018に準拠
REACH (EC) No 1907/2006に準拠。SCIP UUIDについては、*echa.europa.eu*を参照

材料
再生可能な炭素系プラスチックの含有率:70% (バイオ系)
OECDガイドラインに従って紛争鉱物について検査済み
Axisの持続可能性の詳細については、*axis.com/about-axis/sustainability*にアクセスしてください。

環境責任
axis.com/environmental-responsibility
Axis CommunicationsはUN Global Compactの署名企業です (詳細については*unglobalcompact.org*を参照)

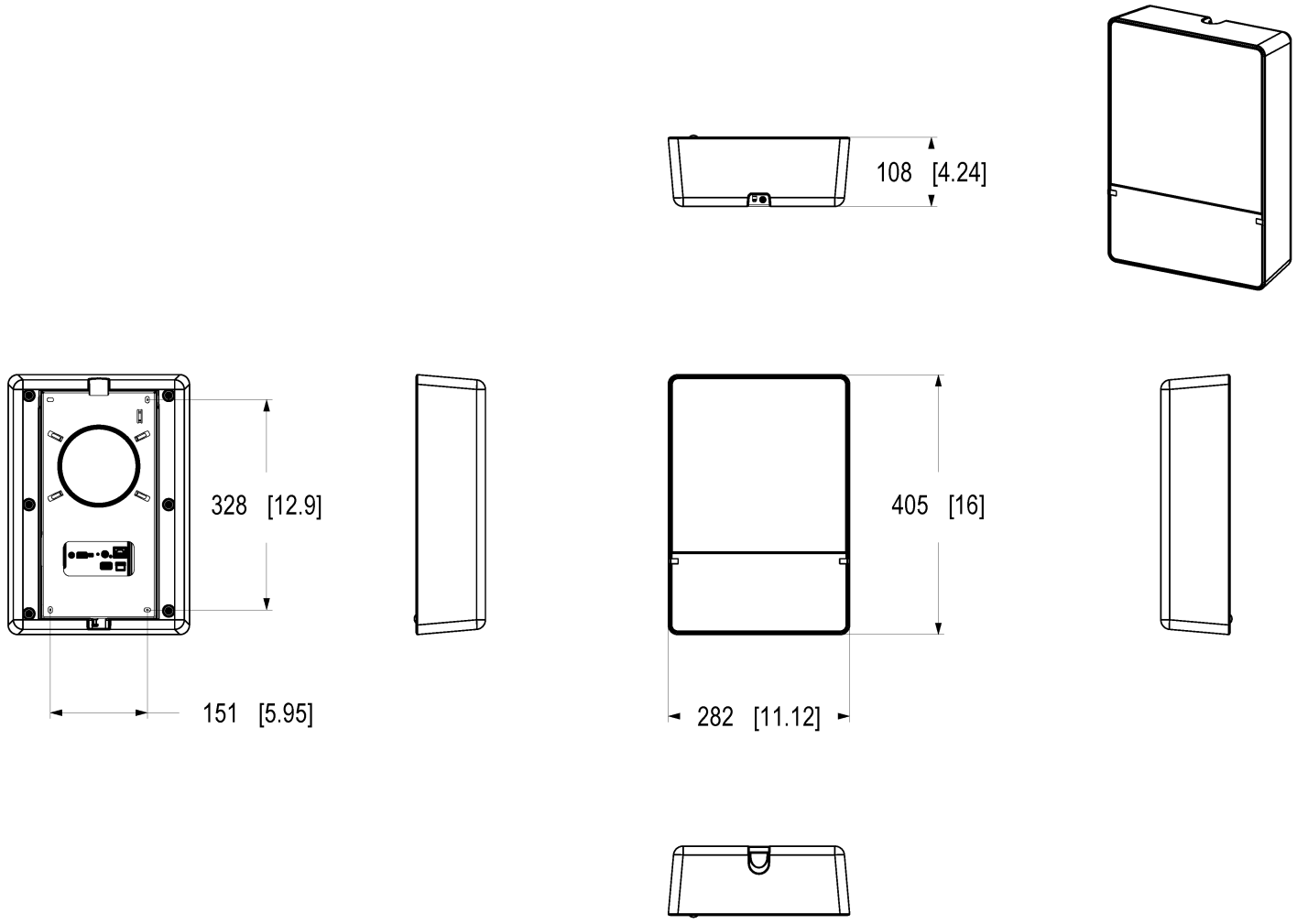

AXIS C1710 Network Display Speaker

Dimensions in mm [inch]

Date	Version	Scale
2024 Dec-18	M1.1	1:6
Drawing Number	Size	Sheet
3224799	A3	1(2)

© 2024 Axis Communications AB. All rights reserved.

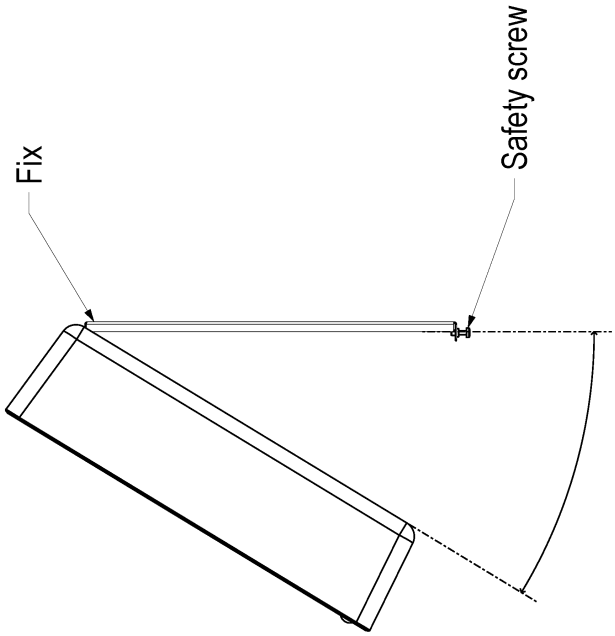

Rotation at installation.

AXIS C1710 Network Display Speaker

Dimensions in mm [inch]

Date	Version	Scale
2024 Dec-18	M1.1	1:4
Drawing Number	Size	Sheet
3224799	A3	2(2)

© 2024 Axis Communications AB. All rights reserved.

© 2025 – 2026 Axis Communications AB. AXIS COMMUNICATIONS、AXIS、ARTPEC、VAPIXは、スウェーデンおよびその他の国で登録されたAxis ABの登録商標です。その他のすべての商標は、それぞれの所有者に帰属します。記載内容は予告なく変更されることがあります。