AXIS M3098-V Dome Camera

Kompakte, KI-gestützte 8-MP kleine Dome-Kamera

Diese kleine Dome-Kamera mit KI-Unterstützung bietet ein weites Sichtfeld und auch eine hervorragende Bildqualität bei herausfordernden Lichtverhältnissen. Auf dieser Kamera ist AXIS Object Analytics bereits vorinstalliert, um Menschen zu erkennen, zu klassifizieren, zu verfolgen und zu zählen. Darüber hinaus verfügt sie über einen Akustiksensor mit AXIS Audio Analytics, der Sie benachrichtigt, sobald etwas Relevantes geschieht – auch wenn keine visuelle Anzeige vorliegt. Sie ermöglicht eine flexible und unauffällige Installation an Wänden und Decken. Für ausgewählte Märkte wird in der AXIS Installer-App eine direkte Ansicht der Installation angezeigt. Darüber hinaus schützt Axis Edge Vault das Gerät und bietet eine nach FIPS 140-3 Level 3 zertifizierte sichere Schlüsselspeicherung und -verarbeitung.

- **Erstklassige Bildqualität mit 8 MP**
- **Kompaktes und unauffälliges Design**
- **Forensic WDR und Lightfinder**
- **KI-basierte Audio- und Videoanalysefunktionen**
- **Integrierte Cybersicherheitsfunktionen dank Axis Edge Vault**

FIPS 140-3 Inside #5139

AXIS M3098-V Dome Camera

Kamera

Bildsensor
CMOS RGB mit progressiver Abtastung 1/1,8 Zoll
Pixelgröße 2,0 µm

Objektiv
3,76 mm, F2.0
Horizontales Sichtfeld: 124°
Vertikales Sichtfeld: 66°
M12-Halterung, feste Blende, IR-korrigiert

Tag und Nacht
Automatischer Infrarot-Sperrfilter
Hybrider Infrarot-Filter

Minimale Ausleuchtung
Farbe: 0,19 Lux bei 50 IRE, F2.0
S/W: 0,05 Lux bei 50 IRE, F2.0

Verschlusszeit
1/66000 s bis 1/5 s

Ausrichtung der Kamera
Schwenken ±175°, Neigen +57° bis -10°, Drehen ±175°

System-on-Chip (SoC)

Modell
CV75

Speicher
2 GB RAM, 8 GB Flash

Rechenleistung
Deep Learning Processing Unit (DLPU)

Video

Videokomprimierung
H.264 (MPEG-4 Teil 10/AVC) Profile Main und High
H.265 (MPEG-H Teil 2/HEVC) Main Profile
Motion JPEG

Auflösung
16:9: 3840x2160 bis 640x360
4:3: 1440x1080 bis 320x240

Bildfrequenz
Bis zu 12/15 Bilder pro Sekunde (50/60 Hz) mit H.264 und H.265[1] in allen Auflösungen im 8 MP-Modus
Bis zu 25/30 Bilder pro Sekunde (50/60 Hz) mit H.264 und H.265[1] in allen Auflösungen im 4 MP-Modus

Video-Streaming
Mehrere, einzeln konfigurierbare Videostreams in H.264, H.265 und Motion JPEG
Axis Zipstream technology in H.264 und H.265
Steuerbare Bildfrequenz und Bandbreite
VBR/ABR/MBR H.264/H.265

WDR
Forensic WDR: Bis zu 120 dB je nach Szene

Streaming mit mehreren Ansichten
Zwei individuell zuschneidbare Sichtbereiche

Bildeinstellungen
Sättigung, Kontrast, Helligkeit, Schärfe, Weißabgleich, Tag-Nacht-Grenzschaltung, lokaler Kontrast, Tone-Mapping, Belichtungsart, Belichtungsbereiche, Komprimierung, Bilddrehung: 0°, 90°, 180°, 270°, inklusive Corridor Format, Bildspiegelung, dynamisches Text- und Bild-Overlay, Privatzonenmaske
Szenenprofile: Forensisch, belebt

Bildverarbeitung
Axis Zipstream, Forensic WDR, Lightfinder

Schwenken/Neigen/Zoomen
Digitales PTZ

Netzwerk

Netzwerkprotokolle
IPv4, IPv6 USGv6, ICMPv4/ICMPv6, HTTP, HTTPS[2], HTTP/2, TLS[2], QoS Layer 3 DiffServ, FTP, SFTP, CIFS/SMB, SMTP, mDNS (Bonjour), UPnP®, SNMP v1/v2c/v3 (MIB-II), DNS/DNSv6, DDNS, NTP, NTS, PTP, RTSP, RTP, SRTP/RTSPS, TCP, UDP, IGMPv1/v2/v3, RTCP, ICMP, DHCPv4/v6, SSH, LLDP, CDP, MQTT v3.1.1, Secure syslog (RFC 3164/5424, UDP/TCP/TLS), verbindungslokale Adresse (ZeroConf)

1. *Reduzierte Bildrate in Motion JPEG*
2. *Dieses Produkt enthält Software, die vom OpenSSL Project zur Verwendung im OpenSSL Toolkit. (openssl.org) entwickelt wurde, sowie kryptografische Software, die von Eric Young (eay@cryptsoft.com) geschrieben wurde.*

Systemintegration

Anwendungsprogrammierschnittstelle (engl. Application Programming Interface)
Offene API für Softwareintegration, einschließlich VAPIX®, Metadaten und AXIS Camera Application Platform (ACAP). Technische Daten auf *axis.com/developer-community*.
Cloud-Anbindung mit einem Klick
ONVIF®-Profile G, ONVIF®-Profile M, ONVIF®-Profile S und ONVIF®-Profile T, technische Daten auf *onvif.org*

Videoverwaltungssysteme
Kompatibel mit AXIS Camera Station Edge, AXIS Camera Station Pro und Video Management Software von Axis Partnern, erhältlich unter *axis.com/vms*.

Bildschirm-Bedienelemente
Wechsel Tag/Nacht
Wide Dynamic Range
Privatzonenmasken

Edge-to-Edge
Kopplung Sirene und Licht

Ereignisbedingungen
Anwendung
Audioanalyse: Geräuschpegel über dem Grenzwert, Hustenanfall erkannt, Glasbruch erkannt, Hustenanfall erkannt, Schrei erkannt, Rufen erkannt, Sprache erkannt, Schalldruckpegel (SPL): Oberhalb des oberen Grenzwerts, SPL: Unterhalb des unteren Grenzwerts
Gerätestatus: oberhalb/unterhalb/innerhalb der Betriebstemperatur, Audit-Protokolle, IP-Adresse gesperrt/entfernt, Livestream aktiv, Netzwerk-Verlust, neue IP-Adresse, einsatzbereites System
Edge Storage: Laufende Aufzeichnung, Speicherstörung, Erkennung von Speicherproblemen
I/O: manueller Auslöser, virtueller Eingang ist aktiv
MQTT: MQTT-Client verbunden
Geplant und wiederkehrend: Zeitplan
Video: Durchschnittlicher Bitratenabfall, Tag/Nacht-Modus, Manipulation

Ereignisaktionen
Tag/Nacht-Modus
LEDs: LED-Blinkstatus, LED-Blinkstatus bei aktiver Regel
MQTT: MQTT-Veröffentlichungsnachricht senden
Benachrichtigung über: HTTP, HTTPS, TCP und E-Mail
Overlay-Text
Aufzeichnungen: Video aufzeichnen, Video aufzeichnen, während die Regel aktiv ist
Sicherheit: Löschen der Konfiguration
Senden von SNMP-Trap-Nachrichten: senden, bei aktiver Regel senden
Bilder oder Videoclips: FTP, SFTP, HTTP, HTTPS, Netzwerk-Freigabe und E-Mail
WDR-Modus

Eingebaute Installationshilfen
Pixelzähler, Nivellierraster

Analysefunktionen

Anwendungen
Eingeschlossen
AXIS Object Analytics, AXIS Image Health Analytics, AXIS Audio Analytics, AXIS Scene Metadata, AXIS Live Privacy Shield[3], AXIS Video Motion Detection
Unterstützt
Unterstützt AXIS Camera Application Platform zur Installation von Anwendungen anderer Hersteller. Siehe dazu *axis.com/acap*

AXIS Object Analytics
Objektklassen: Menschen, Fahrzeuge (Fahrzeugtypen: Pkw, Busse, Lkw, Fahrräder, andere)
Szenarien: Linienüberquerung, Objekt im Bereich, Verweildauer im Bereich, Zählung der Linienüberquerungen, Belegung im Bereich, Vereinzelungskontrolle, PPE-Überwachung[BETA], Bewegung im Bereich, Bewegungslinienüberquerung
Bis zu 10 Szenarien
Weitere Merkmale: auslösende Objekte mit farbcodierten Umgrenzungsfeldern visualisiert
Polygone Einschluss- und Ausschlussbereiche
Konfiguration der Perspektive
ONVIF Bewegungsalarmereignis

AXIS Image Health Analytics
Detection settings (Erfassungseinstellungen):
Sabotage: Sichtfeld eingeschränkt, verändert
Bildverschlechterung: unscharfes Bild, unterbelichtetes Bild
Weitere Merkmale: Empfindlichkeit, Validierungszeitraum

3. *Zum Download verfügbar*

AXIS Audio Analytics
Funktionen: Schalldruckpegel, adaptive Audioerfassung, Audioklassifizierung
Audio-Klassen: Hustenanfall, Glasbruch, Anwesenheit von Personen, Schrei, Ruf, Sprache
Ereignis-Metadaten: Audioerfassungen, Klassifizierungen, Schalldruckpegel

AXIS Scene Metadata
Objektklassen: Menschen, Gesichter, Fahrzeuge (Fahrzeugtypen: Pkw, Busse, Lkw, Fahrräder), Fahrzeugkennzeichen
Objektattribute: Fahrzeugfarbe, Farbe der Ober-/Unterbekleidung, Tasche, Zuverlässigkeit, Position

Zulassungen

Produktkennzeichnungen
CE, FCC, ICES, UL, RCM[4], BSMI[4], KC[4], NCC[4], TELEC[4], VCCI[4]

Lieferkette
Entspricht TAA

EMV
CISPR 35, CISPR 32 Class B, EN 55035, EN 55032 Class B, EN 61000-6-1, EN 61000-6-2
Australien/Neuseeland: RCM AS/NZS CISPR 32 Klasse B[4]
Kanada: ICES(B)/NMB(B)
Japan: VCCI Klasse B[4]
Korea: KS C 9835[4], KS C 9832 Klasse B[4]
USA: FCC Abschnitt 15 Teil B Klasse B

Sicherheit
CAN/CSA C22.2 Nr. 62368-1 Ausg. 3, IEC/EN/UL 62368-1 Ausg. 3, EN 62311[4], NOM-001[5]

Umgebung
IEC 60068-2-1, IEC 60068-2-2, IEC 60068-2-6, IEC 60068-2-14, IEC 60068-2-27, IEC 60068-2-78, IEC/EN 60529 IP42, IEC/EN 62262 IK08

Wireless
EN 62311[4], EN 300328[4], EN 301489-1[4], EN 301489-17[4], FCC Part 15 Subpart C[4], FCC Part 2 Subpart J[4], MIC[4], NCC[4], RSS-102[4], RSS-247[4], RSS-Gen[4]

Netzwerk
NIST SP500-267

Cybersicherheit
ETSI EN 303 645, BSI IT-Sicherheitskennzeichen, FIPS 140, EN 18031-1[4]

Cybersicherheit

Edge-Sicherheit
Software: Signiertes OS, Verzögerungsschutz gegen Brute-Force-Angriffe, Digest-Authentifizierung und OAuth 2.0 RFC6749 Client Credential Flow/OpenID Authorization Code Flow für zentrales ADFS-Kontomanagement, Kennwortschutz, Axis Kryptographie-Modul (FIPS 140-2 Stufe 1)
Hardware: Axis Edge Vault Cybersicherheitsplattform Secure keystore (Sicherer Schlüsselspeicher): Sicheres Element (CC EAL 6+, FIPS 140-3 Stufe 3), System-on-Chip-Sicherheit (TEE)
Axis Geräte-ID, signiertes Video, sicheres Booten, verschlüsseltes Dateisystem (AES-XTS-Plain64 256bit)

Netzwerksicherheit
IEEE 802.1x (EAP-TLS, PEAP-MSCHAPv2)[6], IEEE 802.1AE (MACsec PSK/EAP-TLS), IEEE 802.1AR, HTTPS/HSTS[6], TLS v1.2/v1.3[6], Network Time Security (NTS), X.509 Certificate PKI, hostbasierte Firewall

Dokumentation
AXIS OS Hardening Guide
Axis Richtlinie zum Schwachstellenmanagement
Axis Security Development Model
AXIS OS Software Bill of Material (SBOM)
Diese Dokumente stehen unter *axis.com/support/cybersecurity/resources* zum Download bereit.
Weitere Informationen zum Axis Cybersicherheitssupport finden Sie auf *axis.com/cybersecurity*

Allgemeines

Gehäuse
IP42- und IK08-zertifiziert
Dome aus Polycarbonat mit Hartbeschichtung
Farbe: Weiß NCS S 1002-B
Anweisungen zum Umlackieren finden Sie auf der Supportseite des Produkts. Informationen über die Auswirkung auf die Gewährleistung finden Sie auf *axis.com/warranty-implication-when-repainting*

4. *Gilt nicht für ROW-Varianten*
5. *Gilt nur für ROW-Varianten*
6. *Dieses Produkt enthält Software, die vom OpenSSL Project zur Verwendung im OpenSSL Toolkit. (openssl.org) entwickelt wurde, sowie kryptografische Software, die von Eric Young (eay@cryptsoft.com) geschrieben wurde.*

Stromversorgung
Power over Ethernet (PoE) IEEE 802.3af/802.3at Typ 1
Klasse 2, max. 3,9 W, typisch (Heizung aus) 3,4 W
Merkmale: Dynamischer Leistungs-Modus, Leistungsmesser

Drahtlose Schnittstelle
Bluetooth® 5.4 Low Energy[7] [8]
Bluetooth-Profile: keine[8]
Merkmale: Direkte Ansichten der Installation über die mobile App AXIS Installer[8]

Umgebungssensoren
Umweltsensoren durch Zubehör mit Portcast-Technologie. Weitere Informationen finden Sie unter *Optionales Zubehör*.

Anschlüsse
Netzwerk: RJ45 10BASE-T/100BASE-TX/1000BASE-T PoE

Sensor
Akustischer Sensor

Lagerung
Unterstützt SD-Speicherkarten des Typs microSD, microSDHC und microSDXC
Unterstützt SD-Speicherkartenverschlüsselung (AES-XTS-Plain64 256bit)
Aufzeichnung auf NAS (Network Attached Storage)
Empfehlungen zu SD-Speicherkarten und NAS-Speichern finden Sie auf *axis.com*

Betriebsbedingungen
Temperatur: 0 °C bis +45 °C (+32 °F bis +113 °F)
Luftfeuchtigkeit: 10 bis 85 % rF (nicht kondensierend)

Lagerbedingungen
Temperatur: -40 °C bis +65 °C (-40 °F bis +149 °F)
Luftfeuchtigkeit: 5 bis 95 % (nicht kondensierend)

Abmessungen
Die Gesamtabmessungen des Produkts sind dem Maßbild in diesem Datenblatt zu entnehmen.

Gewicht
194 g (0,43 lb)

Inhalt des Kartons
Kamera, Installationsanleitung, Eigentümer-Authentifizierungsschlüssel

System-Tools
AXIS Site Designer, AXIS Device Manager, AXIS Installer, Produkt-Auswahlhilfe, Zubehör-Auswahlhilfe, Objektivrechner
Erhältlich auf *axis.com*

Sprachen
Englisch, Deutsch, Französisch, Spanisch, Italienisch, Russisch, Chinesisch (vereinfacht), Japanisch, Koreanisch, Portugiesisch, Polnisch, Chinesisch (traditionell), Niederländisch, Tschechisch, Schwedisch, Finnisch, Türkisch, Thailändisch, Vietnamesisch

Gewährleistung
Informationen zur fünfjährigen Gewährleistung finden Sie auf *axis.com/warranty*

Software-Support
Entwicklung neuer Funktionen bis 2030 (AXIS OS 12, 13 und 14)
Unterstützung bis 31.12.2035 (AXIS OS LTS 2030–2035)
Mehr über den Lebenszyklus von AXIS OS lesen Sie auf *help.axis.com/axis-os*.

Artikelnummern
Verfügbar auf *axis.com/products/axis-m3098-v#part-numbers*

Optionales Zubehör

Portcast
AXIS D6210 Air Quality Sensor[9]

Installation
AXIS T8415 Wireless Installation Tool

Montage
AXIS TM3401 Grid Ceiling Mount, AXIS TM3101 Pendant Wall Mount, AXIS T91 Mounting Accessories, AXIS T94 Mounting Accessories

Lagerung
AXIS Surveillance Cards

Rauchglas-Dome
Weiteres Zubehör finden Sie auf *axis.com/products/axis-m3098-v#compatible-products*

7. *Die Bluetooth®-Wortmarke und -Logos sind eingetragene Marken von Bluetooth SIG, Inc. und werden von Axis Communications AB unter Lizenz verwendet. Andere Marken und Handelsnamen sind Eigentum der jeweiligen Inhaber.*
8. *Gilt nicht für ROW-Varianten*
9. *Strombedarf bei angeschlossenem Zubehör: PoE nach IEEE 802.3af Klasse 3, versorgt durch eine konforme Stromversorgungseinheit.*

Nachhaltigkeit

Substanzkontrolle
PVC-frei, BFR/CFR-frei gemäß JEDEC/ECA JS709
RoHS gemäß RoHS-Richtlinie 2011/65/EU und 2015/863 sowie Standard EN IEC 63000:2018
REACH gemäß Verordnung (EG) Nr. 1907/2006.
Informationen zu SCIP UUID finden Sie auf *echa.europa.eu*

Material
Kunststoffanteil aus nachwachsenden Rohstoffen: 65 % (recycelt: 27 % (bio-basiert: 35 %,
Kohlenstofferfassung: 3%)
Auf Konfliktmineralien gemäß OECD-Leitfaden überprüft
Weitere Informationen zum Thema Nachhaltigkeit bei Axis finden Sie auf *axis.com/about-axis/sustainability*

Verantwortung für die Umwelt
axis.com/environmental-responsibility
Axis Communications nimmt am UN Global Compact teil. Weitere Informationen hierzu finden Sie auf *unglobalcompact.org*

Erfassen, Beobachten, Erkennen, Identifizieren (Detect, Observe, Recognize, Identify – DORI)

	DORI-Definition	Entfernung
Erfassen	25 px/m (8 px/ft)	75 m (250 ft)
Beobachten	63 px/m (19 px/ft)	30 m
Wiedererkennen	125 px/m (38 px/ft)	15 m
Identifizieren	250 px/m (76 px/ft)	8 m (30 ft)

Die Berechnung der DORI-Werte erfolgt nach der Norm EN-62676-4 anhand der Pixeldichte für verschiedene Anwendungsfälle. Bei der Berechnung wird die Bildmitte als Bezugspunkt verwendet, um die Objektivverzeichnung zu berücksichtigen. Die Möglichkeit, Personen oder Objekte zu erkennen oder zu identifizieren, hängt von Faktoren wie Objektbewegung, Videokomprimierung, Lichtverhältnissen und Kamerafokus ab. Verwenden Sie bei der Planung Ränder. Die Pixeldichte variiert im Bild. Die berechneten Werte können sich von den Entfernungen in der realen Welt unterscheiden.

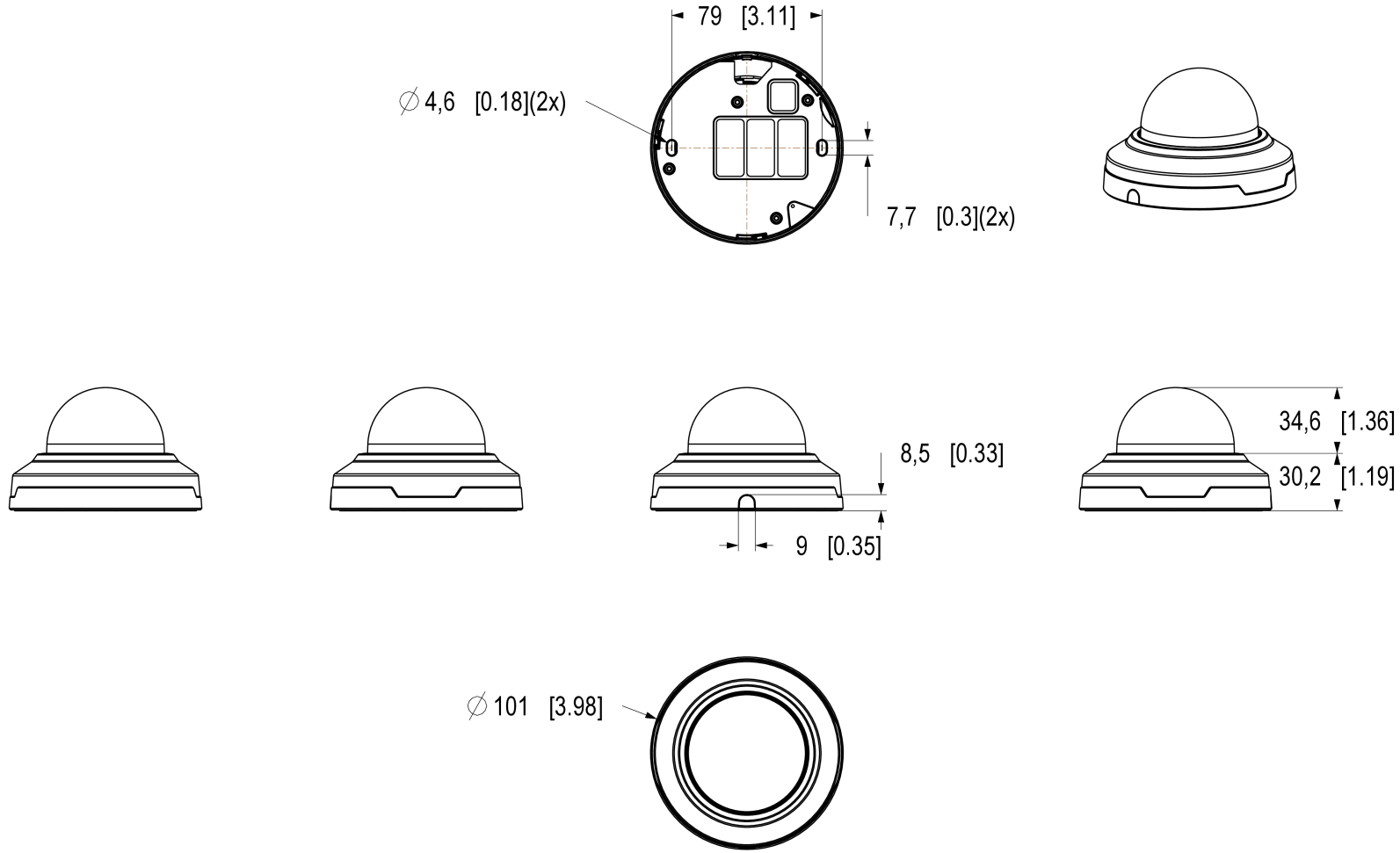

Dimensions in mm [inch]

Date	Version	Scale
2026 Jan-21	M1.5	1:2
Drawing Number	Size	Sheet
3507214	A3	1(1)

AXIS COMMUNICATIONS

AXIS M3098-V Dome Camera

© 2026 Axis Communications AB. All rights reserved.

Hervorgehobene Funktionen

AXIS Audio Analytics

AXIS Audio Analytics erzeugt über adaptive Audioerfassung Alarme bei plötzlichem Anstieg der Lautstärke. Mit den KI-basierten Klassifizierern erfasst sie Schreie und Rufe. Zusätzliche Bestätigung erhalten Sie, indem Sie AXIS Audio Analytics mit Videoanalyse kombinieren. Diese intelligente Anwendung überträgt nur Metadaten, um den Datenschutz zu gewährleisten. AXIS Audio Analytics ist ein zentrales Merkmal von AXIS OS und ist ohne zusätzliche Kosten vorinstalliert.

AXIS Object Analytics

AXIS Object Analytics ist eine vorinstallierte, vielseitige Videoanalysefunktion zur Erfassung und Klassifizierung von Personen, Fahrzeugen und Fahrzeugtypen. Dank KI-basierter Algorithmen und Verhaltensmuster analysiert sie die Szene und das räumliche Verhalten darin – individuell und ganz auf Ihre spezifischen Anforderungen zugeschnitten. Skalierbar und Edge-basiert, erfordert die Software einen minimalen Einrichtungsaufwand und unterstützt verschiedene, gleichzeitig ablaufende Szenarien.

Axis Edge Vault

Axis Edge Vault ist die hardwarebasierte Cybersicherheitsplattform zum Schutz des Axis Geräts. Sie bildet die Grundlage für jedweden sicheren Betrieb und bietet Funktionen zum Schutz der Identität des Geräts, zur Sicherung seiner Integrität und zum Schutz vertraulicher Daten vor unbefugtem Zugriff. Beispielsweise sorgt der **sichere Systemstart** dafür, dass ein Gerät nur mit **signiertem Betriebssystem** gestartet werden kann. Dies verhindert konkrete Manipulationen der Bereitstellungskette. Ein Gerät mit signiertem Betriebssystem kann außerdem neue Geräte-Software validieren, bevor es zulässt, dass sie installiert wird. Und hinsichtlich der Sicherheit ist der **sichere Schlüsselspeicher** der entscheidende Faktor für den Schutz kryptografischer Daten, die für die sichere Kommunikation (IEEE 802.1X, HTTPS, Axis Geräte-ID, Schlüssel für die Zutrittskontrolle usw.) verwendet werden, vor einem Missbrauch bei Sicherheitsverletzungen. Der sichere Schlüsselspeicher wird über ein gemäß dem Common Criteria oder FIPS 140 zertifiziertes, hardwarebasiertes, kryptografisches Rechenmodul bereitgestellt.

Darüber hinaus stellen signierte Videos sicher, dass Videobeweise als fälschungssicher eingestuft werden können. Jede Kamera fügt dem Videostream mithilfe einer Signatur einen eindeutigen, im sicheren Schlüsselspeicher gespeicherten Schlüssel hinzu. Dadurch kann das Video zur Axis Kamera zurückverfolgt werden, von der es stammt.

Weitere Informationen zu Axis Edge Vault finden Sie unter *axis.com/solutions/edge-vault*.

Live-Anzeige für Installation

Die Live-Anzeige für die Installation ist eine Kamerafunktion, die eine schnelle Einrichtung der Kamera mithilfe einer Echtzeit-Anzeige des Kamerastreams über Bluetooth® während der Installation ermöglicht.

Forensic WDR

Mit Kameras von Axis mit Wide Dynamic Range (WDR)-Technologie lassen sich auch unter schwierigen Bedingungen wichtige forensische Details klar erkennen statt unscharfer Konturen. Der Kontrast zwischen den dunkelsten und den hellsten Bildbereichen kann sich negativ auf die Verwertbarkeit und Schärfe der Bilder auswirken. Forensic WDR sorgt für eine effektive Reduzierung des sichtbaren Rauschens und störender Artefakte und liefert so optimale Videobilder für forensische Auswertungen.

Lightfinder

Die Axis Lightfinder-Technologie liefert selbst bei nahezu vollständiger Dunkelheit hochauflösende, farbgetreue Videobilder mit nur minimaler Bewegungsunschärfe. Durch das Entfernen von Rauschen macht Lightfinder dunkle Bereiche in einer Szene sichtbar und erfasst auch bei sehr schwachem Licht Einzelheiten. Mit Lightfinder unterscheiden Kameras die Farbe bei schwachem Licht besser als das menschliche Auge. Farben tragen bei der Videoüberwachung entscheidend zur Erkennung von Personen, Objekten oder Fahrzeugen bei.

Weitere Informationen finden Sie auf *axis.com/glossary*

© 2025 – 2026 Axis Communications AB. AXIS COMMUNICATIONS, AXIS, ARTPEC und VAPIX sind in verschiedenen Jurisdiktionen eingetragene Marken von Axis AB. Alle anderen Marken sind Eigentum ihrer jeweiligen Inhaber.Wir behalten uns das Recht auf Änderungen ohne Vorankündigung vor.