AXIS C1310-E Mk II Network Horn Speaker

Haut-parleur de diffusion vocale claire à longue portée pour extérieur

AXIS C1310-E Mk II Network Horn Speaker est idéal pour les environnements extérieurs dans la plupart des climats. Il permet aux utilisateurs d'empêcher les activités non souhaitées, de fournir des instructions en cas d'urgence ou de passer des messages vocaux d'ordre général. La mémoire intégrée prend en charge les messages préenregistrés, tandis que les agents de sécurité peuvent répondre aux notifications par communication vocale en direct. Les normes ouvertes assurent une intégration aisée avec la vidéo sur IP, le contrôle d'accès, l'analyse et la VoIP (prise en charge du protocole SIP). Le traitement numérique du signal (DSP) garantit un son clair. Le microphone intégré permet des tests d'intégrité à distance et une communication bidirectionnelle. Son logiciel de gestion audio intégré prend en charge la gestion des utilisateurs, du contenu, des zones et de la programmation.

- Système de haut-parleur tout-en-un
- Connexion au réseau standard
- Installation simple avec PoE
- Tests de santé à distance
- Évolutif et simple à intégrer

AXIS C1310-E Mk II Network Horn Speaker

Matériel audio

Boîtier
Haut-parleur à pavillon de ré-entrée avec pilote de compression

Niveau de pression sonore maximum
>121 dB

Réponse en fréquence
280 Hz - 12,5 kHz

Étendue de couverture
70° horizontal sur 100° vertical (à 2 kHz)

Entrée/sortie
Microphone intégré (peut être désactivé mécaniquement)
Haut-parleur intégré

Spécifications du microphone intégré
50 Hz - 12 kHz

Description d'amplificateur
Amplificateur intégré 7 W de Classe D

Traitement du signal numérique
Intégré et pré-configuré

Gestion audio

AXIS Audio Manager Edge
Intégré :
– Gestion de zone vous permettant de diviser jusqu'à 200 haut-parleurs en 20 zones.
– Gestion des contenus pour la musique et les annonces en direct/pré-enregistrées.
– Programmation pour décider où et quand diffuser un contenu.
– Priorisation des contenus pour garantir que les messages urgents interrompent le planning.
– Surveillance de l'état de santé du système en cas de détection à distance d'erreurs système.
- Gestion des utilisateurs pour contrôler les accès aux fonctions.
Pour plus d'informations, consultez la fiche technique sur *axis.com/products/axis-audio-manager-edge/support*

AXIS Audio Manager Pro
Pour les systèmes plus grands et plus avancés. Vendu séparément.
Pour les spécifications, veuillez consulter la fiche technique à l'adresse *axis.com/products/axis-audio-manager-pro/support*.

AXIS Audio Manager Center
AXIS Audio Manager Center est un service cloud pour l'accès et la gestion à distance de systèmes multi-sites.
Pour les spécifications, veuillez consulter la fiche technique à l'adresse *axis.com/products/axis-audio-manager-center/support*.

Logiciel audio

Diffusion en flux (streaming)
Transmission unidirectionnelle/bidirectionnelle avec suppression d'écho half-duplex en option. Mono .

(codage)
AAC LC 8/16/32/48 kHz, G.711 PCM 8 kHz, G.726 ADPCM 8 kHz, Loi µ Axis 16 kHz, WAV,
MP3 en mono/stéréo de 64 kbit/s à 320 kbit/s.
Débit binaire constant et variable.
Taux d'échantillonnage de 8 kHz à 48 kHz.

Intégration système

Application Programming Interface (interface de programmation d'applications)
API ouverte pour l'intégration logicielle, dont VAPIX®, connexion Cloud en un seul clic, AXIS Camera Application Platform (ACAP).

Systèmes de gestion vidéo
Compatible avec AXIS Camera Station Edge, AXIS Camera Station Pro, et les logiciels de gestion vidéo des partenaires Axis disponibles sur *axis.com/vms*.

Annonces publiques
Singlewire InformaCast®, Intrado Revolution, Lynx, Alertus

Communication unifiée
Compatibilité vérifiée :
Clients SIP : 2N, Yealink, Cisco, Linphone, Grandstream
Serveurs PBX/SIP : Cisco Call Manager, Cisco BroadWorks, Avaya, Asterix, Grandstream
Fournisseurs de services cloud : Webex, Zoom

SIP
Fonctions SIP prises en charge : serveur SIP secondaire, IPv6, SRTP, SIPS, SIP TLS, DTMF (RFC2976 et RFC2833), NAT (ICE, STUN, TURN)
RFC 3261 : INVITE, CANCEL, BYE, REGISTER, OPTIONS, INFO
DTMF (RFC 4733/RFC 2833)

Conditions de l'événement
Audio : lecture de clips audio, résultat du test du haut-parleur
Appeler: état, changement d'état
Statut des périphériques: adresse IP bloquée/supprimée, flux de données vidéo en direct actif, perte du réseau, nouvelle adresse IP, système prêt
Stockage local: enregistrement en cours, interruption du stockage, problèmes d'état du stockage détectés
E/S: entrée numérique, déclenchement manuel, entrée virtuelle
MQTT: abonnement
Programmés et récurrents : programme

Déclenchement d'actions en cas d'événement
Audio : exécution du test automatique du haut-parleur
Clips audio: lecture, arrêt
E/S: activer/désactiver l'E/S
Lumière et sirène : démarrer, arrêter
MQTT: publication
Notification : HTTP, HTTPS, TCP et e-mail
Enregistrements : enregistrer l'audio
Messages trap SNMP: envoyer message
LED de statut: clignotant

Aides à l'installation intégrées
Identification et reconnaissance des tonalités de test

Surveillance fonctionnelle
Test automatique du haut-parleur (vérification via microphone intégré)

Fonctions d'analyse

Applications
Inclus
AXIS Audio Analytics
Compatible
Prise en charge d'AXIS Camera Application Platform permettant l'installation d'applications tierces, voir *axis.com/acap*

AXIS Audio Analytics
Fonctions : Adaptive audio detection (Détection audio adaptative)
Classes audio : quinte de toux, bris de verre, présence humaine, cri, hurlement, conversation
Métadonnées des événements : détections audio, classifications

Agréments

Marquages de produit
CSA, UL/cUL, UKCA, CE, KC, EAC, VCCI, RCM, BSMI

Chaîne d'approvisionnement
Conforme aux exigences de la TAA

CEM
EN 55035, EN 55032 Classe B, EN 50121-4, EN 61000-6-1, EN 61000-6-2
Australie/Nouvelle-Zélande : RCM AS/NZS CISPR 32 Classe B
Canada : ICES-3(B)/NMB-3(B)
Japon : VCCI Classe B
Corée : KS C 9835, KS C 9832 classe B
États-Unis : FCC partie 15 - Sous-partie B, Classe B
Transport ferroviaire : IEC 62236-4

Protection
CAN/CSA C22.2 n° 62368-1 éd. 3, IEC/EN/UL 62368-1 éd. 3

Environnement
IEC 60068-2-1, IEC 60068-2-2 IEC 60068-2-6, EC 60068-2-14, IEC 60068-2-27, IEC 60068-2-78, IEC/EN 60529 IP66, NEMA 250 Type 4X, MIL-STD-810G 509.5, MIL-STD-810H 509.7

Cybersécurité
ETSI EN 303 645, Label de Sécurité Informatique BSI, FIPS-140

Réseau

Protocoles réseau
IPv4/v6[1], HTTP, HTTPS[2], SSL/TLS[2], QoS Layer 3 DiffServ, FTP, SFTP, CIFS/SMB, SMTP, Bonjour, UPnP™, SNMP v1/v2c/v3 (MIB-II), DNS, DynDNS, NTP, PTP, RTSP, RTP, TCP, UDP, IGMPv1/v2/v3, RTCP, ICMP, DHCP, ARP, LLDP, CDP, SOCKS, SSH, NTCIP, SIP

1. *Synchronisation audio avec IPv4 uniquement.*
2. *Ce produit comprend des logiciels développés par le projet OpenSSL pour une utilisation dans la boîte à outils OpenSSL (openssl.org/), ainsi qu'un logiciel de cryptographie développé par Eric Young (eay@cryptsoft.com).*

Cybersécurité

Sécurité locale
Logiciel : SE signé, protection contre les retards dus à la force brute, authentification Digest, protection par mot de passe, module cryptographique Axis (FIPS 140-2 niveau 1)
Matériel : Plateforme de cybersécurité Axis Edge Vault Élément sécurisé (CC EAL 6+), identifiant de périphérique Axis, keystore sécurisé, démarrage sécurisé

Sécurité réseau
IEEE 802.1X (EAP-TLS)[3],
IEEE 802.1AE (MACsec PSK/EAP-TLS), IEEE 802.1AR, HTTPS/HSTS[3], TLS v1.2/v1.3[3], sécurité de l'heure réseau (NTS), IGC de certification X.509, pare-feu basé sur l'hôte

Documentation
Guide de renforcement de la sécurité d'AXIS OS
Politique de gestion des vulnérabilités d'Axis
Modèle de développement de la sécurité Axis
Facture des matériels du logiciel d'AXIS OS (SBOM)
Pour télécharger des documents, rendez-vous sur *axis.com/support/cybersecurity/resources*
Pour en savoir plus sur la prise en charge de la cybersécurité Axis, rendez-vous sur *axis.com/cybersecurity*

Système sur puce

Modèle
NXP i.MX 8M Nano

Flash
RAM de 1024 Mo, mémoire Flash de 1024 Mo

Général

Boîtier
Certification IP66- et NEMA 4X-
Boîtier arrière en aluminium et support en inox
Couleur: blanc RAL 9010

Alimentation
Alimentation par Ethernet (PoE) IEEE 802.3af/802.3at Type 1 Classe 3
2 W standard, 12,95 W max.

Connecteurs
Réseau : RJ45 10BASE-T/100BASE-TX PoE
E/S: Bloc terminal 2,5 mm à 4 broches pour 2 x E/S configurables supervisées

Voyants DEL
LED d'état, LED face avant

Fiabilité
Conçu pour un fonctionnement 24 h/24, 7 j/7.

Conditions de fonctionnement
Température : -40 °C à 60 °C (-40 °F à 140 °F)
Humidité : HR de 10 à 100 % (avec condensation)

Conditions de stockage
Température : -40 °C à 65 °C (-40 °F à 149 °F)
Humidité relative de 5 à 95 % (sans condensation)

Dimensions
Pour obtenir les dimensions hors tout du produit, voir le plan coté dans cette fiche technique.

Poids
1,3 kg (2,9 lb)

Contenu de la boîte
Haut-parleur à pavillon, guide d'installation, connecteur de bloc terminal, protège-connecteur, joint de câble, cosse à anneau, clé d'authentification du propriétaire

Accessoires en option
AXIS T91B47 Pole Mount, AXIS T91F67 Pole Mount, Cable Gland M20x1.5, RJ45, Cable Gland A M20, Injecteurs AXIS Power over Ethernet, T94R01B Corner Bracket, T94P01B Corner Bracket, T94S01P Conduit Back Box
Pour en savoir plus sur les accessoires, rendez-vous sur *axis.com/products/axis-c1310-e-mk-ii#accessories*

Langues
Anglais, Allemand, Français, Espagnol, Italien, Russe, Chinois simplifié, Japonais, Coréen, Portugais, Polonais, Chinois traditionnel, Néerlandais, Tchèque, Suédois, Finnois, Turc, Thaï, Vietnamien

Garantie
Garantie de 5 ans, voir *axis.com/warranty*

Références
Disponible sur *axis.com/products/axis-c1310-e-mk-ii#part-numbers*

3. *Ce produit comprend des logiciels développés par le projet OpenSSL pour une utilisation dans la boîte à outils OpenSSL (openssl.org/), ainsi qu'un logiciel de cryptographie développé par Eric Young (eay@cryptsoft.com).*

Écoresponsabilité

Contrôle des substances
Sans PVC conformément à la norme JEDEC/ECA JS709
RoHS conformément à la directive de l'UE RoHS 2011/65/EU/ et EN 63000:2018
REACH conformément à (CE) N° 1907/2006. Pour en savoir plus sur l'UUID SCIP, rendez-vous sur *echa.europa.eu*

Matériaux
Vérification conformément aux lignes directrices de l'OCDE concernant le devoir de diligence pour les chaînes d'approvisionnement en minerais provenant de zones de conflit
Pour en savoir plus sur le développement durable chez Axis, veuillez aller à *axis.com/about-axis/sustainability*

Responsabilité environnementale
axis.com/environmental-responsibility
Axis Communications est signataire du Pacte mondial des Nations unies ; pour en savoir plus, accédez à *unglobalcompact.org*

Plan coté

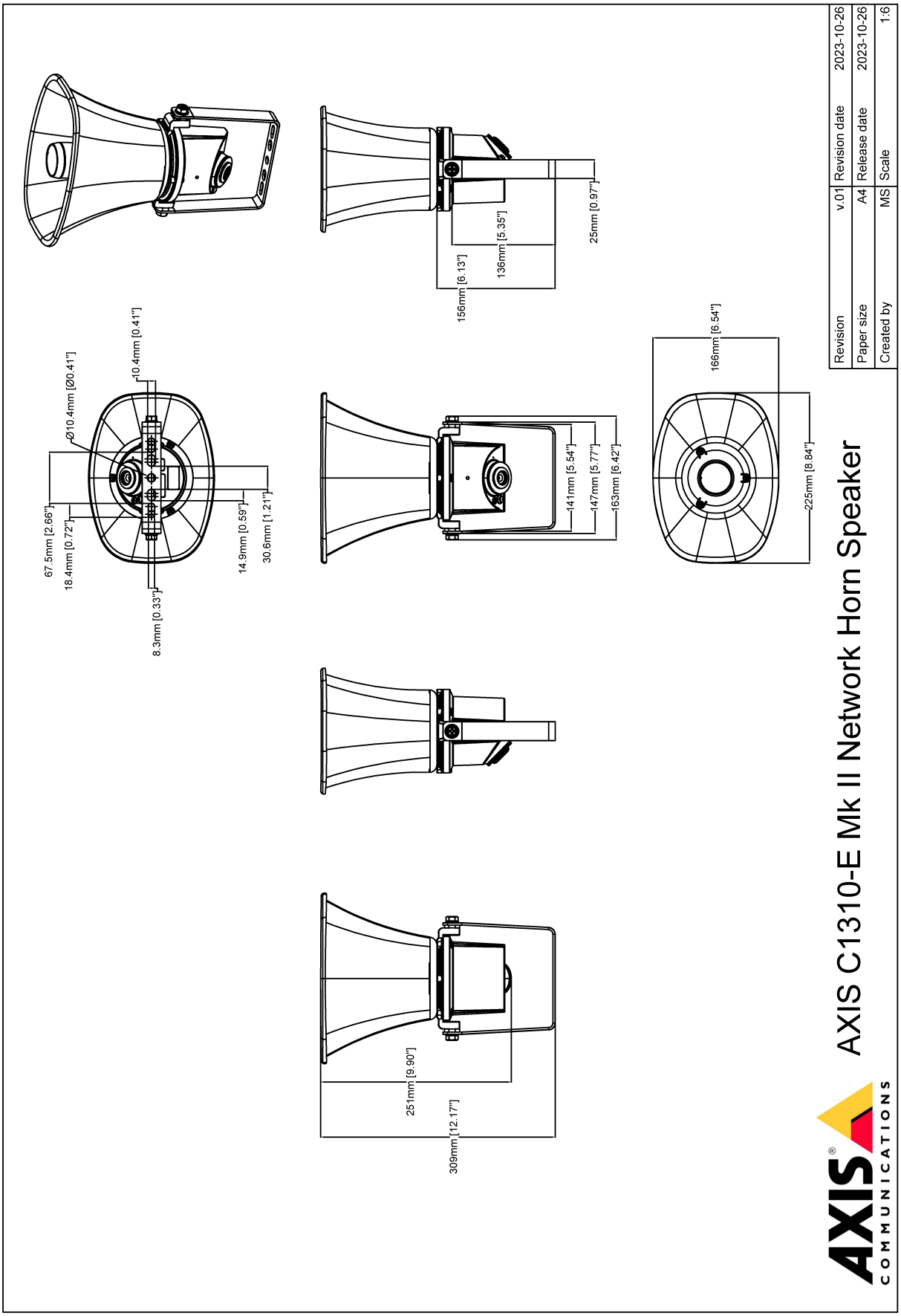
67.5mm [2.66"]
18.4mm [0.72"]
Ø10.4mm [Ø0.41"]
10.4mm [0.41"]
8.3mm [0.33"]
14.9mm [0.59"]
30.6mm [1.21"]
156mm [6.13"]
136mm [5.35"]
25mm [0.97"]
141mm [5.54"]
147mm [5.77"]
163mm [6.42"]
166mm [6.54"]
225mm [8.84"]
251mm [9.90"]
309mm [12.17"]
AXIS C1310-E Mk II Network Horn Speaker
Revision v.01 Revision date 2023-10-26
Paper size A4 Release date 2023-10-26
Created by MS Scale 1:6
© 2023 Axis Communications
www.axis.com

Fonctionnalités en surbrillance

Axis Edge Vault

Axis Edge Vault est la plate-forme de cybersécurité matérielle qui protège les périphériques Axis. Elle constitue la base sur qui reposent toutes les opérations sécurisées et offre des fonctions qui protègent l'identité de l'appareil, préservent son intégrité et protègent les informations sensibles contre tout accès non autorisé. Par exemple, le **démarrage sécurisé** garantit qu'un appareil ne peut démarrer qu'avec un **SE signé**, ce qui empêche toute manipulation physique de la chaîne d'approvisionnement. Avec le système d'exploitation signé, le périphérique est aussi capable de valider un nouveau logiciel de dispositif avant d'accepter son installation. Et le **keystore sécurisé** est un élément clé de la protection des informations cryptographiques utilisées dans le cadre des communications sécurisées (IEEE 802.1X, HTTPS, identifiant de périphérique Axis, clés de contrôle d'accès, etc.) contre toute extraction malveillante en cas de faille. Le keystore sécurisé et des connexions sécurisées sont mis en œuvre via un module de calcul cryptographique basé sur du matériel certifié FIPS 140 et conforme aux critères courants.

Pour en savoir plus sur Axis Edge Vault, rendez-vous sur *axis.com/solutions/edge-vault*.

Pour en savoir plus, voir *axis.com/glossary*

© 2023 – 2026 Axis Communications AB. AXIS COMMUNICATIONS, AXIS, ARTPEC et VAPIX sont des marques déposées d'Axis AB dans différentes juridictions. Toutes les autres marques sont la propriété de leurs détenteurs respectifs.Nous nous réservons le droit d'effectuer des modifications sans préavis.