AXIS P1518-E Box Camera

Visione grandangolo e ravvicinata in un'unica soluzione

Questa telecamera a doppio sensore offre viste grandangolari e ravvicinate della stessa scena. Lightfinder 2.0 e Forensic WDR assicurano dettagli forensi d'alta qualità in condizioni di luce difficili. Installazione e manutenzione facili con messa a fuoco remota inclusa, per un'installazione rapida e accurata. Questa telecamera, classificata IP66, IP67, IK10 e NEMA 4X, è in grado di resistere a venti da uragano. Basata sull'IA; è dotata di AXIS Object Analytics preinstallato per rilevare, classificare, tracciare e contare persone, veicoli e tipi di veicoli. Inoltre, Axis Edge Vault, piattaforma di cybersecurity basata su hardware, protegge il dispositivo offrendo un'archiviazione sicura delle chiavi e operazioni con certificazione FIPS 140-3 Level 3.

- Due sensori per viste grandangolari e ravvicinate
- Eccellente qualità di immagine in condizioni d'illuminazione difficili
- Analitiche con IA
- Costo totale di proprietà ridotto (TCO)
- Cybersecurity integrata con Axis Edge Vault

AXIS P1518-E Box Camera

Telecamera

Sensore immagini
8 MP: 1x 1/1,2" scansione progressiva RGB CMOS
2 MP: 1x 1/2,8" scansione progressiva RGB CMOS
Dimensioni pixel 2,9 µm

Obiettivo
Obiettivo da 5,9 mm:
Varifocale, 5,9–13,8 mm, F1.5–2.9
Campo visivo orizzontale: 114˚-46˚
Campo visivo verticale: 62˚-26˚
Distanza focale minima: 1 m (3,3 ft)
Obiettivo da 29 mm:
Varifocale, 10,9–29 mm, F1.7
Campo visivo orizzontale 29˚-11˚
Campo visivo verticale 16˚-6˚
Distanza focale minima: 2,5 m (8,2 ft)
Entrambi gli obiettivi:
Correzione IR, zoom e messa a fuoco remoti, controllo P-Iris

Day&Night
Filtro IR automatico

Illuminazione minima
Obiettivo da 5,9 mm:
Colore: 0,05 lux a 50 IRE, F1.5
B/N: 0,01 lux a 50 IRE, F1.5
Obiettivo da 29 mm:
Colore: 0,06 lux, a 50 IRE F1.7
B/N: 0,01 lux, a 50 IRE F1.7

Velocità otturatore
Obiettivo da 5,9 mm:
Con Forensic WDR: Da 1/33,500 s a 2 s
Senza WDR: Da 1/66,500 s a 2 s
Obiettivo da 29 mm:
Con Forensic WDR: Da 1/37,000 s a 2 s
Senza WDR: Da 1/71,500 s a 2 s

Regolazione telecamera
Obiettivo da 29 mm:
Panoramica ±15°, inclinazione ±15°

System-on-chip (SoC)

Modello
ARTPEC-8

Memoria
RAM da 2 GB, flash da 8 GB

Capacità di calcolo
DLPU (Unità di elaborazione di deep learning)

Video

Compressione video
H.264 (MPEG-4 Parte 10/AVC) Profiili baseline, principale ed elevato
H.265 (MPEG-H parte 2/HEVC), profilo principale
Motion JPEG

Risoluzione
Obiettivo da 5,9 mm:
16:9: da 3840x2160 a 480x270
16:10: da 2560x1600 a 640x400
4:3: Da 2592x1944 a 320x240
Obiettivo da 29 mm:
16:9: da 1920x1080 a 480x270
16:10: da 1280x800 a 640x400
4:3: Da 1280x960 a 320x240

Velocità in fotogrammi
Con Forensic WDR: Fino a 25/30 fps (50/60 Hz) in tutte le risoluzioni
Senza WDR: fino a 50/60 fps (50/60 Hz) in tutte le risoluzioni (solo per obiettivo da 29 mm)

Streaming video
Fino a 20 flussi video unici e configurabili[1]
Axis' Zipstream technology in H.264 e H.265
Velocità in fotogrammi e larghezza di banda regolabili
VBR/ABR/MBR H.264/H.265
Modalità a bassa latenza
Indicatore di streaming video

Rapporto segnale a disturbo
> 55 dB

WDR
Forensic WDR: fino a 120 dB a seconda della scena

Riduzione del rumore
Filtro spaziale (riduzione del rumore 2D)
Filtro temporale (riduzione del rumore 3D)

1. *Raccomandiamo l'uso di un massimo di 3 flussi video unici per telecamera o canale, per un'esperienza utente, una larghezza di banda della rete e un utilizzo dello spazio di archiviazione ottimizzati. Un flusso video unico si può trasmettere a molti client video nella rete tramite il metodo di trasporto multicast o unicast attraverso la funzionalità integrata di riutilizzo dei flussi.*

Impostazioni immagini
Saturazione, contrasto, luminosità, nitidezza, bilanciamento del bianco, soglia giorno/notte, contrasto locale, mappatura tonale, modalità esposizione, zone di esposizione, sbrinamento, correzione dell'effetto barile, compressione, rotazione: 0°, 90°, 180°, 270°, incluso formato corridoio, (solo per obiettivo da 5,9 mm), specularità, sovrapposizione testo dinamico e immagine, privacy mask poligono
Profili di scena: forense, vivida, panoramica del traffico, targa (solo per obiettivo 29 mm)

Elaborazione delle immagini
Axis Zipstream, Forensic WDR, Lightfinder 2.0

Pan/Tilt/Zoom (rotazione, inclinazione e zoom)
Zoom ottico, posizioni preset
Coda di controllo

Audio

Funzionalità
Controllo automatico del guadagno
Associazione altoparlante
Accoppiamento microfono
Spectrum visualizer[2]

Streaming
Duplex configurabile:
Bidirezionale (half-duplex, full-duplex)

Ingresso
Input tramite associazione microfono
Input per microfono esterno non bilanciato, alimentazione facoltativa per microfono da 5 V
Input digitale, alimentazione guarnizione facoltativa da 12 V
Input linea non bilanciato

Uscita
Output tramite associazione altoparlante

Codifica
24bit LPCM, AAC-LC 8/16/32//44.1/48 kHz, G.711 PCM 8 kHz, G.726 ADPCM 8 kHz, Opus 8/16/48 kHz
Velocità di trasmissione configurabile

Rete

Protocolli di rete
IPv4, IPv6 USGv6, ICMPv4/ICMPv6, HTTP, HTTPS[3], HTTP/2, TLS[3], QoS Layer 3 DiffServ, FTP, SFTP, CIFS/SMB, SMTP, mDNS (Bonjour), UPnP®, SNMP v1/v2c/v3 (MIB-II), DNS/DNSv6, DDNS, NTP, PTP, NTS, RTSP, RTP, SRTP/RTSPS, TCP, UDP, IGMPv1/v2/v3, RTCP, ICMP, DHCPv4/v6, ARP, SSH, LLDP, CDP, MQTT v3.1.1, Syslog (RFC 3164/5424, UDP/TCP/TLS), Indirizzo di collegamento locale (ZeroConf)

Integrazione di sistemi

Application Programming Interface
API aperta per l'integrazione di software, compresi VAPIX®, metadati e AXIS Camera Application Platform (ACAP); specifiche disponibili all'indirizzo *axis.com/developer-community*.
Connessione al cloud con un clic
Profilo G di ONVIF®, Profilo M di ONVIF®, Profilo S di ONVIF®, e Profilo T di ONVIF®, specifiche disponibili all'indirizzo *onvif.org*

Sistemi di gestione video
Compatibile con AXIS Camera Station Edge, AXIS Camera Station Pro e con il software per la gestione video di partner di Axis, disponibile all'indirizzo *axis.com/vms*.

Comandi su schermo
Privacy mask
Clip multimediale

Edge-to-edge
Accoppiamento microfono
Abbinamento radar
Associazione altoparlante

2. *Funzione disponibile con ACAP*
3. *Questo dispositivo comprende il software sviluppato da OpenSSL Project per l'utilizzo con OpenSSL Toolkit. (openssl.org) e il software di crittografia scritto da Eric Young (eay@cryptsoft.com).*

Condizioni degli eventi
Stato dispositivi: sopra/sotto/entro la temperatura di esercizio, apertura alloggiamento, indirizzo IP bloccato, indirizzo IP rimosso, flusso dal vivo attivo, interruzione di rete, nuovo indirizzo IP, protezione da sovracorrente del circuito ad anello, pronto all'uso
Audio digitale: segnale digitale contiene metadati Axis, segnale digitale ha una frequenza di campionamento non valida, segnale digitale mancante, segnale digitale ok
Edge storage: registrazione in corso, interruzione dell'archiviazione, problemi di integrità dell'archiviazione rilevati
I/O: input/output digitale, attivazione manuale, input virtuale
MQTT: client connesso, senza stato
Pianificato e ricorrente: pianificazione
Video: degradazione della velocità di trasmissione media, modalità giorno/notte, manomissione

Azioni eventi
Modalità diurna/notturna: utilizzo modalità diurna-notturna
Sbrinamento: impostazione modalità sbrinamento
I/O: attiva/disattiva I/O
Illuminazione: utilizzo luci
Immagini: invio immagini tramite FTP, SFTP, HTTP, HTTPS, condivisione di rete ed e-mail
MQTT: pubblicazione
Notifica: invio di notifiche tramite HTTP, HTTPS, TCP ed e-mail
Testo sovrapposto: utilizzare la sovrapposizione testo
Registrazioni: registrare video
Sicurezza: cancella configurazione
trap SNMP: invio di messaggio trap SNMP
Clip video: invio di clip video tramite FTP, SFTP, HTTP, HTTPS, condivisione di rete ed e-mail
Modalità WDR: impostazione modalità WDR

Supporti di installazione incorporati
Contatore di pixel, messa a fuoco remota, griglia di livellamento, zoom remoto (solo per obiettivi da 29 mm), assistenza per l'installazione della telecamera per il traffico (solo per obiettivi da 29 mm)

Analitiche

Applicazioni
Area inclusa
AXIS Object Analytics, AXIS Scene Metadata, AXIS Video Motion Detection, allarme di active tampering, rilevamento di suoni
Supporta
AXIS License Plate Verifier (solo per obiettivo da 29 mm)
Per il supporto per AXIS Camera Application Platform che consente l'installazione di applicazioni di terze parti, visitare *axis.com/acap*

AXIS Object Analytics
Classi di oggetti: persone, veicoli (tipologie: auto, autobus, camion, biciclette/moto, altro)
Scenari: attraversamento linea, oggetto in area, tempo nell'area, conteggio attraversamenti, presenza nell'area, rilevamento accessi non autorizzati, monitoraggio PPE[BETA], movimento nell'area, attraversamento linea di movimento
Fino a 10 scenari
Altre funzioni: oggetti attivati visualizzati con traiettorie, riquadri delimitatori del testo con codice colore e tabelle
Poligono aree di inclusione/esclusione
Configurazione della prospettiva
Evento di allarme movimento ONVIF

AXIS Scene Metadata
Classi di oggetti: persone, volti, veicoli (tipologie: auto, autobus, camion, biciclette/moto), targhe
Attributi oggetto: colore del veicolo, colore dell'abbigliamento superiore/inferiore, sicurezza, posizione

Approvazioni

Marcature del prodotto
CSA, UL/cUL, CE, KC, EAC, VCCI, RCM

Catena di fornitura
Conformità a TAA

EMC
CISPR 35, CISPR 32 Classe A, EN 55035, EN 55032 Classe A, EN 50121-4, EN 50121-3-2, EN 61000-3-2, EN 61000-3-3, EN 61000-6-1, EN 61000-6-2
Australia/Nuova Zelanda:
RCM AS/NZS CISPR 32 Classe A
Canada: ICES(A)/NMB(A)
Giappone: VCCI Classe A
Corea: KS C 9835, KS C 9832 Classe A
Stati Uniti: FCC Parte 15 Sottosezione B Classe A
Ferroviaria: IEC 62236-4

Protezione
CAN/CSA C22.2 N. 62368-1 ed. 3, IEC/EN/UL 62368-1 ed. 3, gruppo di rischio esente IEC/EN 62471

Ambiente
IEC 60068-2-1, IEC 60068-2-2, IEC 60068-2-6, IEC 60068-2-14, IEC 60068-2-27, IEC 60068-2-78, IEC/EN 60529 IP66/IP67, IEC/EN 62262 IK10, NEMA 250 Tipo 4X

Rete
NIST SP500-267

Cybersecurity
ETSI EN 303 645, Etichetta di sicurezza BSI IT, FIPS 140

Cybersecurity

Sicurezza edge
Software: SO firmato, protezione ritardo forza bruta, autenticazione digest e OAuth 2.0 RFC 6749 Client Credential Flow/OpenID Authorization Code Flow per la gestione centralizzata dell'account ADFS, protezione mediante password, Modulo crittografico di Axis (FIPS 140-2 livello 1)
Hardware: Piattaforma di cybersecurity Axis Edge Vault Secure keystore (Archivio chiavi sicuro): elemento sicuro (CC EAL 6+, FIPS 140-3 Livello 3), sicurezza system-on-chip (TEE)
ID dispositivo Axis, video firmato, avvio sicuro, filesystem crittografato (AES-XTS-Plain64 256bit)

Protezione della rete
IEEE 802.1X (EAP-TLS, PEAP-MSCHAPv2)[4], IEEE 802.1AR, HTTPS/HSTS[4], TLS v1.2/v1.3[4], Network Time Security (NTS), X.509 PKI certificato, firewall basato su host

Documentazione
AXIS OS Hardening Guide
Policy AXIS Vulnerability Management
Axis Security Development Model
Distinta base del software AXIS OS (SBOM)
Per il download dei documenti, vai a *axis.com/support/cybersecurity/resources*
Per maggiori informazioni relativamente al supporto per la sicurezza informatica Axis, visitare *axis.com/cybersecurity*

Generale

Alloggiamento
Classe IP66/67, NEMA 4X e IK10
Telaio in alluminio e plastica
Colore: bianco NCS S 1002-B
Per le istruzioni sulla riverniciatura, vai alla pagina di assistenza del dispositivo. Vai su *axis.com/warranty-implication-when-repainting* per ottenere informazioni relative all'impatto sulla garanzia.

Alimentazione
Power over Ethernet (PoE) IEEE 802.3af/802.3at Tipo 1 Classe 4
Tipica 13,2 W, max 25,5 W
10–28 V CC, tipico 13,3 W, max 25,5 W
Caratteristiche: profili di alimentazione, misuratore di potenza

Connettori
Rete: RJ45 schermato 10BASE-T/100BASE-TX/1000BASE-T PoE
Audio: Ingresso microfono/linea da 3,5 mm
Comunicazione seriale: Morsettiera RS485/RS422, 2 pz, 2 pos, full duplex
Potenza: Morsettiera di ingresso CC
I/O: Morsettiera da 2,5 mm a 4 pin per due input supervisionati/output digitali configurabili (output 12 V CC, carico max. 50 mA)

Archiviazione
Supporto per scheda di memoria microSD/microSDHC/microSDXC
Supporto per la codifica della scheda di memoria (AES-XTS-Plain64 256 bit))
Registrazione su dispositivo NAS (Network Attached Storage)
Per consigli sulle schede di memoria e su NAS, visitare *axis.com*

Condizioni d'esercizio
Temperatura a piena potenza: da -40 °C a 60 °C (da -40 °F a 140 °F)
Temperatura con bassa potenza: da -5 °C a 60 °C (da 23 °F a 140 °F)
Temperatura di avvio: -30 °C
Carico del vento (sostenuto): 60 m/s (134 miglia/h)
Umidità: umidità relativa 10-100% (con condensa)

Condizioni di immagazzinaggio
Temperatura: da -40 °C a 65 °C (da -40 °F a 149 °F)
Umidità: umidità relativa5-95% (senza condensa)

Dimensioni
Per le dimensioni complessive del prodotto, vedere il disegno quotato in questa scheda tecnica.
Area proiettata effettiva (EPA): 0,08193 m^2 (0,88 ft^2)

Peso
3,650 g (8.0 lb)

4. *Questo dispositivo comprende il software sviluppato da OpenSSL Project per l'utilizzo con OpenSSL Toolkit. (openssl.org) e il software di crittografia scritto da Eric Young (eay@cryptsoft.com).*

Contenuto della scatola
Telecamera, guida all'installazione, AXIS TQ1003-E Wall Mount, connettori morsettiera, protezione dei connettori, guarnizioni dei cavi, chiave di autenticazione del proprietario

Accessori opzionali
Kit Axis IR Illuminator
AXIS T8415 Wireless Installation Tool, AXIS Surveillance Cards
Per ulteriori accessori, vai a *axis.com/products/axis-p1518-e#accessories*

Strumenti di sistema
AXIS Site Designer, AXIS Device Manager, selettore prodotti, selettore accessori, calcolatore obiettivo
Disponibile all'indirizzo *axis.com*

Lingue
Inglese, tedesco, francese, spagnolo, italiano, russo, cinese semplificato, giapponese, coreano, portoghese, polacco, cinese tradizionale, olandese, ceco, svedese, finlandese, turco, tailandese, vietnamita

Garanzia
garanzia di 5 anni, visitare *axis.com/warranty*

Codici prodotto
Disponibile presso *axis.com/products/axis-p1518-e#part-numbers*

Sostenibilità

Controllo sostanza
Senza PVC, senza BFR/CFR conformemente a JEDEC/ECA Standard JS709
RoHS in conformità alla direttiva UE RoHS 2011/65/UE e 2015/863 e EN IEC 63000:2018 standard
REACH conformemente a (EC) N. 1907/2006. For SCIP UUID, consultare *echa.europa.eu*

Materiali
Contenuto di plastica a base di carbonio rinnovabile: 67% (riciclata: 10%, a base bio: 56%, a base di cattura di carbonio: 1%)
Sottoposto a controlli conformemente alle linee guida OCSE nell'ambito dei "conflict minerals"
Per ulteriori informazioni relative alla sostenibilità presso Axis, visitare *axis.com/about-axis/sustainability*

Responsabilità ambientale
axis.com/environmental-responsibility
Axis Communications è un firmatario di UN Global Compact, per maggiori informazioni andare su *unglobalcompact.org*

Rilevare, osservare, riconoscere, identificare (DORI)

5,9 – 13,8 mm

	Definizione DORI	Distanza (ampia)	Distanza (tele)
Rilevamento	25 px/m (8 px/ft).	80,5 m (264 ft)	193,5 m (634,7 ft)
Osservazione	63 px/m (19 px/ft)	31,9 m (105 ft)	76,8 m (252 ft)
Riconoscimento	125 px/m (38 px/ft)	16,1 m (52.8 ft)	38,7 m (127 ft)
Identificazione	250 px/m (76 px/ft)	8,1 m (27 ft)	19,3 m (63.3 ft)

29 mm

	Definizione DORI	Distanza (ampia)	Distanza (tele)
Rilevamento	25 px/m (8 px/ft).	149,3 m (489.7 ft)	400,7 m (1,314 ft)
Osservazione	63 px/m (19 px/ft)	59,2 m (194 ft)	159 m (521.5 ft)
Riconoscimento	125 px/m (38 px/ft)	29,9 m (98.1 ft)	80,1 m (263 ft)
Identificazione	250 px/m (76 px/ft)	14,9 m (48.9 ft)	40,1 m (132 ft)

I valori DORI sono calcolati utilizzando le densità pixel per i diversi casi d'uso, come consigliato dallo standard EN-62676-4. I calcoli usano il centro dell'immagine come punto di riferimento e valutano la distorsione dell'obiettivo. La possibilità di eseguire il riconoscimento o l'identificazione di una persona o di un oggetto dipende da fattori quali il movimento degli oggetti, la compressione video, le condizioni di luminosità e la messa a fuoco della telecamera. Usa i margini nel corso della pianificazione. La densità pixel varia nell'immagine ed è possibile che i valori calcolati differiscano dalle distanze nel mondo reale.

Disegno quotato

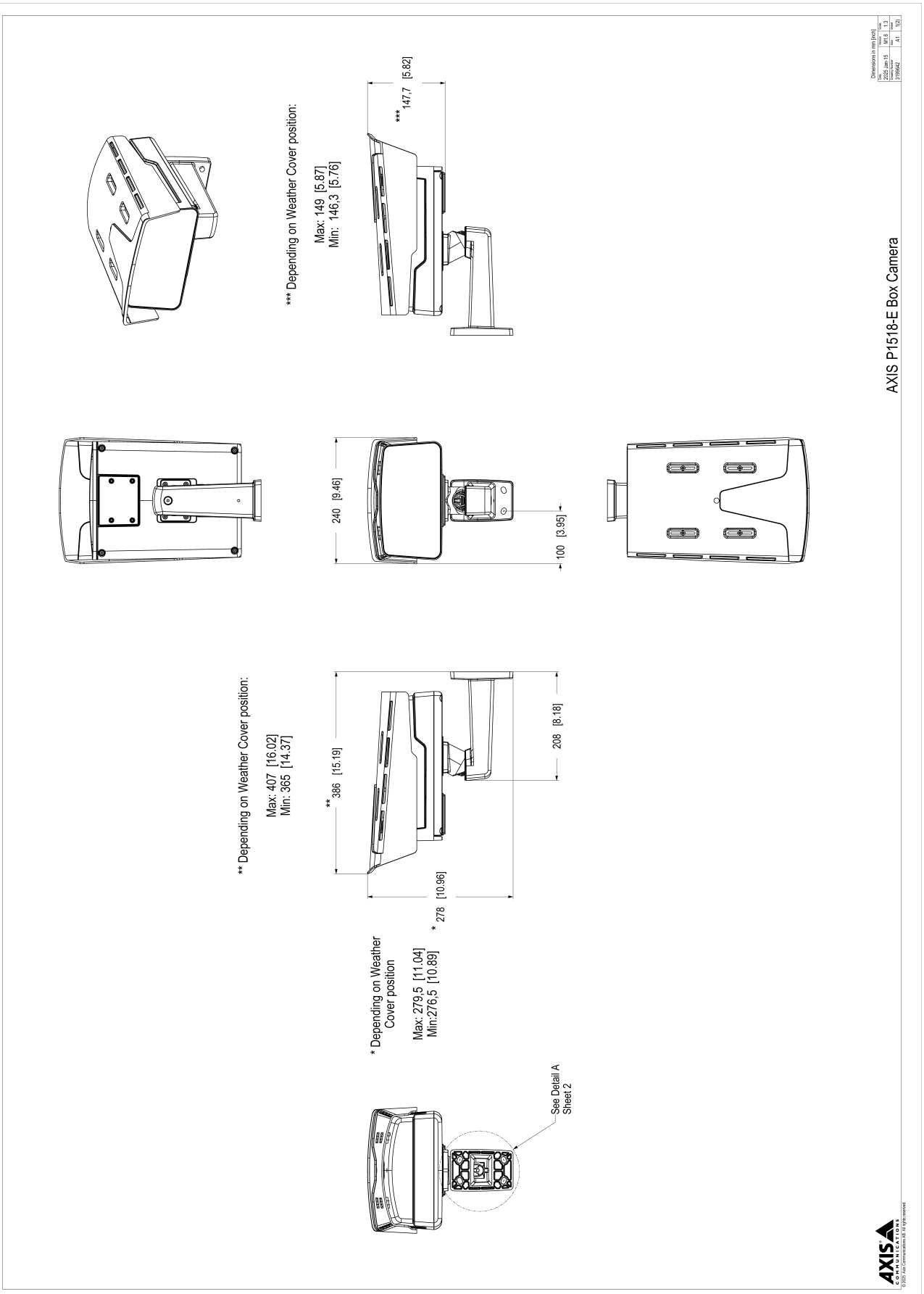

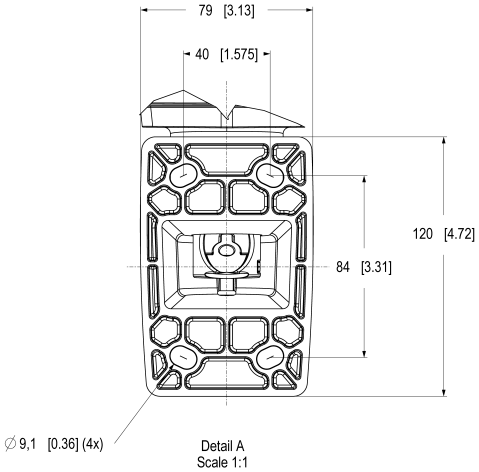

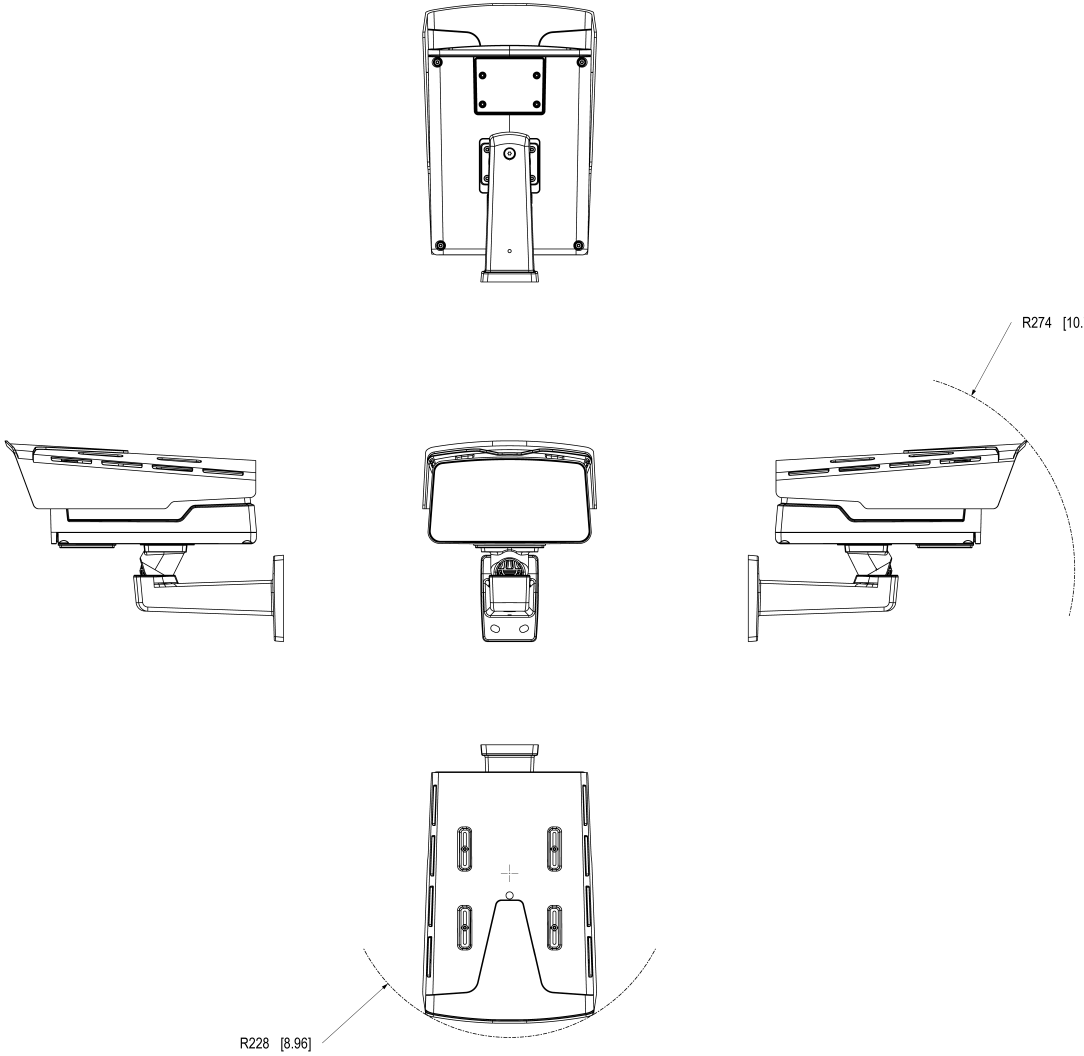

AXIS COMMUNICATIONS

© 2025 Axis Communications AB. All rights reserved.

AXIS P1518-E Box Camera

Dimensions in mm [inch]

Date	Version	Scale
2025-Jan-15	M1.6	1:3
Drawing Number	Size	Sheet
3199642	A1	2(2)

Funzionalità evidenziate

AXIS Object Analytics

AXIS Object Analytics è un'analisi video preinstallata con più funzionalità che rileva e classifica persone, veicoli e tipi di veicoli. Gli algoritmi basati sull'IA e le condizioni di comportamento consentono di analizzare la scena e il comportamento spaziale all'interno, il tutto pensato su misura per le tue necessità specifiche. Scalabile ed edge-based, è necessario un minimo sforzo per impostare e supportare vari scenari in esecuzione simultaneamente.

Axis Edge Vault

Axis Edge Vault è la piattaforma di sicurezza informatica basata sull'hardware che protegge il dispositivo Axis. Rappresenta la base sulla quale poggiano tutte le operazioni sicure e mette a disposizione funzionalità per la tutela dell'identità del dispositivo, la salvaguardia della sua integrità e la protezione dei dati sensibili da accessi non autorizzati. Ad esempio, l'**avvio sicuro** assicura che un dispositivo possa essere avviato solo con **SO firmato**, impedendo la manomissione fisica della catena di fornitura. Con il sistema operativo firmato, il dispositivo è anche in grado di convalidare il nuovo software del dispositivo prima di accettarne l'installazione. Il **keystore sicuro** è l'elemento essenziale per proteggere le informazioni di crittografia utilizzate per una comunicazione sicura (IEEE 802.1X, HTTPS, ID dispositivo Axis, chiavi di controllo degli accessi e così via) contro malintenzionati in caso di violazione della sicurezza. Il keystore sicuro e le connessioni sicure vengono forniti tramite un modulo di elaborazione crittografico basato su hardware con certificazione FIPS 140 o Common Criteria.

Inoltre, il video firmato assicura che le prove video possano essere verificate come non garantite. Ogni telecamera utilizza la propria chiave univoca per la firma video, memorizzata in modo sicuro nel keystore sicuro, per aggiungere una firma nel flusso video consentendo di tracciare il video sulla telecamera Axis da dove è nato.

Per maggiori informazioni relativamente ad Axis Edge Vault, visitare *axis.com/solutions/edge-vault*.

Forensic WDR

Le telecamere Axis con tecnologia ampio intervallo dinamico (WDR) consentono una chiara visualizzazione di importanti dettagli forensi contrapponendosi alla visualizzazione in condizioni di illuminazione difficili. La differenza tra le aree più chiare e più scure può rappresentare un problema per l'usabilità e la nitidezza dell'immagine. Forensic WDR riduce in modo efficace il rumore e gli artefatti visibili, per video ottimizzati per l'uso forense.

Lightfinder

La tecnologia Axis Lightfinder consente un'elevata risoluzione video a colori con un minimo di sfocatura da movimento anche nella completa oscurità. Eliminando il rumore, Lightfinder rende le aree scure visibili in una scena e acquisisce dettagli in condizioni di bassa luminosità. Le telecamere dotate di tecnologia Lightfinder distinguono i colori in condizioni di bassa luminosità meglio rispetto all'occhio umano. Nella sorveglianza, il colore può essere il fattore critico per identificare una persona, un oggetto o un veicolo.

Per ulteriori informazioni, consulta *axis.com/glossary*

© 2024 – 2026 Axis Communications AB. AXIS COMMUNICATIONS, AXIS, ARTPEC e VAPIX sono marchi registrati di Axis AB in diverse giurisdizioni. Tutti gli altri marchi sono proprietà dei rispettivi proprietari.Axis Communications AB si riserva il diritto di apportare modifiche senza preavviso.