AXIS C1211-E Network Ceiling Speaker

Instalação discreta em tetos — pequeno

O AXIS C1211-E é um sistema de alto-falantes tudo em um que faz com que os comunicados de voz sejam inteligentes e fáceis. Ele se conecta à rede padrão usando um único cabo para alimentação (PoE) e conectividade. A AXIS C1211-E oferece instalação em tetos embutidos discreta e flexível, o que a torna ideal para ambientes internos, mas também pode ser usada para áreas externas protegidas, como sob beirais. Além disso, ela possui uma caixa aparente que atende aos requisitos de caixas de ar. Ele oferece integração fácil com seu software de gerenciamento de vídeo (VMS), telefonia VoIP, análise e muito mais. Equipado com um processador de sinal digital (DSP) pré-configurado, ele produz voz clara e nítida todas as vezes. Ele também possui um microfone integrado que permite testar o funcionamento remotamente e comunicação de áudio bidirecional. Além disso, o software de gerenciamento de áudio incorporado oferece suporte a gerenciamento de usuários, conteúdos, zonas e agendamento.

- Sistema de alto-falantes tudo em um
- Conexão com redes padrão
- Fácil de instalar com apenas um cabo de rede (PoE)
- Expansível e fácil de integrar
- Teste de integridade remoto

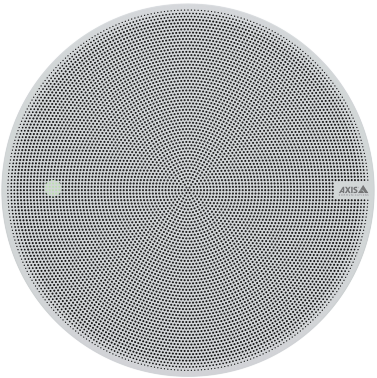

AXIS C1211-E Network Ceiling Speaker

Hardware de áudio

Invólucro
Gabinete selado com alto-falante de cone dinâmico de banda larga de 4 polegadas

Nível máximo de pressão sonora
93 dB

Resposta de frequência
40 Hz – 16 kHz

Padrão de cobertura
Coaxial 130°

Entrada/saída
Microfone integrado (pode ser desativado)
Microfone externo, entrada de áudio de linha

Especificação do microfone integrado
50 Hz – 20 kHz

Descrição do amplificador
Amplificador integrado de 7 W Classe D

Processamento digital de sinais
Integrado e pré-configurado

Gerenciamento de áudio

AXIS Audio Manager Edge
Integrado:
– Gerenciamento de zonas que permite dividir até 200 alto-falantes em 20 zonas.
– Gerenciamento de conteúdo para música e comunicados ao vivo/pré-gravados.
– Cronograma de quando e onde executar conteúdo.
– Priorização de conteúdo para garantir que mensagens urgentes interrompam a programação.
– Monitoramento de integridade para descoberta remota de erros do sistema.
– Gerenciamento de usuários para controlar quem tem acesso a quais recursos.
Para obter mais detalhes, consulte a folha de dados em *axis.com/products/axis-audio-manager-edge/support*

AXIS Audio Manager Pro
Para sistemas maiores e mais avançados. Vendido separadamente.
Para obter especificações, consulte a folha de dados em *axis.com/products/axis-audio-manager-pro/support*

AXIS Audio Manager Center
O AXIS Audio Manager Center é um serviço em nuvem para acesso remoto e gerenciamento de sistemas multissite.
Para obter as especificações, consulte a folha de dados em *axis.com/products/axis-audio-manager-center/ /support*

Software de áudio

Transmissão
Unidirecional/bidirecional com cancelamento de eco full duplex opcional. Mono.

Codificação
24bit LPCM, AAC-LC 8/16/32/48 kHz, G.711 PCM 8 kHz, G.726 ADPCM 8 kHz, Opus 8/16/48 kHz, Axis µ-law 16 kHz, WAV, MP3 em mono/estéreo de 64 kbps a 320 kbps.
Taxa de bits constante e variável.
Taxa de amostragem de 8 kHz a 48 kHz.

Integração de sistemas

Interface de programação de aplicativo
API aberta para integração de software, incluindo VAPIX®, One-Click Cloud Connection, AXIS Camera Application Platform (ACAP).

Sistemas de gerenciamento de vídeo
Compatível com AXIS Camera Station Edge, AXIS Camera Station Pro e software de gerenciamento de vídeo dos parceiros da Axis, disponível em *axis.com/ /vms*.

Notificação em massa
Singlewire InformaCast®, Intrado Revolution, Lynx, Alertus

Comunicação unificada
Compatibilidade verificada:
Clientes SIP: 2N, Yealink, Cisco, Linphone, Grandstream
Servidores PBX/SIP: Cisco Call Manager, Cisco BroadWorks, Avaya, Asterix, Grandstream
Provedores de serviços em nuvem: Webex, Zoom

SIP
Recursos SIP suportados: Servidor SIP secundário, IPv6, SRTP, SIPS, SIP TLS, DTMF (RFC 2976 e RFC 2833), NAT (ICE, STUN, TURN)
RFC 3261: INVITE, CANCEL, BYE, REGISTER, OPTIONS, INFO
DTMF (RFC 4733/RFC 2833)

Condições do evento
Áudio: reprodução de clipes de áudio, resultado do teste de alto-falante
Chamadas: estado, mudança de estado
Status do dispositivo: endereço IP bloqueado/removido, novo endereço IP, perda de rede, sistema pronto stream ao vivo ativo
Edge storage: gravação em andamento, interrupção do armazenamento, problemas de integridade do armazenamento detectados
E/S: entrada digital, acionador manual, entrada virtual
MQTT: sem monitoramento de estado
Agendados e recorrentes: cronograma

Ações de eventos
Áudio: executar teste automático de alto-falante
Clipes de áudio: reproduzir, parar,
E/S: alternar E/S uma vez, alternar E/S enquanto a regra está ativa
LEDs: piscar LED de status, piscar LED de status enquanto a regra está ativa
Luz e sirene: executar perfil de luzes, executar perfil luzes enquanto a regra está ativa, interromper atividades
MQTT: publicar
Notificação: HTTP, HTTPS, TCP e email
Gravações: gravar áudio, gravar áudio enquanto a regra está ativa
Segurança: apagar configuração
Interceptações SNMP: enviar, enviar enquanto a regra está ativa

Auxílios de instalação integrados
Verificação e identificação de tom de teste

Monitoramento funcional
Teste automático de alto-falante (verificação via microfone integrado)

Aprovações

EMC
EN 55024, EN 55035, EN 55032 Classe B,
EN 61000-6-1, EN 61000-6-2, EN 61000-6-3,
EN 61000-6-4
Austrália/Nova Zelândia: CISPR 24, CISPR 35,
CISPR 32 Classe B, RCM AS/NZS CISPR 32 Classe B
Canadá: ICES-3(B)/NMB-3(B)
Japão: VCCI Classe B
Coreia: KC KN35, KC KN32 Classe B
EUA: FCC Parte 15 Subparte B Classe B

Proteção
CAN/CSA C22.2 No. 62368-1,
CAN/CSA-C22.2 No. 60950-22, IEC/EN 62368-1,
KC-Mark, UL 62368-1, UL 60950-22

Ambiente
UL2043 (classificação plena), IEC 60068-2-1,
IEC 60068-2-2, IEC 60068-2-6, IEC 60068-2-14,
IEC 60068-2-27, IEC 60068-2-78, IEC/EN 60529 IP44

Segurança cibernética
ETSI EN 303 645, selo de segurança de TI do BSI,
FIPS-140

Rede

Protocolos de rede
IPv4/v6[1], HTTP, HTTPS[2], SSL/TLS[2], QoS Layer 3 DiffServ, FTP, SFTP, CIFS/SMB, SMTP, Bonjour, UPnP™, SNMP v1/v2c/v3 (MIB-II), DNS, DynDNS, NTP, PTP, RTSP, RTP, TCP, UDP, IGMPv1/v2/v3, RTCP, ICMP, DHCP, ARP, SOCKS, SSH, NTCIP, SIP

Segurança cibernética

Segurança de borda
Software: Sistema operacional assinado, proteção contra atrasos por força bruta, autenticação digest e OAuth 2.0 RFC6749 Client Credential Flow/ /OpenIDAuthorization Code Flow para gerenciamento centralizado de contas ADFS, proteção por senha, Módulo Criptográfico Axis (FIPS 140-2 nível 1), criptografia do cartão SD com AES-XTS-Plain64 de 256 bits
Hardware: Plataforma de segurança cibernética Axis Edge Vault
Elemento seguro (CC EAL 6 +), ID de dispositivo Axis, armazenamento de chaves seguro, inicialização segura

1. *Sincronização de áudio somente com IPv4.*
2. *Este produto inclui software desenvolvido pelo OpenSSL Project para uso no OpenSSL Toolkit (openssl.org) e software de criptografia desenvolvido por Eric Young (eay@cryptsoft.com).*

Segurança de rede
IEEE 802.1X (EAP-TLS, PEAP-MSCHAPv2)[3], IEEE 802.1AR, HTTPS/HSTS[3], TLS v1.2/v1.3[3], Network Time Security (NTS), PKI de certificado X.509, firewall baseado em host

Documentação
Guia para aumento do nível de proteção do AXIS OS
Política de Gerenciamento de Vulnerabilidades da Axis
Modelo de Desenvolvimento de Segurança da Axis
Lista de materiais (SBOM) de software do AXIS OS
Para baixar documentos, vá para *axis.com/support/ /cybersecurity/resources*
Para saber mais sobre o suporte da Axis à segurança cibernética, acesse *axis.com/cybersecurity*

Sistema em um chip (SoC)

Modelo
NXP i.MX 6SoloX

Memória
512 MB de RAM, 512 MB de flash

Geral

Caixa de proteção
IP44 (IP40 acima do teto)
Defletor: plástico
Tampa superior: plástico
Tela: chapa de aço com tratamento de superfície
Cor da tela: Branco NCS S 1002-B
Repintável. Para obter instruções de repintura e impacto sobre a garantia, entre em contato com seu parceiro Axis.
Método de montagem do alto-falante: garra de plástico

Alimentação
Power over Ethernet (PoE), IEEE 802.3af Tipo 1 Classe 3 (máx. 12,95 W)

Conectores
RJ45 10BASE-T/100BASE-TX PoE
E/S: Bloco de terminais com 4 pinos de 2,5 mm para 2 x E/S configuráveis supervisionadas

Indicadores de LED
LED de status, LED frontal

Armazenamento
Suporte a cartões microSD/microSDHC/microSDXC
Tamanho máx.: 1 TB
Para obter recomendações de cartões SD, consulte *www.axis.com*

Confiabilidade
Desenvolvido para operação ininterrupta.

Condições operacionais
Temperatura: -30 °C a 50 °C (-22 °F a 122 °F)
Umidade: 10–100 % UR (com condensação)

Condições de armazenamento
Temperatura: De -40 °C a 65 °C (-40 °F a 149 °F)
Umidade: 5–95 % UR (sem condensação)

Dimensões
Altura: 150 mm (5,9 pol.) Ø 215 mm (8,5 pol.)
Espessura do teto: para montagem: 0 – 60 mm (0 – 2,4 pol.)
Dimensões do orifício de fixação: Ø 194 mm ± 2 mm (7,6 pol. ± 0,08 pol.)

Peso
2000 g

Conteúdo da embalagem
Alto-falante, guia de instalação, Chave de autenticação do proprietário, cobertura de tela, bloco de terminais

Acessórios opcionais
AXIS TC1603 Tile Bridge (para instalação em tetos rebaixados), AXIS TC1602 Conduit Adapter,
AXIS TC1702 Back Cover, AXIS Safety Wire 3M
Para obter informações adicionais sobre acessórios, consulte *axis.com*

Idiomas
Inglês, alemão, francês, espanhol, italiano, russo, chinês simplificado, japonês, coreano, português, polonês, chinês tradicional, holandês, tcheco, sueco, finlandês, turco, tailandês, vietnamita

Garantia
Garantia de 5 anos, consulte *axis.com/warranty*

Números de peças
Disponível em *axis.com/products/axis-c1211-e#part--numbers*

3. *Este produto inclui software desenvolvido pelo OpenSSL Project para uso no OpenSSL Toolkit (openssl.org) e software de criptografia desenvolvido por Eric Young (eay@cryptsoft.com).*

Ferramentas

Design
AXIS Site Designer
Disponível em *axis.com*

Instalação
AXIS Device Manager, seletor de produtos, seletor de acessórios
Disponível em *axis.com*

Sustentabilidade

Controle de substâncias
Livre de PVC de acordo com o Padrão JS709 JEDEC/ECA
RoHS de acordo com a diretiva RoHS da UE 2011/65/ /EU/ e EN 63000:2018
REACH de acordo com a (EC) No 1907/2006. Para UUID SCIP, consulte axis.com/partner.

Materiais
Conteúdo de plástico reciclável baseado em carbono: 63% (reciclado: 0%, base bio: 63%, base em captura de carbono: 0%)
Triagem de minerais de conflito de acordo com as diretrizes da OCDE
Para saber mais sobre a sustentabilidade na Axis, acesse *axis.com/about-axis/sustainability*

Responsabilidade ambiental
axis.com/environmental-responsibility
A Axis Communications é signatária do Pacto Global da ONU, leia mais em *unglobalcompact.org*

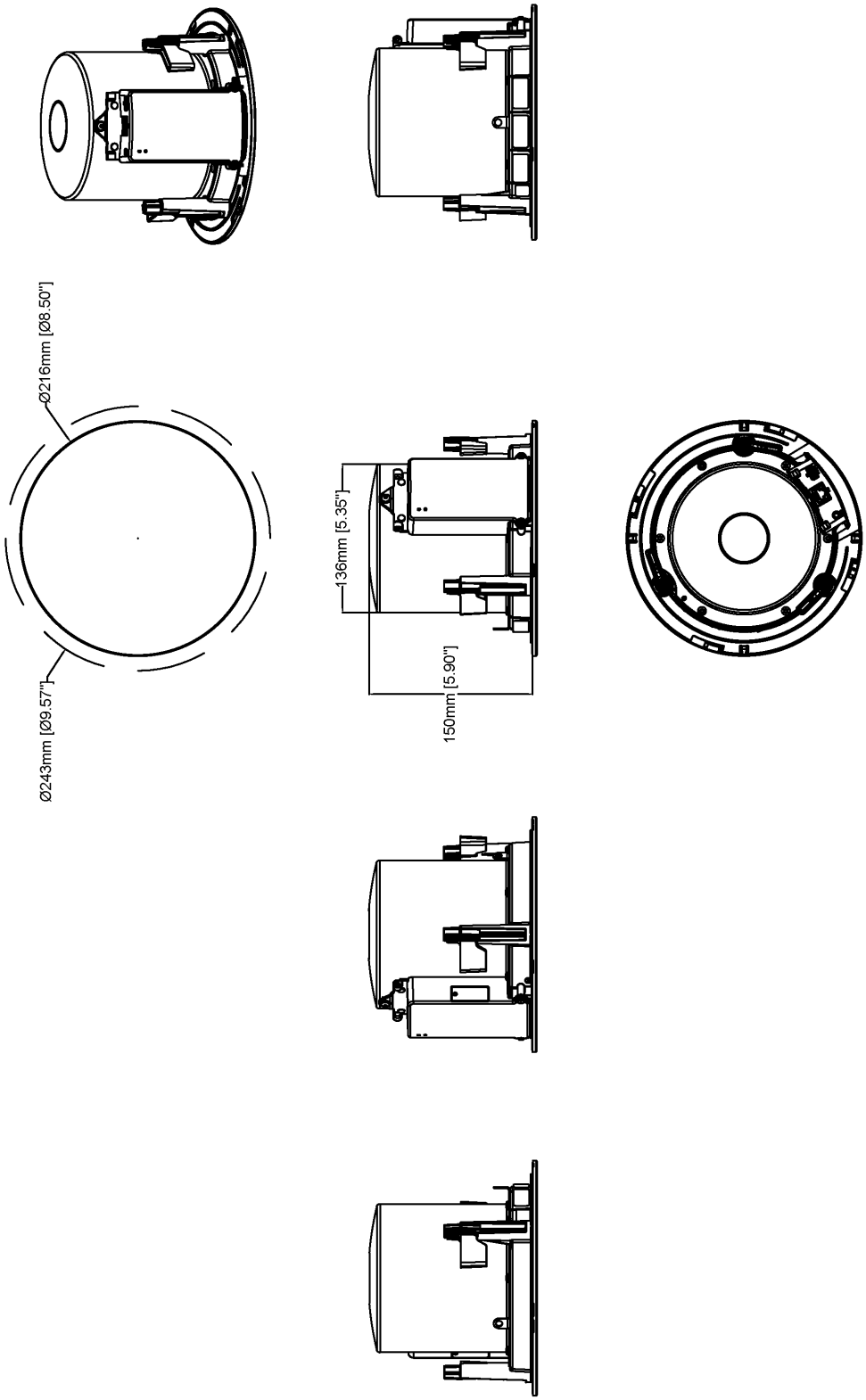

AXIS C1211-E Network Ceiling Speaker

Revision	v.01	Revision date	2022-09-21
Paper size	A4	Release date	2022-09-21
Created by	MF	Scale	1:5

© 2019 Axis Communications

www.axis.com

© 2022 – 2026 Axis Communications AB. AXIS COMMUNICATIONS, AXIS, ARTPEC e VAPIX são marcas comerciais registradas da Axis AB em várias jurisdições. Todas as outras marcas comerciais pertencem aos respectivos proprietários. Reservamo-nos o direito de inserir modificações sem aviso prévio.