AXIS Q2802-E Bispectral Camera

Détection thermique à haute résolution et vérification visuelle en 4K

Cette caméra tout-en-un combine un capteur thermique à haute résolution et un capteur visuel 4K. Elle utilise la technologie d'imagerie thermique pour offrir une détection et une vérification thermiques exceptionnelles. Axis Edge Vault, une plateforme de cybersécurité basée sur le matériel, protège le dispositif et offre des opérations et un stockage sécurité des clés certifié FIPS 140-3 de niveau 3. Grâce à l'intelligence artificielle, il peut exécuter des fonctionnalités avancées et des analyses puissantes en périphérie. La fonctionnalité AXIS Object Analytics intégrée au flux de données vidéo visuel permet de détecter, de classer, de suivre et de compter les objets. Ou encore, la solution AXIS Perimeter Defender, intégrée au flux de données vidéo thermique, assure une détection et une classification fiables, à longue distance, des personnes et des véhicules qui pénètrent sur votre propriété.

- Une caméra combinant imagerie thermique VGA et imagerie 4K
- Fusion d'images visuelles thermiques
- Options de montage flexibles
- Protection du périmètre fiable
- Cybersécurité intégrée avec Axis Edge Vault

FIPS 140-3 Inside #5139

AXIS Q2802-E Bispectral Camera

Caméra

Variantes
AXIS Q2802-E 17 de champ horizontal 30 ips
AXIS Q2802-E 17 de champ horizontal 8,3 ips
AXIS Q2802-E 24 de champ horizontal 30 ips
AXIS Q2802-E 24 de champ horizontal 8,3 ips
AXIS Q2802-E 31 de champ horizontal 30 ips
AXIS Q2802-E 31 de champ horizontal 8,3 ips
AXIS Q2802-E 63 de champ horizontal 30 ips
AXIS Q2802-E 63 de champ horizontal 8,3 ips

Capteur d'image
Caractéristiques visuelles : capteur CMOS RVB à balayage progressif de 1/1,2 pouce, taille des pixels 2,9 µm
Thermal : Microbolomètre non refroidi 640 x 480 pixels, taille des pixels : 17 µm. Gamme spectrale : 8 à 14 µm

Objectif
Visuelle:
Correction IR, focus à distance, contrôle P-Iris
Utilisations des caméras thermiques à champ de vision horizontal (HFoV) de 17 °, 24 ° et 31 ° :
Fixe, 13,8 mm, F2.9
Champ de vision horizontal : 46˚
Champ de vision vertical : 26˚
Utilisations des caméras thermiques à champ de vision horizontal (HFoV) de 63 ˚ :
Fixe, 5,85 mm, F1.5
Champ de vision horizontal : 114°
Champ de vision vertical : 62˚
Distance de mise au point minimale : 1 m (3,3 pi)

Thermique :
champ de vision horizontal de 17˚ :
athermalisé, 35 mm, F1.2
Champ de vision horizontal : 17˚
Champ de vision vertical : 13˚
Distance de mise au point minimale : 32 m (105 pi)
champ de vision horizontal de 24˚ :
athermalisé, 25 mm, F1.0
Champ de vision horizontal : 24˚
Champ de vision vertical : 18,5˚
Distance de mise au point minimale : 18,5 m (61 pi)
champ de vision horizontal de 31˚ :
athermalisé, 19 mm, F1.0
Champ de vision horizontal : 31˚
Champ de vision vertical : 24˚
Distance de mise au point minimale : 8,5 m (28 pi)
champ de vision horizontal de 63˚ :
athermalisé, 10 mm, F1.2
Champ de vision horizontal : 63˚
Champ de vision vertical : 46˚
Distance de mise au point minimale : 2,8 m (9,2 pi)

Sensibilité
NETD <20 mK @25 °C, F1.0

Jour et nuit
Graphique : Masque IR automatique

Éclairage minimum
Visuelle:
Couleur : 0,05 lux à 50 IRE, F1.5
N/B : 0,01 lux à 50 IRE, F1.5

Vitesse d'obturation
Visuelle:
1/66500 s à 2 s

Système sur puce

Modèle
ARTPEC-8

Flash
RAM de 4 Go, mémoire flash de 8 Go

Capacités de calcul
Processeur de deep learning (DLPU)

Vidéo

Compression vidéo
Profils de base, principal et High profile H.264 (MPEG-4 Partie 10/AVC)
Profil principal H.265 (MPEG-H Partie 2/HEVC)
Motion JPEG

Résolution
Visuelle:
16:9 : 3840 x 2160 à 480 x 270
16:10 : 2560 x 1600 à 640 x 400
4:3: 2592 x 1944 à 320 x 240
Thermique :
Le format du capteur est 640 x 480. L'image peut être agrandie jusqu'à 768 x 578

Fréquence d'image
Visuelle:
Jusqu'à 25/30 ips (50/60 Hz) dans toutes les résolutions
Thermique :
Jusqu'à 8,3 ips ou 25/30 ips (50/60 Hz) selon le modèle

Flux vidéo
Jusqu'à 12 flux vidéo uniques et configurables[1]
Axis Zipstream technology en H.264 et H.265
Fréquence d'images et bande passante contrôlables
H.264/H.265 VBR/ABR/MBR
Mode faible latence
Indicateur de diffusion vidéo

Rapport signal/bruit :
> 55 dB

Plage dynamique étendue (WDR)
Forensic WDR : jusqu'à 120 dB en fonction de l'emplacement

Réduction du bruit
Filtre spatial (réduction de bruit 2D)
Filtre temporel (réduction de bruit 3D)

Paramètres d'image
Saturation, contraste, luminosité, netteté, balance des blancs, seuil jour/nuit, contraste local, courbe des gammas, mode d'exposition, zones d'exposition, désembuage, compression, rotation : 0°, 90°, 180°, 270° incluant Corridor format, mise en miroir, incrustation dynamique de texte et d'image, masque de confidentialité polygonal
Profils de scène : médico-légal, vivant, vue d'ensemble du trafic

Traitement de l'image
Axis Zipstream, Forensic WDR, Lightfinder 2.0

Panoramique, Inclinaison et Zoom (PTZ)
Positions prédéfinies
File d'attente de contrôle

Audio

Points forts
Contrôle automatique du gain
Appairage du haut-parleur
Spectrum Visualizer[2]

Entrée
Entrée via la technologie de conversion des ports
Entrée pour microphone externe déséquilibré, alimentation microphone 5 V en option
Entrée numérique, alimentation en boucle 12 V en option
Entrée de ligne déséquilibrée

Sortie
Sortie via la technologie d'appairage de haut-parleur ou la technologie de conversion des ports

(codage)
24 bits LPCM, AAC-LC 8/16/32/44.1/48 kHz, G.711 PCM 8 kHz, G.726 ADPCM 8 kHz, Opus 8/16/48 kHz
Débit binaire configurable

1. *Nous recommandons 3 flux vidéo uniques au maximum par caméra ou canal, pour une expérience utilisateur optimisée, la bande passante réseau et l'utilisation du stockage. Un flux vidéo unique peut être diffusé à de nombreux clients vidéo sur le réseau via une méthode de transport multicast ou unicast via une fonction de réutilisation de flux intégrée.*
2. *Fonctionnalité disponible avec ACAP*

Réseau

Protocoles réseau
IPv4, IPv6 USGv6, ICMPv4/ICMPv6, HTTP, HTTPS[3], HTTP/2, TLS[3], QoS Layer 3 DiffServ, FTP, SFTP, CIFS/SMB, SMTP, mDNS (Bonjour), UPnP®, SNMP v1/v2c/v3 (MIB-II), DNS/DNSv6, DDNS, NTP, NTS, PTP, RTSP, RTP, SRTP/RTSPS, TCP, UDP, IGMPv1/v2/v3, RTCP, ICMP, DHCPv4/v6, ARP, SSH, LLDP, CDP, MQTT v3.1.1, Syslog sécurisé (RFC 3164/5424, UDP/TCP/TLS), Adresse lien-local (sans configuration)

Intégration système

Application Programming Interface (interface de programmation d'applications)
API ouverte pour l'intégration de logiciels, avec VAPIX®, métadonnées et plate-forme d'applications pour caméras Axis (ACAP) ; caractéristiques disponibles sur *axis.com/developer-community*.
Connexion au cloud en un clic
Profil G ONVIF®, Profil M ONVIF®, Profil S ONVIF® et Profil T ONVIF®, caractéristiques disponibles sur *onvif.org*

Systèmes de gestion vidéo
Compatible avec AXIS Camera Station Edge, AXIS Camera Station Pro, et les logiciels de gestion vidéo des partenaires Axis disponibles sur *axis.com/vms*.

Commandes à l'écran
Masques de confidentialité
Indicateur de diffusion vidéo
Defog (Désembuage)
Stabilisation d'image
Régulateur de chaleur
Plage dynamique étendue (WDR)
Mise au point automatique
Aide à l'orientation
Mode de fusion thermique et visuelle

Edge-to-Edge
Appairage du haut-parleur

Conditions de l'événement
Statut des périphériques: au-dessus/en dessous/dans les limites de la plage de température de fonctionnement, journal d'audit, boîtier ouvert, adresse IP bloquée/supprimée, flux de données vidéo en direct actif, perte du réseau, nouvelle adresse IP, panne d'alimentation du PTZ, protection contre les surintensités de l'alimentation en boucle, système prêt
Audio numérique : signal numérique contenant des métadonnées Axis, signal numérique comme taux d'échantillonnage non valide, signal numérique manquant, signal numérique OK
Stockage local: enregistrement en cours, interruption du stockage, problèmes d'état du stockage détectés
E/S: entrée numérique active, sortie numérique active, déclenchement manuel, entrée virtuelle active
MQTT: client MQTT connecté, sans état
PTZ: dysfonctionnement PTZ, PTZ prêt
Programmés et récurrents : programme
Vidéo: dégradation du débit binaire moyen, mode jour-nuit

Déclenchement d'actions en cas d'événement
Mode jour-nuit : utiliser le mode jour-nuit
Defog (Désembuage) : définir le mode Désembuage)
E/S: activer/désactiver l'E/S
Images : envoyer des images via FTP, SFTP, HTTP, HTTPS, partage de réseau et e-mail
MQTT: publication
Notification : envoyer des notifications par HTTP, HTTPS, TCP et e-mail
Incrustation de texte: utiliser l'incrustation de texte
Enregistrements : enregistrement vidéo
Sécurité: effacer la configuration
Déroutements SNMP: envoyer des messages de trap SNMP
Clips vidéo : envoyer des clips vidéo via FTP, SFTP, HTTP, HTTPS, partage de réseau et e-mail
Mode WDR: définir le mode WDR

Aides à l'installation intégrées
Compteur de pixels, focus à distance, grille de niveau

Fonctions d'analyse

Applications
Inclus[4]
AXIS Object Analytics, AXIS Image Health Analytics, AXIS Scene Metadata, AXIS Video Motion Detection, détection audio
Compatible
AXIS Perimeter Defender
Prise en charge d'AXIS Camera Application Platform permettant l'installation d'applications tierces, voir *axis.com/acap*

3. *Ce produit comprend des logiciels développés par le projet OpenSSL pour une utilisation dans la boîte à outils OpenSSL (openssl.org/), ainsi qu'un logiciel de cryptographie développé par Eric Young (eay@cryptsoft.com).*
4. *Il n'est pas recommandé d'exécuter en même temps toutes les analyses fournies dans des environnements à forte charge.*

AXIS Object Analytics
Classes d'objets : humains, véhicules: (types : voitures, bus, camions, vélos, autres)
Scénarios : franchissement de ligne, objet dans la zone, temps dans la zone, comptage de lignes croisées, occupation dans la zone, détection du talonnage, surveillance PPI[BETA], mouvement dans la zone, franchissement de ligne de mouvement
Jusqu'à 10 scénarios
Autres fonctions : objets déclenchés visualisés avec trajectoires, matrices de caractères et tableaux à codes couleurs
Zones d'inclusion et d'exclusion polygone
Configuration de la perspective
Événement d'alarme de mouvement ONVIF

AXIS Image Health Analytics
Paramètres de détection :
Sabotage: image bloquée, image redirigée
Détérioration de l'image : image floue, image sous-exposée
Autres caractéristiques : sensibilité, période de validation

AXIS Scene Metadata
Classes d'objets : personnes, visages, véhicules (types : voitures, bus, camions, vélos), plaques d'immatriculation
Attributs de l'objet : couleur du véhicule, couleur des vêtements (haut ou bas du corps), sac, confiance, position

Agréments

Marquages de produit
UL/cUL, CE, KC, VCCI, RCM

Chaîne d'approvisionnement
Conforme aux exigences de la TAA

CEM
CISPR 35, CISPR 32 Classe A, EN 55035, EN 55032 Classe A, EN 50121-4, EN 61000-3-2, EN 61000-3-3, EN 61000-6-1, EN 61000-6-2
Australie/Nouvelle-Zélande :
RCM AS/NZS CISPR 32 Classe A
Canada : ICES(A)/NMB(A)
Japon : VCCI Classe A
Corée du Sud : KS C 9835, KS C 9832 Classe A
États-Unis : FCC partie 15 - sous-partie B, Classe A
Transport ferroviaire : IEC 62236-4

Protection
CAN/CSA C22.2 n° 62368-1 éd. 3, IEC/EN/UL 62368-1 éd. 3

Environnement
IEC 60068-2-1, IEC 60068-2-2, IEC 60068-2-6, IEC 60068-2-14, IEC 60068-2-27, IEC 60068-2-78, IEC/EN 60529 IP66/IP67, IEC/EN 62262 IK10[5], ISO 21207 (Méthode B), MIL-STD-810H (Méthode 501.7, 502.7, 505.7, 506.6, 507.6, 509.7, 512.6, 521.4), NEMA 250 Type 4X, NEMA TS 2 (2.2.7-2.2.9)

Réseau
NIST SP500–267

Cybersécurité
ETSI EN 303 645, Label de Sécurité Informatique BSI, FIPS 140

Cybersécurité

Sécurité locale
Logiciel : SE signé, protection contre les attaques par force brute, authentification Digest et flux d'identifiants client/pour code d'autorisation OAuth 2.0 RFC 6749 OpenID pour la gestion centralisée des comptes ADFS, protection par mot de passe, module cryptographique Axis (FIPS 140-2 niveau 1)
Matériel : Plateforme de cybersécurité Axis Edge Vault Keystore sécurisé : élément sécurisé (CC EAL 6+, FIPS 140-3 niveau 3), sécurité intégrée sur processeur (TEE) Identifiant du périphérique Axis, vidéo connectée, démarrage sécurisé, système de fichiers crypté (AES-XTS-Plain64 256bit)

Sécurité réseau
IEEE 802.1X (EAP-TLS, PEAP-MSCHAPv2)[6], IEEE 802.1AE (MACsec PSK/EAP-TLS), IEEE 802.1AR, HTTPS/HSTS[6], TLS v1.2/v1.3[6], sécurité de l'heure réseau (NTS), IGC de certification X.509, pare-feu basé sur l'hôte

Documentation
Guide de renforcement de la sécurité d'AXIS OS
Politique de gestion des vulnérabilités d'Axis
Modèle de développement de la sécurité Axis
Facture des matériels du logiciel d'AXIS OS (SBOM)
Pour télécharger des documents, rendez-vous sur *axis.com/support/cybersecurity/resources*
Pour en savoir plus sur la prise en charge de la cybersécurité Axis, rendez-vous sur *axis.com/cybersecurity*

5. *À l'exclusion de la vitre avant*
6. *Ce produit comprend des logiciels développés par le projet OpenSSL pour une utilisation dans la boîte à outils OpenSSL (openssl.org/), ainsi qu'un logiciel de cryptographie développé par Eric Young (eay@cryptsoft.com).*

Général

Boîtier
Certification IP66/67, NEMA 4X et IK10[7]
Boîtier aluminium et plastique
Couleur: blanc NCS S 1002-B
Pour des instructions concernant la peinture, accédez à la page d'assistance du produit. Pour plus d'informations sur l'impact sur la garantie, accédez à *axis.com/warranty-implication-when-repainting*.

Alimentation
Power over Ethernet (PoE) IEEE 802.3af/802.3at Type 1 Classe 4, max. 25,5 W, par défaut (régulateur de chaleur désactivé, IR désactivé) 9,4 W
10–28 VCC, 25,5 W max., 9,6 W par défaut (régulateur de chaleur désactivé, IR désactivé)
Points forts: mode puissance dynamique, mode faible puissance, wattmètre

Fonction E/S
2 E/S configurables (entrée numérique, entrée supervisée, sortie numérique), sortie 12 VDC, charge max. 25 mA
Connectivité E/S grâce aux accessoires de la technologie de conversion des ports. Pour plus d'informations, voir *Accessoires en option*.

Connecteurs
Audio : Entrée micro ou ligne 3,5 mm
E/S: Bornier d'entrée 4 broches 2,5 mm
Réseau : Câble PoE RJ45 blindé 10BASE-T/100BASE-TX/1000BASE-T
Alimentation : Entrée CC, bloc terminal
Communication série : RS485/RS422, 2 pièces, 2 pos, duplex intégral, bloc terminal

Stockage
Compatible avec les cartes microSD/microSDHC/microSDXC
Prise en charge du cryptage des cartes SD (AES-XTS-Plain64 256 bits)
Enregistrement dans un espace de stockage réseau (NAS)
Pour des recommandations sur les cartes SD et le stockage NAS, voir *axis.com*

Conditions de fonctionnement
Température avec pleine puissance : -40 °C à 60 °C (-40 °F à 140 °F)
Température avec faible puissance : 0 °C à 60 °C (32 °F à 140 °F)
Humidité relative de 10 % à 100 % (avec condensation)
Vitesse du vent (soutenue) : 60 m/s (134 mph)[8]

Conditions de stockage
Température : -40 °C à 65 °C (-40 °F à 149 °F)
Humidité relative de 5 à 95 % (sans condensation)

Dimensions
Pour obtenir les dimensions hors tout du produit, voir le plan coté dans cette fiche technique.
Surface projetée réelle (EPA) : 0,092 m^2 (0,99 pi^2)

Poids
2 950 g (6,5 li)

Contenu de la boîte
Caméra, protection étanche, guide d'installation, connecteurs de bloc terminal, protège-connecteur, joint de câble, clé d'authentification du propriétaire

Outils système
AXIS Site Designer, AXIS Device Manager, sélecteur de produits, sélecteur d'accessoires, calculateur d'objectif
Disponible sur *axis.com*

Langues
Anglais, Allemand, Français, Espagnol, Italien, Russe, Chinois simplifié, Japonais, Coréen, Portugais, Polonais, Chinois traditionnel, Néerlandais, Tchèque, Suédois, Finnois, Turc, Thaï, Vietnamien

Garantie
Garantie de 5 ans, voir *axis.com/warranty*

Support logiciel
Développement de nouvelles fonctionnalités jusqu'en 2030 (AXIS OS 12, 13 et 14)
Prise en charge jusqu'au 31-12-2035 (AXIS OS LTS 2030-2035)
Pour en savoir plus sur le cycle de vie d'AXIS OS, consultez le site *help.axis.com/axis-os*

Références
Disponible sur *axis.com/products/axis-q2802-e#part-numbers*

7. *À l'exclusion de la vitre avant*
8. *Les valeurs indiquées sont basées sur les résultats des essais en soufflerie réels. La vitesse maximale due au vent lorsque l'unité est stationnaire n'est pas connue, car la vitesse maximale du vent en laboratoire est de 60 m/s (135 mph). Pour les calculs de force de traînée, utilisez la zone de projection effective (EPA, effective projected area).*

Accessoires en option

Conversion des ports
AXIS T61 MkII Audio et I/O Interface Series

Stockage
AXIS Surveillance Cards

Pour des accessoires supplémentaires, allez à *axis.com/products/axis-q2802-e#compatible-products*

Écoresponsabilité

Contrôle des substances
Sans PVC et sans BFR/CFR conformément à la norme JEDEC/ECA JS709
RoHS conformément à la directive de l'UE RoHS 2011/65/EU et 2015/863 et EN IEC 63000:2018 standard
REACH conformément à (CE) N° 1907/2006. Pour en savoir plus sur l'UUID SCIP, rendez-vous sur *echa.europa.eu*

Matériaux
Contenu en plastique à base de carbone renouvelable : 71 % (recyclé : 18 %, produits bio : 53%)
Vérification conformément aux lignes directrices de l'OCDE concernant le devoir de diligence pour les chaînes d'approvisionnement en minerais provenant de zones de conflit
Pour en savoir plus sur le développement durable chez Axis, veuillez aller à *axis.com/about-axis/sustainability*

Responsabilité environnementale
axis.com/environmental-responsibility
Axis Communications est signataire du Pacte mondial des Nations unies ; pour en savoir plus, accédez à *unglobalcompact.org*

Détection, Reconnaissance, Identification (DRI)

Objectif thermique

AXIS Q2802-E (champ horizontal de 17 °)		
	Définition	Distance
Détection	1,5 pixels	Individu : 1 079 m (3539 pi) Véhicule : 3 307 m (10847 pi)
Reconnaître	6 pixels	Individu : 270 m (886 pi) Véhicule : 827 m (2713 pi)
Identification	12 pixels	Individu : 135 m (443 pi) Véhicule : 413 m (1355 pi)

AXIS Q2802-E (champ horizontal de 24 °)		
	Définition	Distance
Détection	1,5 pixels	Individu : 735 m (2411 pi) Véhicule : 2 100 m (6888 pi)
Reconnaître	6 pixels	Individu : 184 m (604 pi) Véhicule : 566 m (1856 pi)
Identification	12 pixels	Individu : 91 m (298 pi) Véhicule : 283 m (928 pi)

AXIS Q2802-E (champ horizontal de 31 °)		
	Définition	Distance
Détection	1,5 pixels	Individu : 559 m (1834 pi) Véhicule : 1 596 m (5235 pi)
Reconnaître	6 pixels	Individu : 140 m (459 pi) Véhicule : 430 m (1410 pi)
Identification	12 pixels	Individu : 70 m (230 pi) Véhicule : 215 m (705 pi)

AXIS Q2802-E (champ horizontal de 63 °)		
	Définition	Distance
Détection	1,5 pixels	Individu : 291 m (954 pi) Véhicule : 890 m (2919 pi)
Reconnaître	6 pixels	Individu : 73 m (239 pi) Véhicule : 223 m (731 pi)
Identification	12 pixels	Individu : 36 m (118 pi) Véhicule : 112 m (367 pi)

Nous avons utilisé les critères de Johnson pour calculer les valeurs théoriques indiquées dans le tableau. Les dimensions des personnes et des véhicules ont été estimées respectivement à 1,8 x 0,5 m et 4,0 x 1,5 m.

Veuillez évaluer minutieusement votre scène à l'aide, par exemple, d'AXIS Site Designer. Veuillez tenir compte de facteurs tels que les conditions météorologiques lorsque vous déterminez les distances de détection réelles.

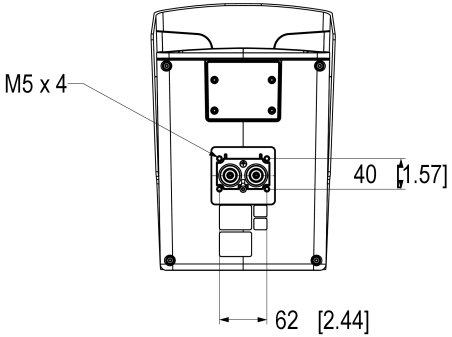

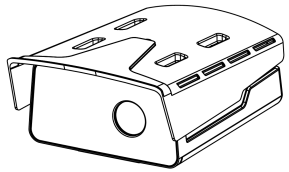

Weather cover sliding position 30mm,
see screw positon.

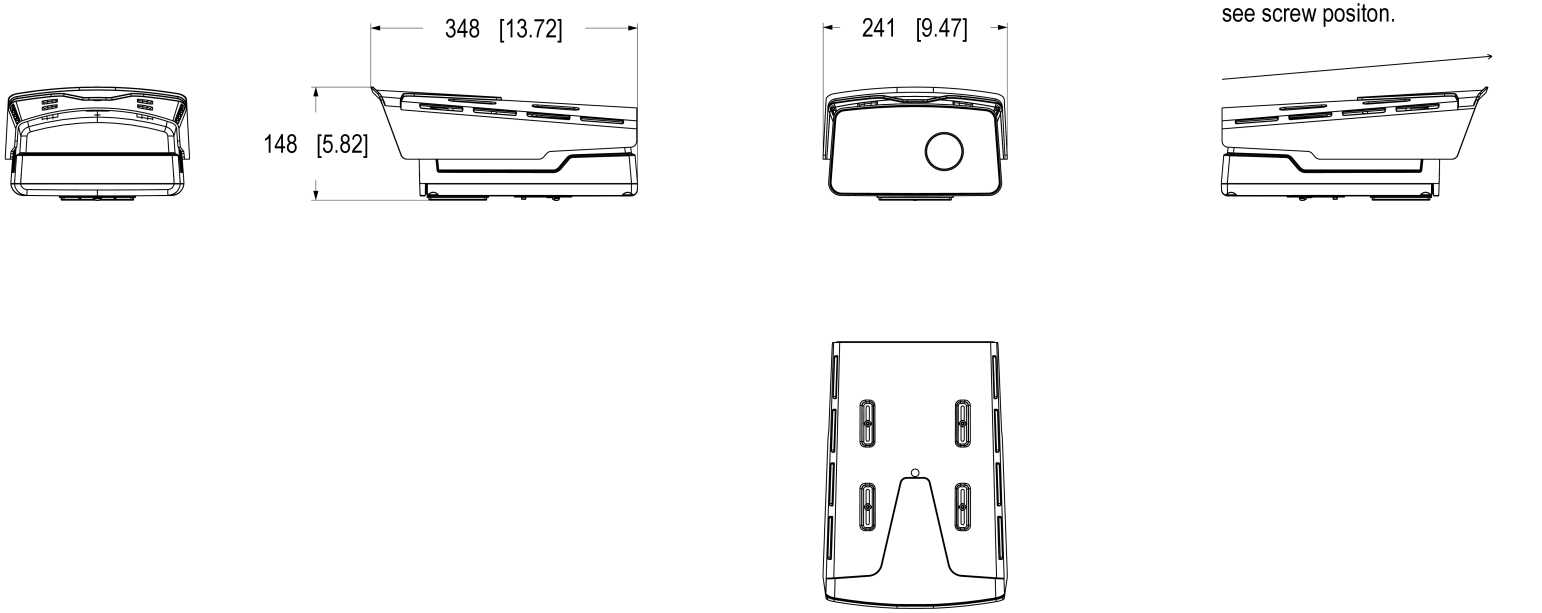

AXIS COMMUNICATIONS

© 2025 Axis Communications AB. All rights reserved.

AXIS Q2802-E Bispectral Camera

Dimensions in mm [inch]

Date	Version	Scale
2025 Nov-04	M1.4	1:4
Drawing Number	Size	Sheet
3452513	A2	1(1)

Fonctionnalités en surbrillance

Axis Edge Vault

Axis Edge Vault est la plate-forme de cybersécurité matérielle qui protège les périphériques Axis. Elle constitue la base sur qui reposent toutes les opérations sécurisées et offre des fonctions qui protègent l'identité de l'appareil, préservent son intégrité et protègent les informations sensibles contre tout accès non autorisé. Par exemple, le **démarrage sécurisé** garantit qu'un appareil ne peut démarrer qu'avec un **SE signé**, ce qui empêche toute manipulation physique de la chaîne d'approvisionnement. Avec le système d'exploitation signé, le périphérique est aussi capable de valider un nouveau logiciel de dispositif avant d'accepter son installation. Et le **keystore sécurisé** est un élément clé de la protection des informations cryptographiques utilisées dans le cadre des communications sécurisées (IEEE 802.1X, HTTPS, identifiant de périphérique Axis, clés de contrôle d'accès, etc.) contre toute extraction malveillante en cas de faille. Le keystore sécurisé et des connexions sécurisées sont mis en œuvre via un module de calcul cryptographique basé sur du matériel certifié FIPS 140 et conforme aux critères courants.

En outre, la vidéo signée garantit que les preuves vidéo peuvent être vérifiées comme non falsifiées. Chaque caméra utilise sa clé de signature vidéo unique, stockée en toute sécurité dans le keystore sécurisé, pour ajouter une signature dans le flux de données vidéo permettant de remonter la vidéo à la caméra Axis d'où elle provient.

Pour en savoir plus sur Axis Edge Vault, rendez-vous sur *axis.com/solutions/edge-vault*.

AXIS Object Analytics

AXIS Object Analytics est une analyse vidéo préinstallée et polyvalente qui détecte et classifie les personnes, les véhicules et les types de véhicules. Grâce aux algorithmes d'IA et aux conditions de comportement, elle analyse la scène et son comportement spatial en lui- même, le tout sur mesure pour répondre à vos besoins spécifiques. Évolutive et edge-based, elle requiert un effort de configuration minimal et prend en charge différents scénarios s'exécutant simultanément.

Fusion d'images visuelles thermiques

La fusion visuelle et thermique est une technologie de pointe qui intègre le flux thermique de la caméra au flux visuel de celle-ci, créant ainsi une sortie visuelle fusionnée. Ce processus implique un alignement précis des deux flux, garantissant que les objets détectés dans le spectre infrarouge correspondent exactement à ceux du spectre de la lumière visible. La fusion de ces flux donne lieu à une vue unique, qui peut être personnalisée afin de mettre en évidence des éléments ou des données spécifiques.

En combinant des données thermiques et visuelles, cette technologie constitue un outil puissant pour la surveillance, le contrôle et l'analyse dans diverses applications.

© 2026 Axis Communications AB. AXIS COMMUNICATIONS, AXIS, ARTPEC et VAPIX sont des marques déposées d'Axis AB dans différentes juridictions. Toutes les autres marques sont la propriété de leurs détenteurs respectifs.Nous nous réservons le droit d'effectuer des modifications sans préavis.